VÕ THỊ HOÀI TÂM

# 60 đề kiểm tra & đề thi TOÁN 5

Tài liệu học & ôn tập dành cho học sinh
Dùng cho giáo viên & phụ huynh ra đề kiểm tra

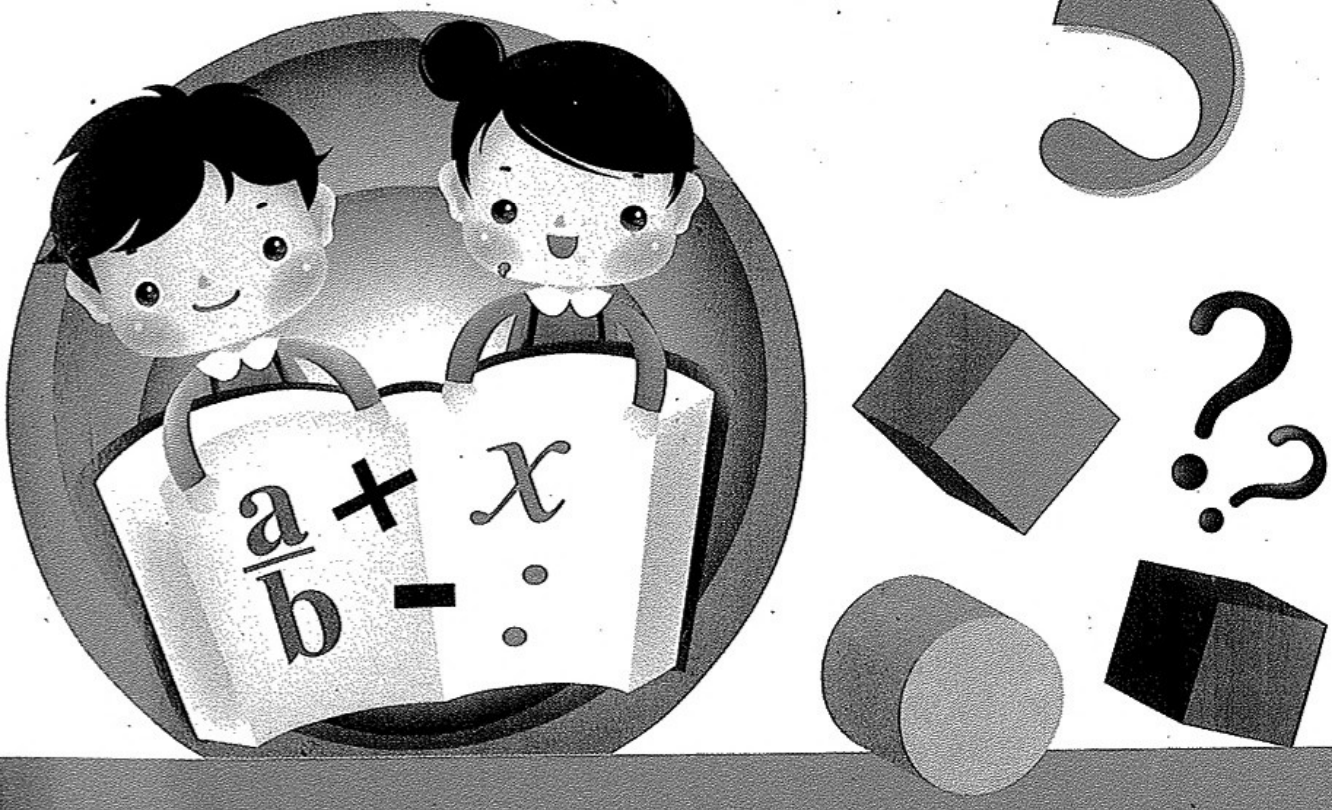


NHÀ XUẤT BẢN ĐỒNG NAI

NHÀ XUẤT BẢN ĐỒNG NAI

VÕ THỊ HOÀI TÂM

# 60 ĐỀ KIỂM TRA VÀ ĐỀ THI TOÁN 5

TÁI BẢN – BỔ SUNG

NHÀ XUẤT BẢN ĐỒNG NAI

# PHẦN THỨ NHẤT.

# CÁC BỘ ĐỀ KIỂM TRA VÀ ĐỀ THI

## 10 ĐỀ KIỂM TRA GIỮA HỌC KÌ I

### ĐỀ 1

**Phần I. TRẮC NGHIỆM**

**Câu 1.** Chọn câu trả lời đúng :

Chữ số 5 trong số thập phân 94,057 thuộc hàng nào ?

A. Hàng đơn vị  B. Hàng chục

C. Hàng phần mười  D. Hàng phần trăm.

**Câu 2.** Nối số thập phân và phân số thập phân có giá trị bằng nhau:

| | | |
|---|---|---|
| 0,500 | 0,05 | 0,005 |
| $\frac{5}{1000}$ | $\frac{50}{100}$ | $\frac{5}{100}$ |

**Câu 3.** Đúng ghi Đ, sai ghi S vào ô trống số gồm 5 đơn vị 6 phần trăm được viết là :

a) 5,600 ☐  c) $5\frac{6}{100}$ ☐  b) 5,06 ☐  d) $56\frac{1}{100}$ ☐.

**Câu 4.** Viết vào chỗ chấm:

Một hình chữ nhật có diện tích 250 $cm^2$, chiều rộng 5 cm. Như vậy hình chữ nhật đó có chu vi là ..... m.

**Phần II. TỰ LUẬN**

**Câu 1.** Viết số thập phân thích hợp vào chỗ chấm :

a) 6 kg 69 g = ..... kg  b) 73 yến = ..... tấn

c) 7 $km^2$ 5 $hm^2$ = ..... $km^2$  d) 32 $km^2$ 7 ha = ..... $km^2$

**Câu 2.**

a) Tìm x, biết x là số tự nhiên và $47,84 < x < 48,74$

x = .....

b) Tìm y biết y là số tự nhiên tròn trăm và $312,4 > y > 298,2$.

y = .....

**Câu 3.** Một người đi xe máy cứ 15 phút đi được 6000 m. Hỏi trong 1 giờ người đi xe máy đó đi được bao nhiêu ki-lô-mét ?

*Bài giải*

.....

.....

.....

.....

.....

.....

**Câu 4.** Gia đình bác Tuấn có 4 người, bình quân thu nhập hàng tháng là 1000.000 một người. Nếu có thêm 1 thành viên nữa thì bình quân thu nhập hằng tháng của mỗi người bị giảm đi bao nhiêu tiền ? Biết rằng tổng thu nhập của gia đình bác Tuấn không thay đổi.

*Bài giải*

.....

.....

.....

.....

.....

.....

.....

**Câu 5.** (Dành cho học sinh giỏi)

Tính nhanh:

$$M = \frac{1}{10000} + \frac{13}{10000} + \frac{25}{10000} + \frac{37}{10000} + \ldots + \frac{121}{10000} + \frac{133}{10000}$$

.....

.....

.....

.....

.....

.....

# ĐỀ 2

## Phần I. TRẮC NGHIỆM

**Câu 1.** Đúng ghi Đ, sai ghi S :

a) $52\ km^2 < 520\ ha$ ☐ b) $81\ ha > 90000\ m^2$ ☐

c) $3\ m^2\ 6\ dm^2 = 3\frac{6}{10}\ m^2$ ☐ d) $19\ m^2\ 8\ dm^2 = 19\frac{8}{100}\ m^2$ ☐.

**Câu 2.** Viết tiếp vào chỗ chấm cho phù hợp : $\frac{3}{10} = 0,3$ ; $\frac{30}{100} = 0,30$

Ta thấy 0,3 = 0,30 vì .....

.....

**Câu 3.** Nối các số đo có giá trị bằng nhau

| | |
|---|---|
| 6 km 370 m | 2037 m |
| 2,037 km | 4,92 m |
| 492 cm | 48,4 m |
| 484 dm | 6370 m |

**Câu 4.** Một sân bóng hình chữ nhật được vẽ theo tỉ lệ và kích thước như sau :

Hãy nhẩm tính diện tích của sân bóng rồi khoanh vào chữ cái trước kết quả đúng :

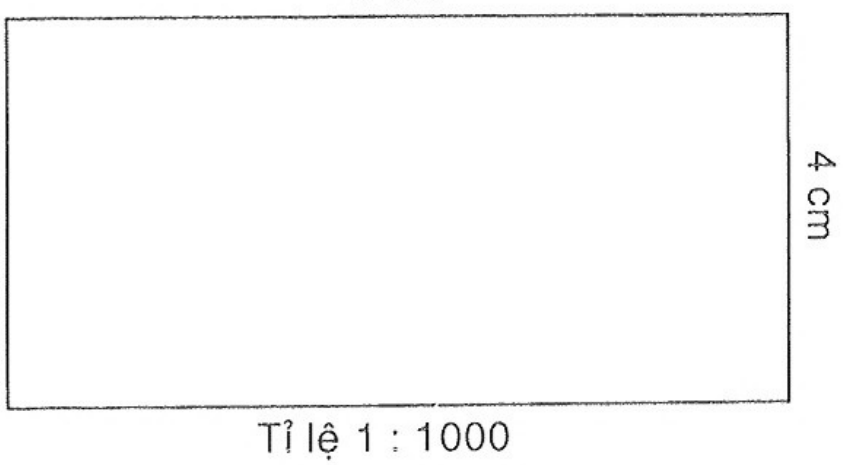


A. $54000\ m^2$

B. $3200\ m^2$ C. $7400\ m^2$

## Phần II. TỰ LUẬN

**Câu 1.** Chuyển các phân số thập phân thành số thập phân :

a) $\frac{98}{10}$ = ..... b) $\frac{347}{10}$ = ..... c) $\frac{1568}{100}$ = ..... d) $\frac{2011}{1000}$ = .....

**Câu 2.** Viết các số thập phân 53,206; 53,62; 53,26; 53,026 theo các thứ tự:

a) Từ lớn đến bé : .....

b) Từ bé đến lớn : .....

**Câu 3.** Viết số thập phân thích hợp vào chỗ chấm :

a) 15 $cm^2$ 7 $mm^2$ = ..... $cm^2$ b) 9 $dm^2$ 28 $cm^2$ = ..... $dm^2$

c) 8,12 $cm^2$ = ..... $cm^2$ ..... $mm^2$ d) 17,05 $cm^2$ = ..... $cm^2$ ..... $mm^2$

**Câu 4.** Một thửa đất hình chữ nhật có chu vi 240 m, chiều rộng bằng $\frac{2}{3}$ chiều dài. Người ta trồng ngô và khoai trên thửa đất đó, biết $\frac{1}{3}$ diện tích đất được trồng ngô, diện tích đất còn lại được trồng khoai. Hỏi diện tích trồng khoai là bao nhiêu mét vuông ?

*Bài giải*

.....

.....

.....

.....

.....

.....

.....

.....

.....

.....

.....

**Câu 5.** (Dành cho đối tượng học sinh giỏi). Tìm a, biết :

$$a + a + a + \frac{1}{2} \times \frac{2}{5} + a + \frac{8}{10} + a = 136$$

.....

.....

.....

.....

.....

.....

# ĐỀ 3

## Phần I. TRẮC NGHIỆM

**Câu 1.** Khoanh vào chữ cái đặt trước câu trả lời đúng :

Trong các số 615,42 ; 516 ; 28 ; 982,15 ; 876,51

số có chữ số 5 ở hàng phần trăm là:

A. 615,42 B. 516,28 C. 982,15 D. 876,51.

**Câu 2.** Khoanh vào số lớn nhất:

a) 428,51 ; 428,412 ; 428,152 ; 428,399.

b) 897,503 ; 897,519 ; 897,528 ; 897,530.

**Câu 3.** Nối phân số và số thập phân có giá trị bằng nhau :

| | |
|---|---|
| 48,9 | $\frac{2006}{1000}$ |
| 0,65 | $\frac{489}{10}$ |
| 2,006 | $\frac{7}{1000}$ |
| 0,007 | $\frac{65}{100}$ |

**Câu 4.** Đánh dấu × vào ô trống sau kết quả đúng của bài toán sau :

Hai số có trung bình cộng bằng 98, số thứ nhất hơn số thứ hai 28 đơn vị. Hai số đó là :

a) 112 và 84 ☐ b) 63 và 35 ☐

## Phần 2. TỰ LUẬN

**Câu 1.**

a) Viết các số đo thích hợp vào chỗ chấm dưới dạng phân số thập phân :

4 $mm^2$ = ..... $cm^2$ 82 $mm^2$ = ..... $cm^2$

5 $cm^2$ = ..... $dm^2$ 71 $cm^2$ = ..... $dm^2$

b) Viết các số đo thích hợp vào chỗ chấm dưới dạng số thập phân:

87 $dm^2$ = ..... $m^2$ 580 $cm^2$ = ..... $dm^2$

8 $cm^2$ 45 $mm^2$ = ..... $cm^2$ 16 $dm^2$ 9 $cm^2$ = ..... $dm^2$

**Câu 2.** Tìm chữ số x, biết :

a) 8,5x < 8,51

.....

b) 82,x4 > 82,84

.....

**Câu 3.** Chuyển số thập phân thành hỗn số :

7,5 = ..... 8,9 = .....

78,12 = ..... 30,005 = .....

**Câu 4.** Một thửa đất hình chữ nhật có chiều dài hơn chiều rộng 20 m và chiều rộng bằng $\frac{3}{5}$ chiều dài.

a) Tính chiều dài, chiều rộng của thửa đất.

b) Người ta sử dụng $\frac{1}{5}$ diện tích thửa đất để đào ao cá. Tính diện tích đất còn lại trên thửa đất.

*Bài giải*

.....

.....

.....

.....

.....

.....

.....

.....

.....

.....

.....

**Câu 5.** (Dành cho đối tượng học sinh giỏi)

Tính nhanh : $\frac{1}{2}+\frac{1}{4}+\frac{1}{8}+\frac{1}{16}+\frac{1}{32}+\frac{1}{64}+\frac{1}{128}+\frac{1}{256}$

.....

.....

.....

.....

# ĐỀ 4

## Phần I. TRẮC NGHIỆM

☞ ***Khoanh vào chữ cái đặt trước câu trả lời đúng:***

**Câu 1.**

a) Chữ số 5 trong số 47, 253 có giá trị là:

A. $\frac{5}{100}$ B. $\frac{5}{1000}$ C. $\frac{5}{10}$ D. 50.

b) Chữ số 3 trong số 97,032 có giá trị là:

A. 0,3 B. 0,03 C. 3 D. 30.

**Câu 2.** Điền dấu × vào ô trống sau kết quả đúng:

Tổng của $32 + 8 + \frac{5}{10} + \frac{1}{1000}$ là:

a) 40,051 ☐ b) 40,015 ☐ c) 40,501 ☐

**Câu 3.** Đúng ghi Đ, sai ghi S:

Cho $\frac{x}{y} + \frac{2}{3} = \frac{4}{5}$. Giá trị của $\frac{x}{y}$ là :

a) $\frac{2}{15}$ ☐ b) $\frac{3}{15}$ ☐ c) $\frac{6}{45}$ ☐

**Câu 4.** Viết số đo, diện tích thích hợp vào chỗ chấm:

Diện tích phần có gạch chéo là:

.....

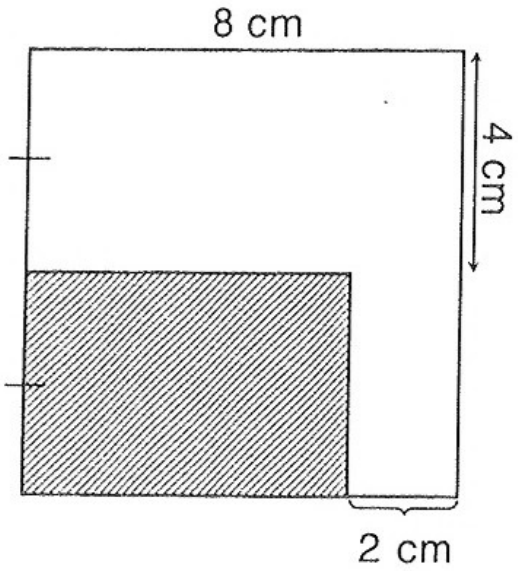


## Phần II. TỰ LUẬN

**Câu 1.** Tìm x và viết x dưới dạng hỗn số :

a) $x + \frac{3}{5} = \frac{9}{2}$

$x$ = .....

$x$ = .....

$x$ = .....

b) $x \times \frac{4}{9} = \frac{8}{7}$

$x$ = .....

$x$ = .....

$x$ = .....

**Câu 2.** Viết các số đo sau dưới dạng số đo có đơn vị mét vuông :

a) 3 $m^2$ 29 $dm^2$ = ..... b) 38 $m^2$ 7 $dm^2$ = .....

c) 16 $dm^2$ 8 $cm^2$ = ..... d) 97 $dm^2$ 14 $cm^2$ = .....

**Câu 3.** Người ta dùng loại gạch men hình vuông để lát nền một căn phòng hình chữ nhật có chiều dài 8 m chiều rộng 60 dm. Hỏi phải cần bao nhiêu tiền mua gạch để lát kín căn phòng đó, biết rằng 1 $m^2$ gạch là 195.000 đồng ? (Phần mạch vữa không đáng kể).

*Bài giải*

.....

.....

.....

.....

.....

**Câu 4.** Tính diện tích hình sau theo đơn vị đề-xi-mét vuông:

*Bài giải*

.....

.....

.....

.....

.....

.....

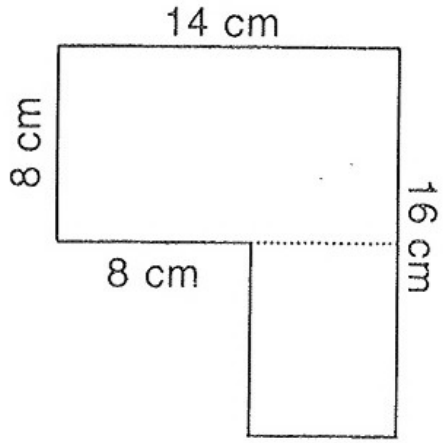


**Câu 5.** (Dành cho đối tượng học sinh giỏi)

Không tính tổng, hãy so sánh giá trị hai biểu thức A và B:

A = 11,3 + 4,7 + 78,06 + 25,9

B = 25,06 + 11,7 + 4,3 + 78,9

*Bài giải*

.....

.....

.....

.....

.....

# ĐỀ 5

## Phần I. TRẮC NGHIỆM

**Câu 1.** Điền dấu (> ; < ; =) thích hợp vào chỗ chấm :

a) $\frac{7}{11}$ ... 1 b) $\frac{3}{3}$ ... 1 c) 1 ... $\frac{12}{9}$ d) 1 ... $\frac{11}{12}$

**Câu 2.** Viết phân số thích hợp vào chỗ chấm

9 dm = ... m 5 phút = ... giờ

6 g = ... kg 1200 giây = ... phút

**Câu 3.** Khoanh vào chữ cái đặt trước câu trả lời đúng :

a) Phân số nào dưới đây là phân số thập phân ?

A. $\frac{3}{70}$ B. $\frac{6}{900}$ C. $\frac{8}{1000}$ D. $\frac{9}{1500}$.

b) $\frac{8}{256} = \frac{1}{\square}$. Số thích hợp viết vào ô trống là :

A. 8 B. 16 C. 24 D. 32.

c) Phép tính $5 : \frac{2}{5}$ có kết quả là :

A. 2 B. $\frac{25}{2}$ C. $\frac{10}{5}$ D. $\frac{25}{5}$.

d) 3 $dm^2$ 7 $cm^2$ ... 370 $cm^2$. Dấu thích hợp viết vào chỗ chấm là :

A. > B. < C. =

**Câu 4.** Điền dấu × vào ô trống sau kết quả đúng :

Để chở hết số gạo ở một kho phải cần 5 xe tải vận chuyển trong 9 giờ. Hỏi muốn vận chuyển hết số gạo ở kho trong 5 giờ thì phải bổ sung thêm mấy xe tải như thế ? (Biết sức chở của mỗi xe đều như nhau).

a. 9 xe ☐ b. 5 xe ☐ c. 4 xe ☐ d. 3 xe ☐.

## Phần II. TỰ LUẬN

**Câu 1.** Tìm x:

a) $x + \frac{2}{7} = \frac{6}{9}$ b) $\frac{8}{7} - x = \frac{5}{11}$

$x$ = ..... $x$ = .....

$x$ = ..... $x$ = .....

**Câu 2.** Viết các số thập phân 5,962 ; 5,926 ; 5,692 ; 5,629 ; 59,26 theo thứ tự:

a) Từ lớn đến bé : .....

b) Từ bé đến lớn : .....

**Câu 3.** Một tổ công nhân trong 4 ngày đầu sửa được 4500 m đường. Trong 3 ngày sau sửa ít hơn 4 ngày đầu 1300 m đường. Hỏi trung bình mỗi ngày sửa được bao nhiêu ki-lô-mét đường ?

*Bài giải*

.....

.....

.....

.....

**Câu 4.** Một cửa hàng buổi sáng bán được $\frac{5}{7}$ tổng số gạo, buổi chiều bán được $\frac{2}{7}$ tổng số gạo. Như vậy, buổi chiều bán ít hơn buổi sáng 69 kg gạo. Hỏi cửa hàng đó có bao nhiêu tạ gạo ?

*Bài giải*

.....

.....

.....

.....

.....

.....

**Câu 5.** (Dành cho đối tượng học sinh giỏi)

Không đặt tính và thực hiện phép tính, hãy so sánh tổng M và tổng N, biết rằng : M = 2007 × 2007 ; N = 2004 × 2008

.....

.....

.....

.....

.....

# ĐỀ 6

## Phần I. TRẮC NGHIỆM

**Câu 1.** Chọn cách trả lời đúng :

a) Phân số nào đã tối giản ?

A. $\frac{3}{7}$ B. $\frac{3}{9}$ C. $\frac{3}{15}$ D. $\frac{3}{12}$.

b) Phân số nào có thể chuyển thành phân số thập phân ?

A. $\frac{2}{9}$ B. $\frac{2}{15}$ C. $\frac{2}{25}$ D. $\frac{2}{31}$.

**Câu 2.** Đúng ghi Đ, sai ghi S :

a) Số 9,006 đọc là :

– Chín đơn vị sáu phần mười ☐

– Chín đơn vị sáu phần trăm ☐

– Chín đơn vị sáu phần nghìn ☐

– Chín phẩy không trăm linh sáu ☐

b) Chín đơn vị năm phần nghìn được viết là :

9,5 ☐ 9,05 ☐ 9,005 ☐ $9\frac{5}{1000}$ ☐

**Câu 3.** Chọn kết quả đúng :

Cho $\frac{4}{5} + \frac{x}{y} = \frac{7}{6}$. Giá trị của $\frac{x}{y}$ là:

A. $\frac{11}{10}$ B. $\frac{11}{15}$ C. $\frac{11}{19}$ D. $\frac{11}{30}$.

**Câu 4.** Viết tiếp vào chỗ chấm :

a) Một hình vuông có cạnh 1 m thì chu vi hình vuông là .....

b) Một hình chữ nhật có chiều dài 2 m, chiều rộng bằng $\frac{2}{3}$ chiều dài.

Vậy diện tích của hình chữ nhật đó là .....

## Phần II. TỰ LUẬN

**Câu 1.** Tính :

a) $\frac{4}{5} - \frac{2}{3} + \frac{1}{5}$ = .....

b) $\frac{7}{14} + \frac{3}{7} - \frac{15}{28}$ = .....

c) $\frac{13}{19} \times 2 : \frac{3}{4}$ = .....

d) $5 : \frac{11}{13} \times \frac{1}{6}$ = .....

**Câu 2.** Tìm x, biết :

a) $\frac{2}{3} \times \frac{5}{7} - x = \frac{1}{6}$

.....

.....

.....

b) $\frac{4}{11} : \frac{15}{21} + x = \frac{19}{5}$

.....

.....

.....

.....

.....

.....

**Câu 3.** Mua 8 m vải phải trả 320000 đồng. Hỏi mua 5 m vải cùng loại phải trả ít hơn bao nhiêu tiền ?

*Bài giải*

.....

.....

.....

.....

**Câu 4.** Một mảnh vườn hình chữ nhật có diện tích bằng thửa ruộng hình vuông cạnh 50 m. Trên mảnh vườn người ta trồng rau, cứ 10 $m^2$ thu hoạch được 9 kg rau. Hỏi cả thửa ruộng thu hoạch được bao nhiêu tạ rau ?

*Bài giải*

.....

.....

.....

**Câu 5.** (Dành cho đối tượng học sinh giỏi)

Cho dãy phân số : $\frac{5}{6}$ ; $\frac{6}{7}$ ; $\frac{7}{8}$ ; $\frac{8}{9}$ ; ...

a) Dãy phân số trên được viết theo qui luật nào ?

.....

.....

b) Viết tiếp 3 phân số tiếp theo vào dãy phân số đó.

.....

.....

# ĐỀ 7

## PHẦN I. TRẮC NGHIỆM

**Câu 1.** Viết số thập phân thích hợp vào chỗ trống :

| | | |
|---|---|---|
| a | Ba đơn vị, tám phần trăm | |
| b | | Năm đơn vị, 6 phần mười |
| c | Bốn mươi tám đơn vị hai phần nghìn | |

**Câu 2.** Nối hỗn số hoặc phân số với số thập phân thích hợp :

| | | | |
|---|---|---|---|
| $5\frac{9}{100}$ | $3\frac{9}{1000}$ | $\frac{309}{100}$ | $\frac{5009}{1000}$ |
| 3,09 | 3,009 | 5,009 | 5,09 |

**Câu 3.** Đúng ghi Đ, sai ghi S vào ô trống :

a) 1,699 > 1,78 ☐

b) 2,54 $dm^2 = 2\frac{54}{100}$ $dm^2$ ☐

c) 4 tấn 26 kg = 426 kg ☐

d) Các số thập phân sau đây được xếp theo thứ tự từ lớn đến bé:

9,862 ; 9,86 ; 9,826 ; 9,199 ☐

**Câu 4.** Chọn kết quả đúng :

a) Tổng hai số là 100, tỉ số của hai số đó là $\frac{1}{4}$. Hai số đó là :

A. 20 và 80 B. 30 và 70 C. 40 và 60 D. 10 và 90.

b) Hiệu hai số là 110. Tỉ số của hai số đó là $\frac{2}{7}$. Hai số đó là :

A. 156 và 46 B. 154 và 44 C. 152 và 42 D. 150 và 40.

## Phần II. TỰ LUẬN

**Câu 1.** Viết các số đo sau dưới dạng hỗn số có đơn vị mét vuông.

a) 6 $m^2$ 6 $dm^2$ = ..... b) 17 $m^2$ 58 $dm^2$ = .....

c) 21 $m^2$ 7 $dm^2$ = ..... d) 52 $dm^2$ = .....

**Câu 2.** Điền dấu (>, <, =) thích hợp vào chỗ chấm :

a) 61 $dam^2$ 15 $m^2$ ... 6115 $m^2$ b) 32 $km^2$ 6 $hm^2$ ... 326 $km^2$

c) 501 $cm^2$ ... 5 $dm^2$ 10 $mm^2$ d) 97 $m^2$ ... 970 $dm^2$

**Câu 3.**

a) Chuyển số thập phân thành phân số thập phân :

0,4 = ... ; 0,05 = ... ; 0,006 = ... ; 0,606 = ...

b) Chuyển hỗn số thành số thập phân :

$9\frac{1}{10}$ = ... $9\frac{2}{10}$ = ... $9\frac{25}{100}$ = ... $9\frac{65}{1000}$ = ...

**Câu 4.** Xe thứ nhất chở 120 can dầu, xe thứ hai chở 90 can dầu. Như vậy xe thứ hai chở ít hơn xe thứ nhất 600 lít dầu. Hỏi mỗi xe chở bao nhiêu lít dầu ? Biết rằng mỗi can đựng số lít dầu đều như nhau.

*Bài giải*

.....

.....

.....

.....

.....

.....

.....

**Câu 5.** (Dành cho đối tượng học sinh giỏi)

Tìm x, biết : $78 \times x + x + x = 80 \times 50$

.....

.....

.....

.....

.....

# ĐỀ 8

## Phần I. TRẮC NGHIỆM

**Câu 1.** Chọn câu trả lời đúng :

a) Phân số có giá trị lớn hơn 1 là :

A. $\frac{21}{22}$ B. $\frac{23}{25}$ C. $\frac{24}{21}$ D. $\frac{27}{29}$.

b) Phân số bằng phân số $\frac{5}{75}$ là :

A. $\frac{15}{150}$ B. $\frac{1}{15}$ C. $\frac{1}{35}$ D. $\frac{20}{150}$.

c) $4\ m^2\ 25\ cm^2$ = ..... $cm^2$

Số thích hợp để viết vào chỗ chấm là :

A. 425 B. 4025 C. 42500 D. 40025.

d) Số bé nhất trong các số 6,25; 6,125; 6,52; 6,205 là :

A. 6,25 B. 6,125 C. 6,52 D. 6,205.

**Câu 2.** Đúng ghi Đ, sai ghi S vào ô trống :

a) Số 3,625 đọc là : Ba đơn vị sáu trăm hai mươi lăm phần nghìn ☐

b) Số 3,005 đọc là : Ba đơn vị năm phần mười ☐

c) Chữ số 5 trong số 4,25 có giá trị là 5 phần trăm ☐

d) 52,47 tấn = 524,7 tạ = 52470 kg ☐

**Câu 3.** Khoanh vào số lớn nhất :

a) 0,158 ; 0,1289 ; 0,18 ; 0,21 ; 0,199

b) 8,925 ; 8,529 ; 9,852 ; 9,259 ; 9,592

**Câu 4.** Viết số đo thích hợp vào chỗ chấm

Một thửa ruộng hình chữ nhật có diện tích 504 $m^2$, chiều rộng 18 m. Vậy chiều dài của thửa ruộng là .....

## Phần II. TỰ LUẬN

**Câu 1.** Tính :

a) $\frac{5}{7} + \frac{9}{5}$ = .....

b) $\frac{11}{13} + \frac{15}{26}$ = .....

c) $\frac{1}{4} + \frac{4}{3} \times \frac{2}{5}$ = .....

d) $\frac{16}{3} - \frac{2}{3} : \frac{2}{3}$ = .....

**Câu 2.** Tìm x, biết :

a) $\frac{4}{3} - x \div \frac{1}{6}$

b) $x \times 42 = 946 + 608$

.....

.....

.....

.....

.....

.....

**Câu 3.** Tìm giá trị của y sao cho : $0{,}3998 < y < \frac{4}{10}$ (biết y là số thập phân mà ở phần thập phân có bốn chữ số).

.....

**Câu 4.** Cửa hàng có 48 bao gạo như nhau chứa tất cả 2400 kg gạo. Cửa hàng đã bán hết 400 kg gạo. Hỏi cửa hàng còn lại bao nhiêu bao gạo ?

*Bài giải*

.....

.....

.....

.....

**Câu 5.** Tính bằng cách thuận tiện nhất :

a) $\frac{4 \times 3 \times 5}{25 \times 16 \times 21}$ = .....

b) $\frac{15 \times 4 \times 9 \times 3}{36 \times 3 \times 5 \times 7}$ = .....

# ĐỀ 9

## Phần I. TRẮC NGHIỆM

**Câu 1.** Viết vào chỗ chấm :

a) Số 9,125 đọc là .....

b) Chữ số 4 trong số 82,647 có giá trị là .....

c) Số 417,689 có phần nguyên gồm ... chục ... trăm ... đơn vị; phần thập phân gồm ... phần mười ... phần trăm ... phần nghìn

d) $\frac{2}{10} = 0{,}2$; $\frac{20}{100} = 0{,}20$

Ta thấy 0,2 = 0,20 vì ..... .....

**Câu 2.** Đúng ghi Đ, sai ghi S :

a) $0,7 = \frac{7}{10}$ ☐ b) $0,7 = \frac{70}{100}$ ☐

c) $0,7 = \frac{7}{100}$ ☐ d) $0,7 = \frac{700}{1000}$ ☐

**Câu 3.** Khoanh vào chữ cái trước câu trả lời đúng :

4,05 ha = ... $m^2$. Số thích hợp để viết vào chỗ chấm là :

A. 45000 B. 40050 C. 40500 D. 40005.

**Câu 4.** Số 0,73 viết dưới dạng tổng của các phân số thập phân là :

A. $\frac{3}{100} + \frac{2}{10} + \frac{5}{1000}$ B. $\frac{3}{100} + \frac{2}{10} + \frac{5}{10}$

C. $\frac{50}{10} + \frac{2}{10} + \frac{3}{100}$ D. $\frac{3}{10} + \frac{2}{10} + \frac{5}{1000}$.

## Phần II. TỰ LUẬN

**Câu 1.** Viết số thập phân thích hợp vào chỗ chấm :

a) 9 kg 76 g = ..... kg b) 2500 $m^2$ = ..... ha

c) 7 m 51 cm = ..... cm d) 185 ha = ..... $km^2$

**Câu 2.** Tính :

a) $\frac{7}{12} + \frac{3}{4} \times \frac{5}{6}$ = ..... c) $2\frac{1}{3} : 1\frac{4}{5}$ = .....

b) $\frac{6}{7} : \frac{5}{3} - \frac{1}{5}$ = ..... d) $\frac{7}{9} \times \frac{2}{3} \times 1\frac{1}{2}$ = .....

**Câu 3.** Có 150 chai dầu ăn chia đều vào 25 thùng. Hỏi 12 thùng như thế có bao nhiêu chai dầu ăn ?

*Bài giải*

.....

.....

.....

**Câu 4.** Một nền nhà hình chữ nhật có chiều dài 24 m, chiều rộng bằng $\frac{1}{6}$ chiều dài. Người ta dự định lát nền nhà bằng gạch men hình vuông có cạnh 40 cm. Hỏi :

a) Cần bao nhiêu viên gạch men để lát đủ nền nhà.

b) Nếu muốn lát $\frac{1}{5}$ diện tích nền nhà bằng gỗ thì cần bao nhiêu viên gạch men để lát đủ phần diện tích còn lại của nền nhà ?

*Bài giải*

.....

.....

.....

.....

.....

.....

.....

.....

.....

.....

# ĐỀ 10

## Phần I. TRẮC NGHIỆM

**Câu 1.** Khoanh vào chữ cái trước câu trả lời đúng :

a) Viết $\frac{1835}{1000}$ dưới dạng số thập phân ta được :

A. 1,835 B. 18,35 C. 183,5 D. 0,1835.

b) Chữ số 9 trong số 34, 394 có giá trị là :

A. $\frac{9}{10}$ B. $\frac{9}{100}$ C. $\frac{9}{1000}$ D. 90.

c) 7 $dm^2$ 85 $mm^2$ = ... $mm^2$

Số thích hợp để viết vào chỗ chấm là :

A. 785 B. 7085 C. 78500 D. 70085.

d) Khu đất hình chữ nhật có số đo như hình bên

Diện tích khu đất là :

A. 500 $m^2$ B. 5 ha

C. 5000 ha D. 50000 ha.

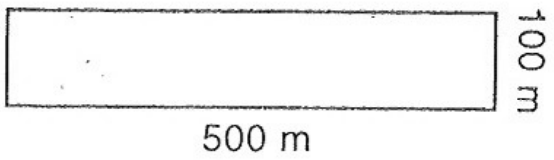


**Câu 2.**

a) Khoanh vào phân số có thể chuyển thành phân số thập phân :

$\frac{10}{15}$ ; $\frac{10}{17}$ ; $\frac{10}{20}$ ; $\frac{10}{24}$

b) Khoanh vào số thập phân lớn nhất : 5,205 ; 5,502 ; 5,522 ; 5,255

c) Khoanh vào phân số bé hơn 1 : $\frac{19}{12}$ ; $\frac{12}{12}$ ; $\frac{12}{19}$ ; $\frac{12}{1}$

d) Khoanh vào số thập phân có phần nguyên nhỏ hơn đơn vị

1,024 ; 0,124 ; 4,201 ; 1,420

**Câu 3.** Điền dấu × vào ☐ sau kết quả đúng :

Một can có thể đựng được $20\frac{1}{2}$ *l* dầu. Hiện trong can đã chứa $6\frac{6}{8}$ *l*.

Tìm phân số chỉ số dầu cần đổ thêm vào để đầy can.

a) $\frac{161}{8}$ ☐ b) $\frac{54}{8}$ ☐ c) $\frac{55}{4}$ ☐ d) $\frac{7}{8}$ ☐.

**Câu 4.** $\frac{3}{5}$ bao gạo nặng 30 kg. Vậy $\frac{1}{5}$ bao gạo nặng .....

## Phần II. TỰ LUẬN

**Câu 1.** Viết số thích hợp vào chỗ chấm :

a) 91,47 m = ..... cm b) 1,6 dm = ..... cm

c) 12,81 km = ..... m d) 96,5 km = ..... m

**Câu 2.** Viết các phân số thập phân dưới dạng số thập phân :

a) $\frac{48}{10}$ = ..... ; $\frac{213}{10}$ = ..... b) $\frac{674}{100}$ = ..... ; $\frac{982}{100}$ = .....

c) $\frac{3}{1000}$ = ..... ; $\frac{25}{1000}$ = ..... d) $\frac{385}{10000}$ = ..... ; $\frac{982}{10000}$ = .....

**Câu 3.** Viết số thập phân thích hợp vào chỗ chấm :

a) 15 $cm^2$ 45 $mm^2$ = ..... $cm^2$ b) 17 $cm^2$ 39 $mm^2$ = ..... $cm^2$

c) 29 $dm^2$ 34 $cm^2$ = ..... $dm^2$ d) 83 $dm^2$ 7 $cm^2$ = ..... $dm^2$

**Câu 4.** Hai vòi nước cùng chảy vào một bể. Vòi thứ nhất mỗi phút chảy được 45 *l* nước. Vòi thứ hai mỗi phút chảy được 40 *l*. Hỏi sau $\frac{3}{5}$ giờ cả hai vòi chảy vào bể bao nhiêu lít nước ?

*Bài giải*

.....

.....

.....

.....

.....

**Câu 5.** (Dành cho học sinh giỏi làm thêm)

Tính nhanh :

a) $999 - \underbrace{9+9+...+9+9}_{111 \text{ số hạng } 9}$ = .....

b) 2011 + 2011 + 2011 + 2011 + 2011 × 6 = .....

# 15 ĐỀ KIỂM TRA CUỐI HỌC KÌ I

## ĐỀ 11

### Phần I. TRẮC NGHIỆM

**Câu 1.** Khoanh vào chữ cái trước câu trả lời đúng :

a) Chữ số 7 trong số 291,725 có giá trị là :

A. $\frac{7}{10}$ B. $\frac{7}{100}$ C. $\frac{7}{1000}$ D. 7.

b) Phép tính 19,825 + 547,06 có kết quả là :

A. 5,66885 B. 56,6885 C. 566,885 D. 5668,85.

c) Phép tính 94,613 – 77,524 có kết quả là :

A. 170,89 B. 17,089 C. 1708,9 D. 17089.

d) Tỉ số phần trăm của 8 và 25 là :

A. 0,32% B. 32% C. 320% D. 0,032%.

**Câu 2.** Đúng ghi Đ, sai ghi S vào ô trống :

a) Hỗn số $54\frac{9}{100}$ viết dưới dạng số thập phân là :

54,9☐ ; 54,09☐ ; $\frac{549}{100}$☐

b) Số 45,07 được viết thành hỗn số có chứa phân số thập phân là :

$45\frac{7}{10}$☐ ; $45\frac{7}{100}$☐ $45\frac{7}{1000}$☐ ; $4\frac{57}{10}$☐

c) Bốn đơn vị sáu phần mười nghìn được viết là :

$4\frac{6}{10000}$☐ ; 4,0006☐ $4\frac{6}{1000}$ ; 4,006☐

d) 8 $cm^2$ 9 $mm^2$ = ... $cm^2$

Số thích hợp viết vào chỗ chấm là : 8,9 $cm^2$ ☐ ; 8,09 $cm^2$ ☐

**Câu 3.** Đánh dấu × vào ô trống sau kết quả đúng : 40% của 86 là :

a) 3,44 ☐ b) 34,4 ☐ c) 3,44 ☐

**Câu 4.** Viết số thích hợp vào chỗ chấm:

Số học sinh khá và giỏi của Trường Tiểu học Trần Phú là 654 cm chiếm 75% số học sinh toàn trường. Vậy Trường Tiểu học Trần Phú có ..... học sinh.

## Phần II. TỰ LUẬN

**Câu 1.** Đặt tính và tính :

a) 78,27 + 39,18

.....

.....

.....

.....

b) 89,32 – 37,639

.....

.....

.....

.....

c) 34,07 × 5,24

.....

.....

.....

.....

d) 99,3472 : 32,68

.....

.....

.....

.....

**Câu 2.** Một người gửi tiết kiệm 12000000 đồng với lãi suất 0,8%. Hỏi sau một tháng người đó rút ra được bao nhiêu tiền ? (kể cả tiền gốc)

*Bài giải*

.....

.....

.....

.....

.....

**Câu 3.** Tìm x biết :

a) 259,2 : x = 4,2 + 39

.....

.....

.....

b) 73,2 : x = 0,6 × 5

.....

.....

.....

**Câu 4.** Cho hình chữ nhật IKLM có E là trung điểm IK và có kích thước như hình vẽ bên.

a) Hình vẽ bên có mấy tam giác ? Ghi tên các tam giác đó.

b) Tính chu vi hình chữ nhật IKLM.

c) Tính diện tích hình tam giác EMK.

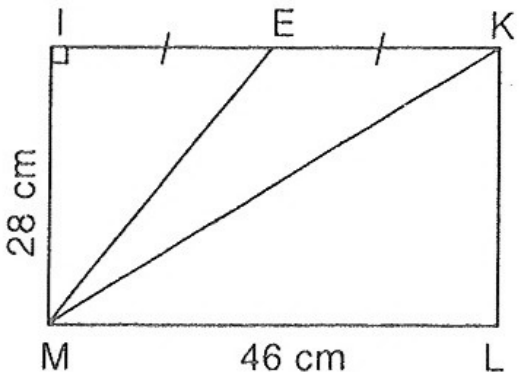

*Bài giải*

.....

.....

.....

.....

.....

.....

**Câu 5.** (Dành cho học sinh giỏi)

Tính nhanh :

0,1 + 0,2 + 0,3 + 0,4 + ... + 9,6 + 9,7 + 9,8 + 9,9 + 10

*Bài giải*

.....

.....

.....

.....

# ĐỀ 12

## Phần I. TRẮC NGHIỆM

**Câu 1.** Khoanh vào chữ cái đặt trước câu trả lời đúng :

a) Chữ số 7 trong số 945,007 có giá trị là :

A. 7 B. $\frac{7}{10}$ C. $\frac{7}{100}$ D. $\frac{7}{1000}$.

b) Số 78,06 được viết thành hỗn số có chứa phân số thập phân là :

A. $78\frac{6}{10}$ B. $78\frac{6}{100}$ C. $7\frac{86}{100}$ D. $78\frac{6}{1000}$.

c) Bốn đơn vị một phần trăm được viết là :

A. 4,1 B. 4,10 C. 4,01 D. 4,001.

d) 30% của 28 là :

A. 8,4 B. 8,04 C. 8,014 D. 8,041.

**Câu 2.** Viết hỗn số thích hợp vào chỗ chấm :

a) 4 $dam^2$ 43 $m^2$ = ..... $dam^2$ b) 64 $dam^2$ 87 $m^2$ = ..... $dam^2$

c) 79 $m^2$ 7 $dm^2$ = ..... $m^2$ d) 9 $m^2$ 3 $dm^2$ = ..... $m^2$

**Câu 3.** Đúng ghi Đ, sai ghi S vào ô trống :

a) 0,5% của 56,5 là :

0,2825 ☐

28,25 ☐

b) 30% của 1,5 là :

4,5 ☐

0,45 ☐

**Câu 4.** Viết tiếp vào chỗ chấm :

Hình chữ nhật MNPQ có diện tích 3600 $cm^2$. Vậy diện tích hình tam giác KQP là ..... $cm^2$

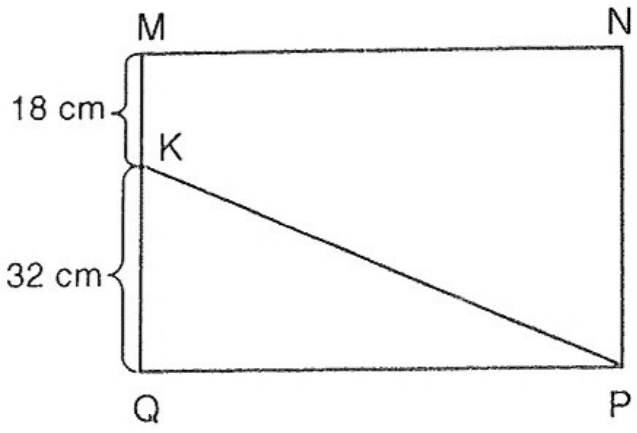


## Phần II. TỰ LUẬN

**Câu 1.** Tính bằng hai cách :

a) (10,54 + 18,46) × 16,5

.....

.....

.....

b) (24,6 – 16,2) × 23,4

.....

.....

.....

**Câu 2.** Tìm x

a) 2 × x = 7,2

.....

.....

b) x × 5 = 0,15

.....

.....

c) 16 × x = 86,4

.....

.....

d) 0,24 : x = 8

.....

.....

**Câu 3.** Cho hình chữ nhật ABCD có kích thước như hình vẽ sau. Tính diện tích phần gạch chéo có trong hình chữ nhật.

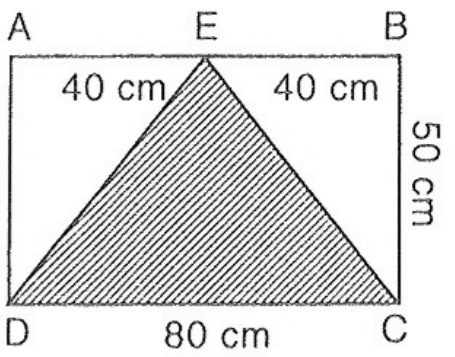

*Bài giải*

.....

.....

.....

**Câu 4.** Năm 2010, gia đình bác Tám thu hoạch được 8 tấn thóc. Năm 2011 gia đình bác Tám thu hoạch được 8,5 tấn thóc.

a) Hỏi so với năm 2010, năm 2011 số thóc mà gia đình bác Tám thu hoạch tăng thêm bao nhiêu phần trăm ?

b) Nếu so với năm 2011, năm 2015 số thóc cũng tăng lên bấy nhiêu phần trăm thì năm 2015 gia đình bác Tám thu hoạch được bấy nhiêu tấn thóc ?

*Bài giải*

.....

.....

.....

.....

.....

.....

.....

.....

.....

.....

**Câu 5.** (Dành cho học sinh giỏi)

Tìm một số biết : 0,125 của số đó bằng 5,320

*Bài giải*

.....

.....

.....

.....

.....

.....

# ĐỀ 13

## Phần I. TRẮC NGHIỆM

**Câu 1.** Viết số thích hợp vào chỗ chấm :

a) Một vườn có 500 cây, trong đó có 300 cây xoài và 200 cây nhãn. Vậy tỉ số giữa cây xoài và cây nhãn trong vườn là : .....

b) Tỉ số trên được viết dưới dạng số thập phân là : .....

c) Tỉ số trên được viết dưới dạng tỉ số phần trăm là : .....

**Câu 2.** Khoanh vào chữ cái trước câu trả lời đúng :

Trong các số 512,37; 439,25; 735,49; 627,54 có chữ số 5 ở hàng phần trăm là :

A. 512,37 B. 429,25 C. 735,49 D. 627,54.

**Câu 3.** Đánh dấu × vào ô trống sau kết quả đúng :

112,06 ha = ... $m^2$. Số thích hợp để viết vào chỗ chấm là :

11206 ☐ 112060 ☐ 1120600 ☐ 11206000 ☐

**Câu 4.** Đúng ghi Đ, sai ghi S vào ô trống :

Nước biển chứa 2,5% muối ăn, biết một lít nước biển cân nặng 1,026 kg. Vậy trong 100 lít nước biển có số gam muối là :

a) 25,65 g ☐ b) 256,5 g ☐ c) 2565 g ☐ d) 2,565 g ☐.

## Phần II. TỰ LUẬN

**Câu 1.** Tính

a) (75,6 – 21,7) : 4 + 22,82 × 2

= .....

b) 21,56 : (75,6 – 65,8) – 0,354 : 2

= .....

**Câu 2.** Tìm x, biết : (x + 0,75) × (4 – 0,8) = 205,8

.....

.....

.....

.....

.....

**Câu 3.**

a) Tìm một số biết : 70% của nó là 98

b) Tính 34% của 54

*Bài giải*

a) .....

b) .....

**Câu 4.** Tổng độ dài đáy và chiều cao của một hình tam giác là 26,8 m; chiều cao ngắn hơn cạnh đáy 2,8 m. Tính diện tích hình tam giác đó ?

*Bài giải*

.....

.....

.....

.....

**Câu 5.** (Dành cho học sinh giỏi)

Tìm một số biết rằng giảm số đó 3,6 lần, được bao nhiêu lại tăng lên 16,6 lần thì được kết quả là 47,31.

*Bài giải*

.....

.....

.....

.....

.....

.....

.....

# ĐỀ 14

## Phần I. TRẮC NGHIỆM

☞ ***Khoanh vào chữ cái đặt trước câu trả lời đúng :***

**Câu 1.** Số lớn nhất trong các số 6,789 ; 6,897 ; 6,978 ; 6,879 là :

A. 6.789 B. 6,897 C. 6,978 D. 6,879.

**Câu 2.** Phép chia 4587 : 37 có số dư là :

A. 4,7 B. 0,10 C. 0,36 D. 36.

**Câu 3.** Số đo 4 $m^2$ 9 $dm^2$ bằng số $m^2$ là:

A. 49 $m^2$ B. 4,9 $m^2$ C. 4,09 $m^2$ D. 4,009 $m^2$.

**Câu 4.** Một cửa hàng bỏ ra 15.000000 đồng tiền vốn để kinh doanh. Biết cửa hàng đó đã thu được tiền lãi bằng 20% tiền vốn. Vậy số tiền lãi là :

A. 300000 đồng B. 3000000 đồng

C. 5000000 đồng D. 7000000 đồng.

## Phần II. TỰ LUẬN

**Câu 1.** Viết thành số thập phân :

$1\frac{1}{2}$ = ... $2\frac{3}{5}$ = ... $3\frac{1}{4}$ = ... $4\frac{7}{25}$ = ...

**Câu 2.** Tìm x, biết :

a) x × 2,5 – 3,46 = 4,68

.....

.....

.....

b) x : 1,2 + 2,15 = 7,28

.....

.....

.....

**Câu 3.** Cho hình chữ nhật MNPQ có chiều dài 13,5 m và chiều rộng 10,2 m. Tính diện tích hình tam giác EPQ.

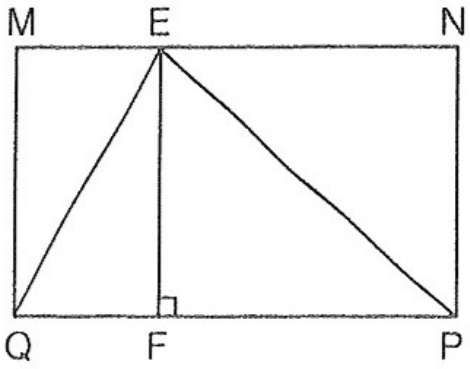


*Bài giải*

.....

.....

.....

**Câu 4.** Người ta trồng lúa trên một thửa đất hình chữ nhật có chu vi 300 m, chiều rộng ngắn hơn chiều dài 50 m.

a) Tính diện tích thửa đất đó ?

b) Biết rằng trung bình cứ 10 $m^2$ thu hoạch được 50 kg thóc. Hỏi thửa đất thu hoạch được bao nhiêu tạ thóc ?

*Bài giải*

.....

.....

.....

.....

.....

.....

.....

.....

.....

.....

**Câu 5.** (Dành cho học sinh giỏi)

Cho hai số thập phân có tổng bằng 88,8. Nếu thêm vào số thứ nhất 5,4 đơn vị và bớt đi ở số thứ hai 6,7 đơn vị thì số thứ hai bằng $\frac{1}{4}$ số thứ nhất. Tìm hai số đó.

*Bài giải*

.....

.....

.....

.....

.....

.....

.....

.....

.....

.....

.....

# ĐỀ 15

## Phần I. TRẮC NGHIỆM

☞ ***Chọn câu trả lời đúng :***

**Câu 1.**

a) Trong các số sau, chữ số 7 trong số nào có giá trị là $\frac{7}{100}$ ?

A. 398,7 B. 398,07 C. 793,8 D. 973,08.

b) Phân số nào là phân số thập phân ?

A. $\frac{10}{28}$ B. $\frac{28}{10}$ C. $\frac{20}{28}$ D. $\frac{28}{23}$.

c) Một đơn vị tám phần nghìn viết dưới dạng số thập phân ta được :

A. $1\frac{8}{10}$ B. $1\frac{8}{100}$ C. 1,8 D. 1,008.

d) Dãy số thập phân nào được xếp theo thứ tự từ bé đến lớn ?

A. 1,425 ; 2,415 ; 5,412 ; 1,524 B. 2,918 ; 1,928 ; 9,218 ; 8,219

C. 3,451 ; 5,134 ; 4,513 ; 1,543 D. 4,209 ; 4,30 ; 9,042 ; 9,42.

**Câu 2.**

a) Biểu thức 0,77 : 0,44 × 2 có giá trị là :

A. 3,5 B. 35 C. 1,75 D. 350.

b) Tỉ số phần trăm của 54 và 300 là :

A. 0,18% B. 18% C. 1,8% D. 180%.

**Câu 3.**

a) Số 0,095 $km^2$ = ... $m^2$

Số thích hợp viết vào chỗ chấm là :

A. 9,5 B. 95000 C. 950 D. 9500.

b) 351 $dm^2$ = ... $m^2$

Số thích hợp viết vào chỗ chấm là :

A. 0,351 B. 3,51 C. 35,1 D. 0,0351.

**Câu 4.** Tam giác ABC có diện tích 40 $cm^2$. Chiều cao AH có độ dài 0,8 dm. Độ dài đáy BC của tam giác ABC là :

A. 5 cm B. 10 cm C. 15 cm D. 20 cm.

## Phần II. TỰ LUẬN

**Câu 1.** Đặt tính rồi tính :

a) 32,463 + 313,29

.....

.....

.....

b) 482,13 – 3,871

.....

.....

.....

c) $982,1\dot{4} \times 1,2$

.....

.....

.....

d) 205,8 : 3,2

.....

.....

.....

**Câu 2.** Tìm x, biết :

a) $x \times 17,5 = 87,5$

.....

.....

.....

b) $1,8 \times x = 34,2$

.....

.....

.....

**Câu 3.** Tìm Q biết :

a) 22,5% của Q là 4,5

.....

.....

b) 25% của Q là 9

.....

.....

**Câu 4.** Hai số có tổng là 7,5 và hiệu của hai số là 2,6. Tìm hai số đó.

*Bài giải*

.....

.....

.....

.....

.....

**Câu 5.** (Dành cho đối tượng học sinh giỏi)

Cho hình bên. So sánh diện tích hai hình tam giác ABD và ADC biết BD = DC × 2

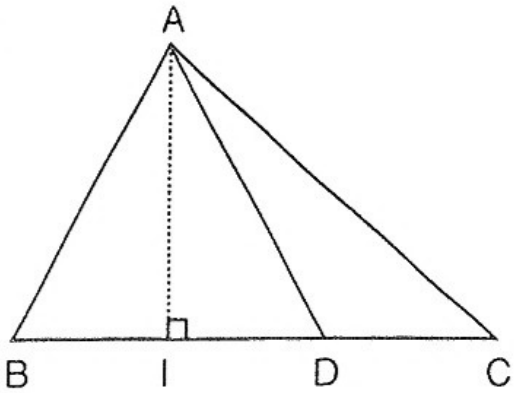


*Bài giải*

.....

.....

.....

.....

# ĐỀ 16

## Phần I. TRẮC NGHIỆM

☞ ***Khoanh vào chữ cái trước câu trả lời đúng :***

**Câu 1.**

a) Số gồm có 3 phần trăm, 7 phần mười và 9 phần nghìn là :

A. 3,709 B. 0,739 C. 0,379 D. 0,973.

b) Số thập phân 0,250 bằng phân số :

A. $\frac{25}{10}$ B. $\frac{250}{100}$ C. $\frac{25}{100}$ D. $\frac{25}{1000}$.

c) Hỗn số $87\frac{32}{1000}$ viết dưới dạng số thập phân ta được :

A. 87,32 B. 8,732 C. 87,032 D. 87,0032.

d) Số bé nhất trong các số 4,325; 4,523; 4,253; 4,352 là :

A. 4,325 B. 4,523 C. 4,253 D. 4,352.

**Câu 2.**

a) Giá trị của biểu thức 654,72 + 208,5 – 12,094 là :

A. 851,126 B. 85,1126 C. 8,51126 D. 851,26

b) Kết quả phép tính $\frac{1}{4} \times 1\frac{1}{2} \times 2\frac{3}{4}$ là :

A. $\frac{32}{33}$ B. $\frac{33}{32}$ C. $\frac{3}{32}$ D. $\frac{2}{33}$.

c) Nếu x = 3,7 thì giá trị biểu thức 5,65 + x × 4,2 là :

A. 2,119 B. 21,19 C. 211,9 D. 2119.

d) 28,96 = 20 + 8 + ☐ + 0,06. Số thích hợp viết vào ô trống là :

A. 0,9 B. 9 C. 90 D. 0,9.

**Câu 3.**

a) 107 $m^2$ = ..... $cm^2$

Số thích hợp để viết vào chỗ chấm là :

A. 1,07 B. 10,7 C. 10700 D. 1070000.

b) 18 $m^2$ = ..... ha

Số thích hợp để viết vào chỗ chấm là :

A. 1800 B. 0,18 C. 0,0018 D. 0,018.

**Câu 4.** Một xưởng may đã dùng hết 350 m vải để may quần áo, trong đó số vải may quần chiếm 60%. Vậy số vải may áo là :

A. 210 m B. 140 m C. 150 m D. 180 m.

## Phần II. TỰ LUẬN

**Câu 1.** Đặt tính rồi tính :

a) 479,25 + 38,49

.....

.....

.....

b) 752,34 – 463,586

.....

.....

.....

c) 643,15 × 8,9

.....

.....

.....

d) 210,3264 : 6,54

.....

.....

.....

**Câu 2.**

a) Viết các số đo sau dưới dạng số đo có đơn vị là xăng-ti-mét :

12,3 dm ; 15,6 m ; 0,957 m ; 8,75 dm

.....

.....

b) Viết các số đo sau dưới dạng số đo có đơn vị là ki-lô-mét vuông :

7000 ha ; 1200 $dam^2$ ; 19,2 $m^2$ ; 1400 $m^2$

.....

.....

**Câu 3.**

a) Tìm một số biết 15% của nó là 36.

b) Một cửa hàng đã bán được 2 tạ gạo và số gạo đó bằng 12,5% tổng số gạo của cửa hàng có trước khi bán. Hỏi trước khi bán, cửa hàng có bao nhiêu tấn gạo ?

*Bài giải*

.....

.....

.....

.....

.....

**Câu 4.** Cho hình vẽ sau :

Tính diện tích hình tam giác EDC theo 2 cách, biết AB = 3,5 cm; BC = 2,6 cm; EB = 2 cm.

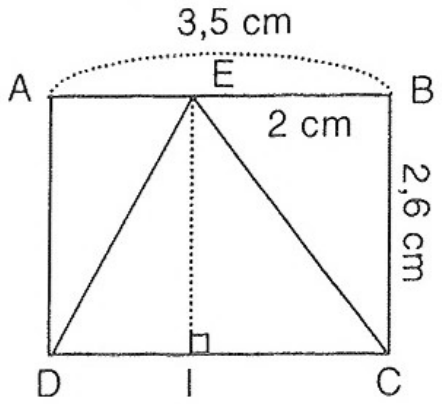


*Bài giải*

.....

.....

.....

.....

.....

.....

.....

.....

.....

**Câu 5.** (Dành cho học sinh giỏi tham khảo thêm)

Một cây cọc cắm thẳng đứng trên mặt đất có chiều cao 156 cm. Khi đó, dưới ánh mặt trời, bóng của nó dài 234 cm. Bên cạnh đó, có một cây cọc cao 104 cm cũng cắm thẳng đứng. Hỏi tại cùng thời điểm ánh mặt trời đang chiếu xuống, bóng của cây cọc thứ hai dài bao nhiêu ?

(Theo kì thi Toán và khoa học quốc tế dành cho học sinh tiểu học)

*Bài giải*

.....

.....

.....

.....

# ĐỀ 17

## Phần I. TRẮC NGHIỆM

☞ ***Khoanh vào chữ cái trước câu trả lời đúng :***

**Câu 1.**

a) Chữ số 3 trong số thập phân 829,378 thuộc hàng nào ?

A. Hàng trăm

B. Hàng phần trăm

C. Hàng chục

D. Hàng phần mười.

b) Chữ số 4 trong số 39,354 có giá trị bằng bao nhiêu ?

A. 4 B. $\frac{4}{1000}$ C. $\frac{4}{100}$ D. $\frac{4}{10}$.

c) 0,8% có giá trị bằng phân số nào ?

A. $\frac{8}{10}$ B. $\frac{8}{100}$ C. $\frac{8}{1000}$ D. $\frac{8}{10000}$.

d) Số thập phân nào chỉ phần tô màu có trong hình bên ?

A. 7,8

B. 8,7

C. 0,87

D. 0,875.

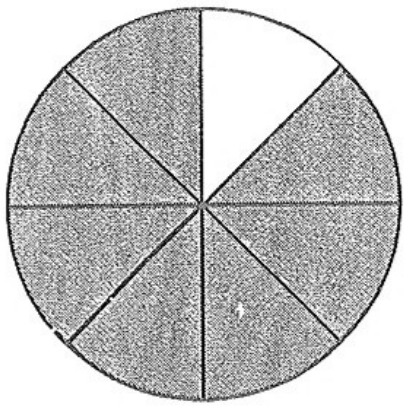

**Câu 2.**

a) Tìm số tự nhiên x, biết: $5,9 < x < 6,5$

A. $x = 6,4$ B. $x = 6,3$ C. $x = 6,2$ D. $x = 6$.

b) Tìm chữ số x, biết: $6,7x8 < 6,719$

A. $x = 0$ B. $x = 1$ C. $x = 5$ D. $x = 8$.

c) $\frac{45}{300}$ được viết dưới dạng tỉ số phần trăm ta được giá trị nào ?

A. $\frac{45}{100}$ B. $\frac{15}{1000}$ C. 45% D. 15%.

d) Tìm tỉ số phần trăm của 2,8 và 80

A. 0,035% B. 0,35% C. 3,5% D. 35%.

**Câu 3.** Cho tam giác MNP (hình vẽ bên). I là trung điểm cạnh NP. Hãy so sánh diện tích hai tam giác MNI và MIP.

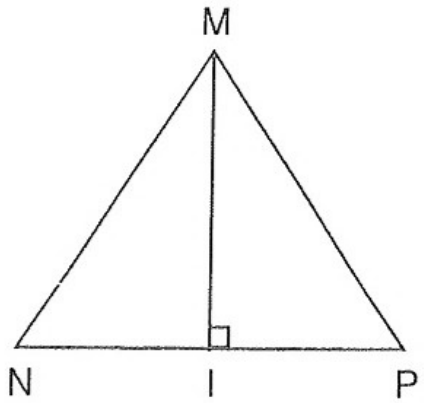


A. $S_{MNI} > S_{MIP}$

B. $S_{MNI} < S_{MIP}$

C. $S_{MNI} = S_{MIP}$

**Câu 4.** Số dân ở một địa phương hiện nay có 8000 người. Hằng năm cứ 1000 người thì tăng 25 người. Số người tăng của địa phương đó sau một năm là :

A. 100 người B. 200 người

C. 300 người D. 400 người.

## Phần II. TỰ LUẬN

**Câu 1.** Tính rồi so sánh kết quả tính :

a) $8,9 \times 0,4$ và $8,9 \times 10 : 25$

.....

.....

b) $4,9 \times 1,25$ và $4,9 \times 10 : 8$

.....

.....

**Câu 2.** Điền dấu (>, <, =) vào chỗ chấm :

a) $9\frac{3}{5}$ ... 9,35 b) $7\frac{1}{25}$ ... 7,2 c) 36,09 ... $37\frac{1}{10}$ d) $8\frac{3}{20}$ ... 8,15

**Câu 3.**

a) Viết các số đo sau dưới dạng số thập phân có đơn vị là mét

2 m 7 dm = ..... ; 2 dm = ..... ; 26 m 5 cm = ..... ; 215 cm = .....

b) Viết các số đo sau dưới dạng số đo có đơn vị là mét vuông.

11 $km^2$ = ..... ; 18 ha = ..... ; 9,4 ha = ..... ; 517 $dm^2$ = .....

**Câu 4.** Cho hình chữ nhật ABCD (hình vẽ bên) có chiều rộng bằng $\frac{2}{3}$ chiều dài. Trên BC lấy điểm M bất kì. Nối hai đoạn MA và MB ta được tam giác MAD. Tính diện tích tam giác MAD.

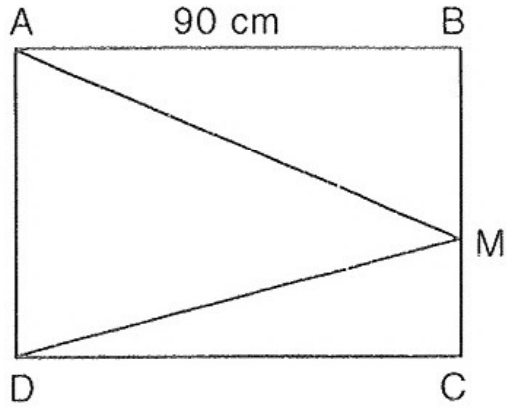


*Bài giải*

.....

.....

.....

**Câu 5.** (Dành cho học sinh giỏi tham khảo thêm)

Một con cá sấu có chiều dài của thân và đuôi gấp 5 lần chiều dài của đầu. Con cá sấu có chiều dài từ đầu đến đuôi là 300 cm. Tính chiều dài của đầu con cá sấu.

(Theo cuộc thi học sinh giỏi Toán quốc tế dành cho học sinh tiểu học)

*Bài giải*

.....

.....

.....

.....

.....

# ĐỀ 18

## Phần I. TRẮC NGHIỆM

**Câu 1.** Chọn câu trả lời đúng :

a) Phân số chỉ phần có tô màu của hình bên là :

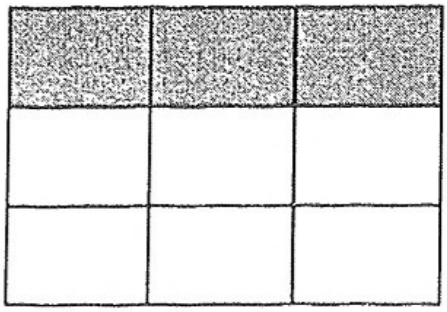

A. $\frac{1}{2}$ B. $\frac{1}{3}$

C. $\frac{1}{4}$ D. $\frac{1}{5}$.

b) Phân số $\frac{4}{25}$ được viết dưới dạng tỉ số phần trăm là :

A. $\frac{8}{10}$ B. $\frac{16}{10}$ C. $\frac{8}{100}$ D. $\frac{16}{100}$.

c) $\frac{15}{60}$ được viết dưới dạng số thập phân là :

A. 0,3 B. 0,25 C. 0,5 D. 0,05.

d) 3,5 được viết dưới dạng hỗn số là :

A. $3\frac{5}{10}$ B. $35\frac{1}{10}$ C. $3\frac{5}{100}$ D. $35\frac{1}{100}$.

**Câu 2.** Đúng ghi Đ, sai ghi S vào ô trống :

a) 59 $m^2$ 4 $dm^2$ = $59\frac{4}{100}$ $m^2$ ☐ 59 $m^2$ 4 $dm^2$ = $59\frac{4}{10}$ $m^2$ ☐

b) 9060 m = 90 km 60 m ☐ 9060 m = 9 km 60 m ☐

c) 1 tấn 5 kg = 10,05 tạ ☐ 1 tấn 5 kg = 1,005 tạ ☐

d) 4008 $dm^2$ = 4,8 $m^2$ ☐ 400,8 $dm^2$ = 40,08 $m^2$ ☐

**Câu 3.** Điền dấu × vào ô trống sau kết quả đúng :

a) Phép tính 308,7 × 1,04 có kết quả là :

32,1048 ☐ ; 321,048 ☐ ; 3210,48 ☐ ; 321048 ☐

b) Phép tính 188,48 : 24,8 có kết quả là :

7,6 ☐ ; 76 ☐ ; 0,76 ☐ ; 0,076 ☐

c) Phép tính 92 + 6,45 × 96 có kết quả là :

619,2 ☐ ; 6192 ☐ ; 711,2 ☐ ; 71,12 ☐

**Câu 4.** Viết tiếp vào chỗ chấm :

Một tấm bảng hình chữ nhật, có diện tích 2,8 $dm^2$, chiều rộng đo được 14 cm, vậy chiều dài của tấm bảng là ...

## Phần II. TỰ LUẬN

**Câu 1.** Tìm x, biết :

a) $9 - x : 2 = 3$ b) $\frac{x}{9} = \frac{8}{5}$ c) $x - \frac{1}{3} = \frac{7}{5}$

..... ..... .....

..... ..... .....

**Câu 2.** Viết các số đo sau đây dưới dạng số thập phân với các đơn vị đo :

a) Bằng mét

9 m 2 dm = .....

182 cm = .....

6 m 47 mm = .....

b) Bằng mét vuông

3 $m^2$ 11 $dm^2$ = .....

37 $m^2$ 8 $dm^2$ = .....

12 $m^2$ 398 $cm^2$ = .....

**Câu 3.**

a) Viết phân số $\frac{9}{10}$ dưới dạng tỉ số phần trăm.

.....

b) Gửi tiết kiệm 3000000 đồng với lãi suất 1,25% một tháng thì mỗi tháng nhận được bao nhiêu tiền lãi ?

.....

.....

.....

**Câu 4.** Hình tam giác ABC có diện tích 144 $cm^2$, cạnh đáy BC = 16 cm. Trên đường cao AI lấy điểm O sao cho OI = $\frac{1}{3}$AI. Tính diện tích tam giác OBC.

*Bài giải*

.....

.....

.....

.....

**Câu 5.** Tính nhanh :

a) $45,5 \times 21 + 54,5 \times 21$ = .....

b) $145,5 \times 5,09 - 33,5 \times 5,09 - 12 \times 5,09$ = .....

# ĐỀ 19

## Phần I. TRẮC NGHIỆM

☞ ***Khoanh vào chữ cái trước câu trả lời đúng :***

**Câu 1.**

a) Chữ số 8 trong số thập phân 37,5689 có giá trị là :

A. 0,8 B. 0,08 C. $\frac{8}{1000}$ D. $\frac{8}{10000}$.

b) $15\frac{7}{100}$ được viết dưới dạng số thập phân là :

A. 1,57 B. 15,07 C. 15,007 D. 15,7.

**Câu 2.**

a) 0,29% được viết dưới dạng phân số là :

A. $\frac{29}{100}$ B. $\frac{29}{10}$ C. $\frac{29}{1000}$ D. $\frac{29}{10000}$.

b) 10% của 5 dm là :

A. 0,5 m B. 5 dm C. 5 cm D. 50 cm.

**Câu 3.**

a) Phép tính $2\frac{1}{5} + \frac{5}{200}$ có giá trị là :

A. 2,225 B. 2,025 C. 2,25 D. 2,205.

b) Nếu x = 2,7 thì giá trị biểu thức 5,64 + x × 2,5 là :

A. 20,82 B. 20,83 C. 20,84 D. 12,39.

**Câu 4.** Một hình tam giác có diện tích 384 $cm^2$, chiều cao 24 cm. Vậy cạnh đáy của hình tam giác đó là.

A. 16 cm B. 32 cm C. 16 $cm^2$ D. 32 $cm^2$.

## Phần II: TỰ LUẬN

**Câu 1.** Đặt tính rồi tính

a) 60,203 + 24,095

.....

.....

.....

b) 4,35 – 0,549

.....

.....

.....

c) 273,05 × 2,39

.....

.....

.....

d) 2,04 : 0,68

.....

.....

.....

**Câu 2.** Điền dấu (>, <, =) vào chỗ chấm :

$18\ cm^2\ 9\ mm^2$ ... $189\ mm^2$ $\qquad$ $8\ dm^2\ 1\ cm^2$ ... $810\ cm^2$

$35\ m^2\ 14\ dm^2$ ... $35\frac{14}{100}\ m^2$ $\qquad$ $790\ ha$ ... $79\ km^2$

**Câu 3.** Cả hai thùng có 26,12 kg kẹo. Nếu chuyển từ thùng thứ nhất sang thùng thứ hai 2,04 kg thì số ki-lô-gam kẹo trong mỗi hộp bằng nhau. Hỏi lúc đầu mỗi hộp có bao nhiêu ki-lô-gam kẹo ?

*Bài giải*

.....

.....

.....

.....

.....

.....

.....

.....

**Câu 4.** Một mảnh vườn hình tam giác có số đo cạnh đáy bằng $\frac{2}{5}$ số đo chiều cao và kém chiều cao 45 m.

a) Tính diện tích mảnh vườn.

b) Người ta trồng 80 cây xoài và nhãn trên mảnh vườn. Số cây xoài nhiều hơn số cây nhãn là 30 cây. Tính số cây mỗi loại.

*Bài giải*

.....

.....

.....

.....

.....

.....

.....

.....

.....

.....

.....

.....

.....

**Câu 5.** (Dành cho học sinh giỏi)

Không tính tổng hãy phân tích tổng sau thành tích của hai thừa số :

$$0,085 + 0,075 + 0,025 + 0,015$$

*Bài giải*

.....

.....

.....

.....

# ĐỀ 20

## Phần I. TRẮC NGHIỆM

☞ ***Khoanh vào chữ cái trước câu trả lời đúng :***

**Câu 1.**

a) $4\frac{3}{5}$ có giá trị bằng phân số :

A. $\frac{9}{5}$ B. $\frac{12}{5}$ C. $\frac{23}{5}$

b) $27\frac{6}{100}$ viết dưới dạng số thập phân ta được :

A. 27,6 B. 27,06 C. 2,76

**Câu 2.**

a) 275 kg = 2,75 ... Đơn vị thích hợp viết vào chỗ chấm là :

A. Tấn B. Tạ C. Yến.

b) 2,015 m = ... dm. Số thích hợp viết vào chỗ chấm là :

A. 20,15 B. 201,5 C. 2015.

**Câu 3.**

a) 1 $m^2$ 26 $cm^2$ = ... $cm^2$. Số thích hợp để viết vào chỗ chấm là :

A. 126 B. 1026 C. 10026.

b) Nửa chu vi của một khu đất hình chữ nhật là 550 m, chiều rộng bằng $\frac{5}{6}$ chiều dài. Diện tích khu đất đó là :

A. 7500 $m^2$ B.75000 $m^2$ C. 7500 ha.

**Câu 4.**

a) 10% của một số bằng 96 thì số đó là :

A. 9,6 B. 960 C. 0,960.

b) Một người bán hàng bỏ ra 80000 đồng tiền vốn và được lãi 2%. Số tiền lãi của người bán hàng là :

A. 20000 đồng B. 18000 đồng D. 1600 đồng.

## Phần II. TỰ LUẬN

**Câu 1.** Tìm x, biết :

a) $x \times 4,2 = 216,72$

$x =$ .....

$x =$ .....

b) $x : 8,5 = 47,05 - 29,75$

$x =$ .....

$x =$ .....

$x =$ .....

**Câu 2.** Tính :

a) $(51,24 - 8,2) : 26,9 : 10 =$ .....

b) $263,24 : (31,16 + 34,65) - 3,99 =$ .....

**Câu 3.**

a) Viết 75%; 15%; 30% thành các phân số tối giản :

.....

.....

b) Viết $\frac{3}{4}$; $\frac{2}{5}$; $\frac{3}{5}$ thành các tỉ số phần trăm :

.....

.....

**Câu 4.** Một thửa đất hình tam giác có trung bình cộng của cạnh đáy và chiều cao là 53,1 m, chiều cao kém cạnh đáy 14 m. Trên thửa đất người ta trồng lúa, cứ 1 $m^2$ thu hoạch được 0,5 kg thóc. Tính số thóc thu hoạch được trên thửa đất bằng bao nhiêu kg ?

*Bài giải*

.....

.....

.....

.....

.....

.....

.....

.....

.....

# ĐỀ 21

## Phần I. TRẮC NGHIỆM

☞ ***Khoanh vào chữ cái trước câu trả lời đúng :***

**Câu 1.**

a) Số thập phân gồm 12 đơn vị 7 phần mười; sáu phần nghìn được viết là :

A. 1276 B. 12,76 C. 12,706 D. 12,67.

b) $\frac{12}{100}$ viết dưới dạng số thập phân được :

A. 1,2 B. 0,12 C. 0,012 C. 0,102.

**Câu 2.**

a) Số lớn nhất trong các số 14,25; 9,925; 13,52; 14,015 là :

A. 14,25 B. 9,925 C. 13,52 D. 14,015.

b) Số bé nhất trong các số 9,25; 8,52; 7,89; 6,98 là :

A. 9,25 B. 8,52 C. 7,89 D. 6,98.

**Câu 3.**

a) 29 km 415 m = ... km

Số thích hợp để viết vào chỗ chấm là :

A. 29415 B. 29,415 C. 294,15 D. 2941,5.

b) 87 $cm^2$ 6 $mm^2$ = ... $cm^2$

Số thích hợp để viết vào chỗ chấm là :

A. 876 B. 87,6 C. 87,06 D. 87,006.

**Câu 4.** Một thửa đất hình tam giác có diện tích 740 $m^2$, độ dài đáy là 14,8 m. Chiều cao của thửa đất đó là :

A. 50 m B. 100 m C. 150 m D. 200 m.

## Phần II. TỰ LUẬN

**Câu 1.**

a) Tính $4\frac{3}{5} + 3\frac{5}{7}$ = .....

b) $\frac{3}{4} \times 4,5 + 5,9 \times 1\frac{1}{2}$ = .....

c) 15,61 : (135,8 – 113,5) × 38,2 = .....

d) 15,7 + 4,3 × 2,8 + 18,24 : 3 – 2,19 = .....

**Câu 2.** Tính tỉ số phần trăm của :

a) 12 và 60

.....

b) 4,6 và 0,5

.....

c) 104,4 và 7,2

.....

d) 0,7 và 0,35

.....

**Câu 3.**

a) Viết các số đo dưới dạng số đo có đơn vị là mét vuông :

490000 $cm^2$ = ..... 1080 $dm^2$ = .....

20 $m^2$ 6 $dm^2$ = ..... 2 $m^2$ 2 $dm^2$ = .....

b) Viết số thích hợp vào chỗ chấm :

$\frac{1}{4}$ $hm^2$ = ..... $m^2$ $\frac{2}{5}$ $km^2$ = ..... $hm^2$

$4\frac{4}{100}$ $m^2$ = ..... $m^2$ ..... $dm^2$ $2\frac{25}{100}$ $m^2$ = ..... $m^2$ ..... $dm^2$

**Câu 4.** Một kho gạo đã bán tuần lễ đầu 700 tạ gạo bằng 35% tổng số gạo có trong kho. Tuần lễ thứ hai kho gạo đã bán một số gạo bằng 40% số gạo còn lại. Hỏi trong kho còn lại bao nhiêu tạ gạo ?

*Bài giải*

.....

.....

.....

.....

.....

.....

.....

.....

.....

**Câu 5.** (Dành cho học sinh giỏi)

Tìm x biết : 65 × x + 35 × x = 6000

.....

.....

.....

.....

# ĐỀ 22

## Phần I. TRẮC NGHIỆM

**Câu 1.** Khoanh vào chữ cái trước câu trả lời đúng :

a) Số thập phân gồm 58 đơn vị 9 phần nghìn được viết là :

A. $58\frac{9}{10000}$ B. 58,9 C. 58,09 D. 58,009.

b) Dời dấu phẩy của số 0,035 sang bên phải hai chữ số ta được một số thập phân có giá trị bằng phân số :

A. $\frac{35}{10}$ B. $\frac{35}{100}$ C. $\frac{35}{1000}$ C. $3\frac{5}{100}$.

**Câu 2.** Nối với số đo bằng 5,03 $m^2$

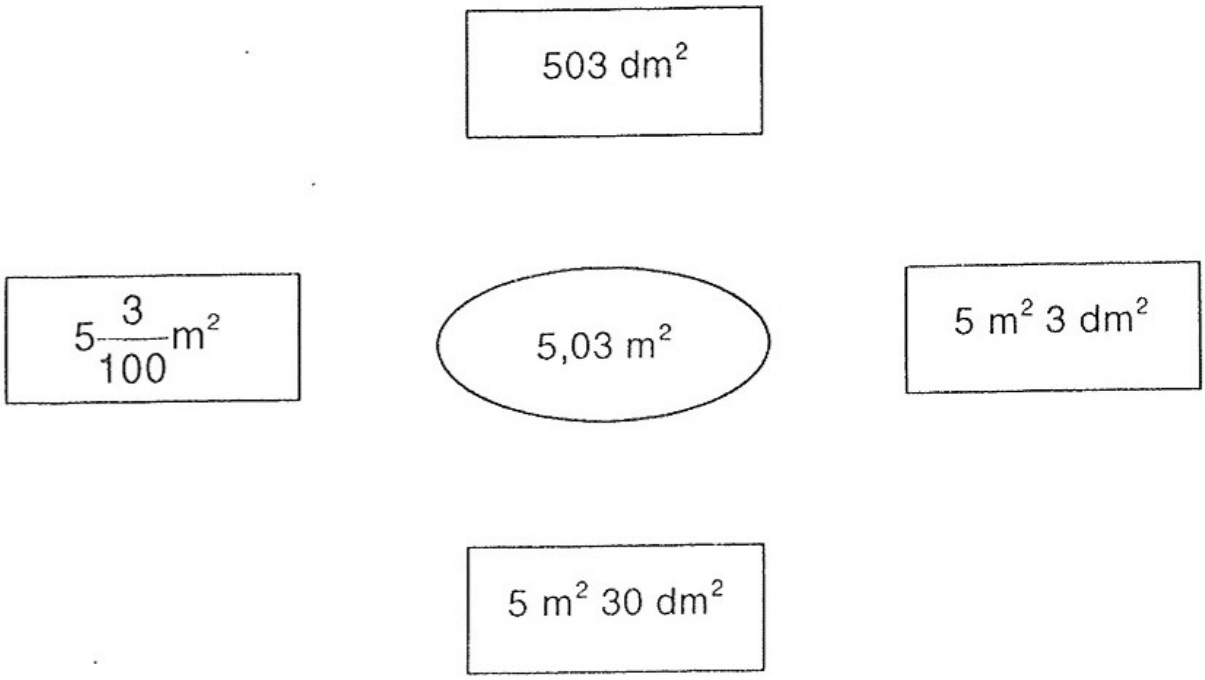


**Câu 3.** Khoanh vào chữ cái trước kết quả

a) Tổng của 34,8; 9,5 và 26,7 là :

A. 80 B. 71 C. 156,5 D. 146,5.

b) Giá trị của biểu thức 999,5 – 26,6 × 37,02 là :

A. 14,768 B. 147,68 C. 1476,8 D. 14768.

**Câu 4.** Viết tiếp vào chỗ chấm :

Một hình tam giác có độ dài đáy là 40,5 cm, chiều cao bằng $\frac{2}{5}$ độ dài đáy. Diện tích của hình tam giác đó là .....

## Phần II. TỰ LUẬN

**Câu 1.** Tính tỉ số phần trăm của

a) 45 và 36

.....

b) 63 và 72

.....

c) 18 và 90

.....

d) 51 và 8,5

.....

**Câu 2.** Tính giá trị biểu thức :

a) $\frac{3}{4} \times 8{,}4 + 2{,}8 \times 1\frac{1}{2} =$ .....

b) $\frac{3}{4} \times 2\frac{3}{9} + 45{,}8 \times 0{,}07 =$ .....

**Câu 3.** Tính diện tích phần gạch chéo trong hình bên.

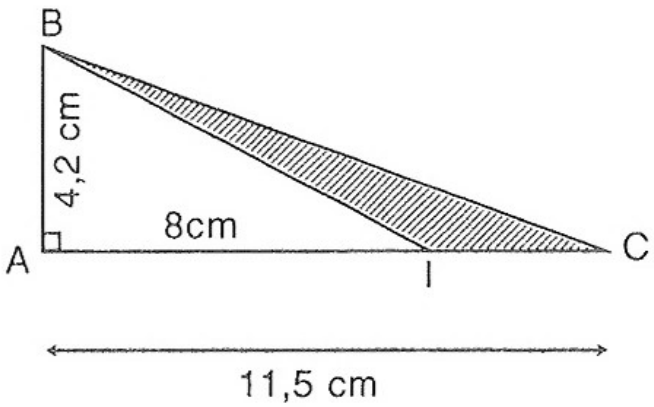


**Câu 4.** Trường em có tất cả 660 học sinh. Khối lớp Bốn nhiều hơn khối lớp Năm là 24 học sinh và ít hơn khối lớp Ba là 36 học sinh. Hỏi số học sinh mỗi khối là bao nhiêu ?

.....

.....

.....

.....

.....

.....

.....

.....

.....

.....

.....

# ĐỀ 23

## Phần I. TRẮC NGHIỆM

**Câu 1.** Đúng ghi Đ, sai ghi S

a) Số 42,007 đọc là :

A. Bốn mươi hai phẩy bảy ☐

B. Bốn mươi hai phẩy linh bảy ☐

C. Bốn mươi hai đơn vị bảy phần nghìn ☐

D. Bốn mươi hai phẩy không trăm linh bảy ☐

b) Số gồm chín mươi tám đơn vị và sáu phần trăm được viết là :

A. 98,6 ☐ B. 98,06 ☐ C. $98\frac{6}{10}$ ☐ D. $98\frac{60}{100}$ ☐.

**Câu 2.** Chọn kết quả đúng :

a) Biểu thức $2 \times 4{,}35 + x = 17{,}03$. x có giá trị là :

A. 8,3 B. 8,33 C. 8,033 D. 8,303.

b) Tìm số tự nhiên x lớn nhất sao cho $x \times 3{,}4 < 20{,}5$

A. $x = 4$ B. $x = 5$ C. $x = 6$ D. $x = 7$.

**Câu 3.** Nối các số đo có giá trị bằng nhau :

| | |
|---|---|
| 0,7 $km^2$ | 7070 m |
| 7,07 km | 77000 $m^2$ |
| 7,7 $m^2$ | 770 $dm^2$ |
| 7,7 ha | 700000 $m^2$ |
| 0,7 $km^2$ | 70 ha |

**Câu 4.** Viết tiếp vào chỗ chấm :

Một mảnh đất hình tam giác có chiều cao 32 cm và cạnh đáy bằng $\frac{3}{4}$ chiều cao. Diện tích của mảnh đất là .....

## Phần II. TỰ LUẬN

**Câu 1.** Viết các hỗn số sau thành số thập phân rồi chuyển thành phân số thập phân :

$1\frac{1}{2}$ = ..... $2\frac{3}{5}$ = ..... $6\frac{7}{25}$ = ..... $3\frac{1}{4}$ = .....

**Câu 2.** Đặt tính rồi tính :

a) 13,346 + 321,19

.....

.....

.....

b) 6232 – 46,9

.....

.....

.....

c) 987,03 × 1,9

.....

.....

.....

.....

.....

.....

d) 39,858 : 18,2

.....

.....

.....

.....

.....

.....

**Câu 3.** Tính :

a) 12% của 325 tạ

.....

b) 67% của 0,76 ha

.....

c) 0,5% của 45 *l*

.....

d) 9% của 250 m

.....

**Câu 4.** Trong kho có 520 kg gạo. Buổi sáng bán được $\frac{2}{5}$ số gạo đó. Buổi chiều bán được $\frac{1}{4}$ số gạo còn lại. Hỏi trong kho còn lại bao nhiêu ki-lô-gam gạo.

*Bài giải*

.....

.....

.....

.....

.....

# ĐỀ 24

## Phần I. TRẮC NGHIỆM

**Câu 1.** Khoanh vào chữ cái trước câu trả lời đúng :

a) Chữ số 5 trong số 89,005 có giá trị là :

A. $\frac{5}{10}$ B. $\frac{5}{100}$ C. $\frac{5}{1000}$ D. 5.

b) Số đo 3 $m^2$ 5 $dm^2$ chuyển thành số thập phân thì được :

A. 3,5 $m^2$ B. 3,05 $m^2$ C. 3,005 $m^2$ D. 305 $m^2$.

c) 15 $m^2$ 7 $dm^2$ = ... $m^2$. Số thích hợp điền vào chỗ chấm là :

A. 15,07 $m^2$ B. 156 $m^2$ C. 15,07 $m^2$ D. 15,007 $m^2$.

**Câu 2.**

a) Khoanh vào số bé nhất trong các số 59,32 ; 58,92 ; 58,23 ; 58,032

b) Khoanh vào số lớn nhất trong các số 16,259 ; 16,549 ; 16,99 ; 16,819

**Câu 3.** Đúng ghi Đ, sai ghi S vào ô trống :

a) Phép tính 87,06 + 9,5 có kết quả là : 96,11 ☐ ; 96,56 ☐

b) Phép tính 81 – 8,99 có kết quả là : 72,01 ☐ ; 72,89 ☐

c) Phép tính 92,5 × 18,5 có kết quả là : 1711,25 ☐ ; 171,125 ☐

**Câu 4.** Viết tiếp vào chỗ chấm :

Một người mua gạo hết 1650000 đồng. Sau khi bán hết số gạo, người đó thu được 1773750 đồng. Như vậy :

a) Tỉ số phần trăm của tiền bán so với tiền vốn là .....

b) Tỉ số phần trăm của tiền lãi so với tiền vốn là .....

## Phần II. TỰ LUẬN

**Câu 1.** Viết các số đo sau dưới dạng số đo có đơn vị là mét vuông :

a) 150 ha = ..... 35 $km^2$ = .....

b) 1800 $dm^2$ = ..... 78000 $dm^2$ = .....

c) 50 $m^2$ 7 $dm^2$ = ..... 16 $m^2$ 7 $dm^2$ = .....

**Câu 2.**

a) Viết các hỗn số thành số thập phân :

$8\frac{9}{10}$ = ..... $90\frac{65}{1000}$ = .....

$64\frac{2}{100}$ = ..... $82\frac{201}{1000}$ = .....

b) Chuyển số thập phân thành phân số thập phân :

1,95 = ..... 0,055 = .....

0,07 = ..... 0,007 = .....

**Câu 3.** Tính :

a) 12% của 795 tấn

.....

b) 89% của 232 tạ

.....

c) 0,3% của 147 m

.....

d) 21% của 530 *l*

.....

**Câu 4.** Cho tam giác ABC có đáy BC là 18 cm, chiều cao AI là 8 cm. Gọi M là trung điểm của cạnh đáy BC (như hình vẽ).

a) Tính diện tích tam giác ABM.

b) Tính tỉ số phần trăm của diện tích tam giác ABM so với diện tích tam giác ABC.

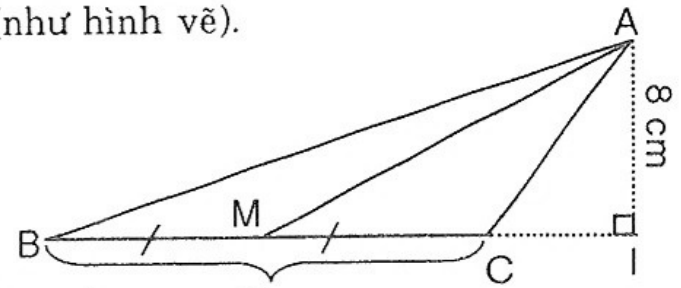


*Bài giải*

.....

.....

.....

.....

.....

.....

# ĐỀ 25

## Phần I. TRẮC NGHIỆM

☞ ***Khoanh vào chữ cái trước câu trả lời đúng :***

**Câu 1.**

a) Hỗn số $45\frac{18}{100}$ được viết dưới dạng số thập phân là :

A. 4,518 B. 45,18 C. 45,018 D. 451,8.

b) 80,005 được viết dưới dạng hỗn số là :

A. $80\frac{5}{10}$ B. $80\frac{5}{100}$ C. $80\frac{5}{1000}$ D. $80\frac{5}{10000}$.

c) Số 258,379 được viết thành tổng là :

A. 200 + 50 + 8 + 0,3 + 0,07 + 0,009 B. 258 + 0,3 + 0,7 + 0,9

C. $200 + 50 + 8 + \frac{3}{10} + \frac{79}{100}$ D. 258 + 0,3 + 0,79.

d) Tổng của $92 + 6 + \frac{5}{100}$ là :

A. 92,65 B. 98,5 C. 98,05 D. 926,05.

**Câu 2.**

a) 84 $m^2$ 2 $dm^2$ = ... $m^2$. Số thích hợp để điền vào chỗ chấm là :

A. 84,2 B. 8,42 C. 84,02 D. 84,002.

b) $\frac{2}{5}$ $m^2$ = ... $cm^2$. Số thích hợp để điền vào chỗ chấm là :

A. 0,4 B. 40 C. 400 D. 4000.

**Câu 3.**

a) 98,58 | 25
235 | 3,94
108
8

. Phép chia bên có thương là 3,94 và số dư là :

A. 8 B. 0,8 C. 0,08 D. 0,008.

b) 47,78 | 37
107 | 1,291
338
050
13

. Phép chia bên có thương là 1,291 và có số dư là :

A. 13 B. 1,3 C. 0,13 D. 0,013.

**Câu 4.**

a) 80% của x là 400. Vậy số x là :

A. 320 B. 500 C. 520 D. 550.

b) Khối lớp Năm có 240 học sinh trong đó có 85% học sinh được xếp học lực khá và giỏi, còn lại là học sinh xếp học lực trung bình. Hỏi khối lớp Năm có bao nhiêu học sinh xếp học lực trung bình ?

A. 25 học sinh B. 36 học sinh

C. 50 học sinh D. 72 học sinh.

## Phần II. TỰ LUẬN

**Câu 1.** Tính bằng hai cách :

a) (2,04 + 3,4) : 0,34

Cách 1 : .....

Cách 2 : .....

b) 0,96 : 0,6 – 0,36 : 0,6

Cách 1 : .....

Cách 2 : .....

**Câu 2.** Tìm x :

a) $0,25 \times x = 12,65 - 3\frac{1}{4}$

.....

.....

.....

.....

.....

b) $x + \frac{38}{10} = 7 - \frac{25}{10}$

.....

.....

.....

.....

.....

**Câu 3.** Chu vi một khu đất hình chữ nhật là 3780,36 m. Tính diện tích khu đất hình chữ nhật đó, biết chiều rộng bằng 80% chiều dài.

*Bài giải*

.....

.....

.....

.....

.....

.....

.....

.....

.....

.....

.....

**Câu 4.** (Dành cho học sinh giỏi)

Cho tam giác ABC có đáy BC = 36 cm. Nếu kéo dài cạnh đáy BC thêm một đoạn CE = 4 cm thì diện tích tăng thêm 84 $cm^2$. Tính diện tích tam giác ABC.

*Bài giải*

.....

.....

.....

.....

.....

# 5 ĐỀ KIỂM TRA GIỮA HỌC KÌ 2

## ĐỀ 26

**Câu 1.** Khoanh vào chữ cái đặt trước câu trả lời đúng :

$\frac{75}{500}$ được viết dưới dạng tỉ số phần trăm là

A. $\frac{3}{20}$ B. 15% C. $\frac{30}{200}$ D. 30%.

**Câu 2.** Đúng ghi Đ, sai ghi S vào ô trống :

a) Tỉ số phần trăm của 7 và 25 là :
7 : 25 = 0,28 (tức là 28%) ☐

b) Tỉ số phần trăm của 903 và 645 là :
903 : 645 = 1,4 = 140% ☐

c) Tỉ số phần trăm của 180 và 14,4 là : 180 : 14,4 = 1,25% ☐

d) Tỉ số phần trăm của 200 và 2,5 là : 200 : 2,5 = 0,8% ☐

**Câu 3.** Đánh dấu × vào ô trống sau kết quả đúng :

Kết quả điều tra về tỉ lệ học sinh học giỏi các môn học của 200 em khối lớp 5 được thể hiện trên biểu đồ. Trong 200 em học sinh đó, số học sinh học giỏi môn Toán là :

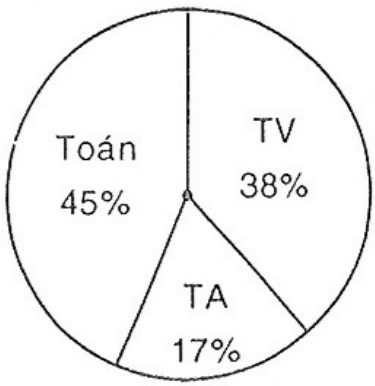


a) 45 em ☐ b) 90 em ☐

c) 60 em ☐ d) 120 em ☐.

**Câu 4.** Viết tiếp vào chỗ chấm :

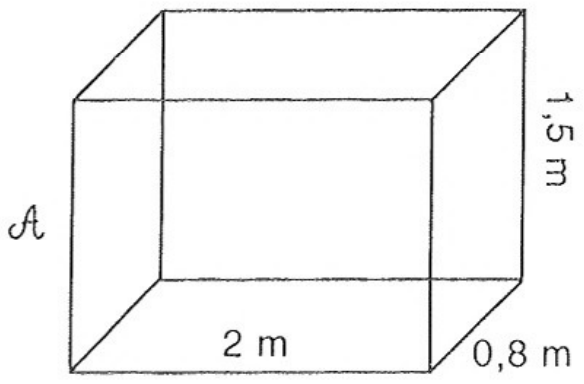


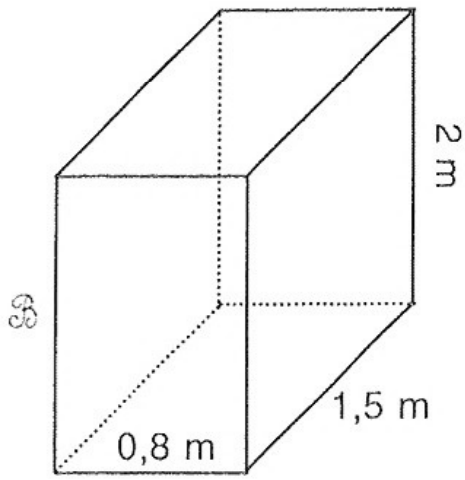


a) Hình (A) có thể tích là .....

b) Hình (B) có thể tích là .....

c) Hình (A) có thể tích ..... hình (B)

## Phần II. TỰ LUẬN

**Câu 1.** Tính tỉ số phần trăm của hai số :

a) 3 và 4 = .....  b) 1 và 2 = .....

c) 3 và 5 = .....  d) 8 và 40 = .....

**Câu 2.** Tính

a) 19% + 45,5% = .....  b) 17,5% × 5 = .....

c) 80,2% − 60,2% = .....  d) 54% : 3 = .....

**Câu 3.** Một chùm bong bóng bay có 16 bong bóng màu xanh và 20 bong bóng màu vàng. Tìm tỉ số phần trăm giữa số bong bóng màu xanh và số bong bóng màu vàng của chùm bong bóng đó ?

*Bài giải*

.....

.....

.....

**Câu 4.** Lớp 5B có 35 học sinh, trong đó số học sinh khá giỏi chiếm 80%. Tính số học sinh khá giỏi của lớp 5B ?

*Bài giải*

.....

.....

.....

**Câu 5.** Tính nhanh (Dành cho đối tượng học sinh giỏi) :

30,9 − 28,2 + 25,5 − 22,8 + ... + 3,9 − 1,2

*Bài giải*

.....

.....

.....

.....

.....

.....

.....

.....

.....

.....

.....

# ĐỀ 27

## Phần I. TRẮC NGHIỆM

**Câu 1.** Khoanh vào chữ cái đặt trước câu trả lời đúng :

a) Phân số $\frac{90}{600}$ viết dưới dạng tỉ số phần trăm là :

A. $\frac{30}{20}$ B. 15% C. 150% D. $\frac{3}{20}$.

b) 8 $m^3$ 7 $dm^3$ = ... $m^3$. Số thích hợp để điền vào chỗ chấm là :

A. 87 B. 80,07 C. 8,007 D. 8,0007.

c) Chu vi của hình tròn có bán kính r = 1,5 cm là :

A. 7,065 B. 9,42 C. 94,2 D. 70,65.

**Câu 2.** Đúng ghi Đ, sai ghi S vào ô trống :

a) Kết quả phép tính : 0,603 : 0,009 là : 67 ☐; 0,67 ☐

b) Kết quả phép tính : 100 + $\frac{7}{10}$ + 0,08 là :

10,078☐; 1,0078☐; 100,78☐

**Câu 3.** Viết số thích hợp vào chỗ chấm :

a) 802,435572 $m^3$ = ..... $dm^3$ = ..... $cm^3$

b) 1928276000 $cm^3$ = ..... $dm^3$ = ..... $m^3$

**Câu 4.** Đánh dấu × vào ô trống sau kết quả đúng :

Một cái hộp dạng hình hộp chữ nhật có chiều dài 10 dm, chiều rộng 6 dm và chiều cao 4 dm. Người ta xếp các hộp nhỏ hình lập phương có cạnh 1 dm vào trong hộp chữ nhật. Hỏi có thể xếp được nhiều nhất bao nhiêu hộp nhỏ hình lập phương để đầy hộp hình chữ nhật ?

a) 72 hộp ☐ b) 240 hộp ☐

c) 124 hộp ☐ d) 160 hộp ☐.

## Phần II. TỰ LUẬN

**Câu 1.** Đặt tính rồi tính :

a) 12,5 × 25,4

.....

.....

.....

.....

b) 124,5 × 45,6

.....

.....

.....

.....

c) 25996,17 : 17,9

.....

.....

.....

d) 27702,624 : 35,4

.....

.....

.....

**Câu 2.** Có 500 học sinh đồng diễn thể dục. Biểu đồ sau đây cho biết tỉ số phần trăm học sinh lớp 3, học sinh lớp 4 và học sinh lớp 5 tham gia đồng diễn. Hỏi có bao nhiêu học sinh lớp 5 tham gia đồng diễn thể dục ?

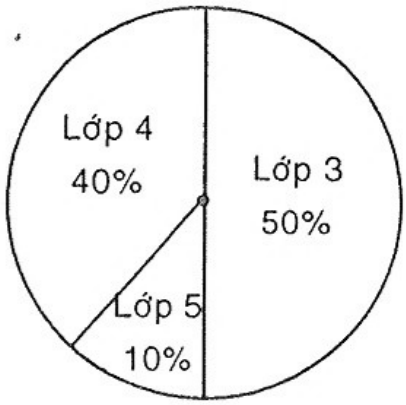


*Bài giải*

.....

.....

.....

**Câu 3.**

a) Viết các số đo sau đây dưới dạng số đo có đơn vị là đề-xi-mét khối :

$7\ m^3$ = ..... $68{,}2\ m^3$ = .....

$0{,}909\ m^3$ = ..... $\frac{3}{5}\ m^3$ = .....

b) Viết các số đo sau đây dưới dạng số đo có đơn vị là xăng-ti-mét khối :

$3\ dm^3$ = ..... $1{,}842\ dm^3$ = .....

$21{,}59\ m^3$ = ..... $\frac{3}{4}\ m^3$ = .....

**Câu 4.** Một bể nước dạng hình hộp chữ nhật có đáy là hình vuông cạnh 4 dm, chiều cao 2,3 dm (các kích thước đều đo ở trong lòng bể). Biết rằng 70% thể tích của bể đang chứa nước. Hỏi :

a) Trong bể có bao nhiêu lít nước ?

.....

.....

b) Mức nước trong bể cao bao nhiêu mét ?

.....

.....

.....

**Câu 5.** (Dành cho đối tượng học sinh giỏi)

Tìm x, biết : $245{,}68 - (x : 4 + x \times 6) = 43{,}14 \times 3$

.....

.....

.....

.....

.....

.....

.....

.....

# ĐỀ 28

## Phần I. TRẮC NGHIỆM

**Câu 1.** Khoanh vào chữ cái trước câu trả lời đúng :

a) 4% của 1000 m là :

A. 40 m B. 20 m C. 25 m D. 500 m.

b) 30% của 97 là :

A. 2,91 B. 29,1 C. 2,091 D. 0,291.

c) 806 $m^2$ = ... ha. Số thích hợp để viết vào chỗ chấm là :

A. 80,6 B. 8,06 C. 0,806 D. 0,0806.

**Câu 2.** Đúng ghi Đ, sai ghi S vào ô trống sau mỗi phép tính :

Một người bán hàng lãi 90000 đồng và số tiền đó bằng 9% số tiền vốn bỏ ra. Để tính số tiền vốn bỏ ra của người đó, ta cần thực hiện.

a) 90000 : 9 ☐ b) 90000 × 9 : 100 ☐

c) 90000 × 100 : 9 ☐ d) 90000 × 9 ☐

**Câu 3.** Viết vào chỗ chấm.

Hình dưới đây đã được gạch chéo 75% diện tích là hình ...

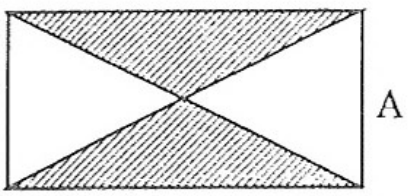

A

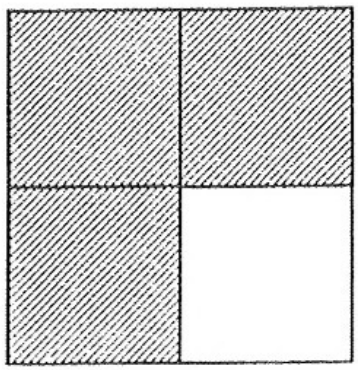

B

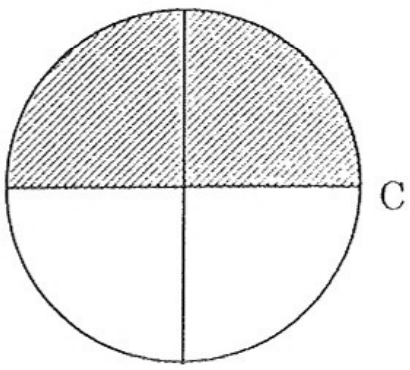

C

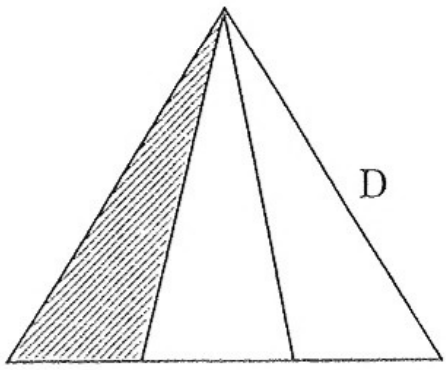

D

**Câu 4.** Đánh dấu × vào ô trống sau câu trả lời đúng :

Thể tích của hình lập phương nhỏ bằng 250 $cm^3$ và bằng $\frac{10}{16}$ thể tích của hình lập phương lớn. Vậy :

a) Tỉ số phần trăm thể tích của hình lập phương nhỏ so với hình lập phương lớn bằng :

6,25% ☐ ; 62,5% ☐ ; 625% ☐

b) Thể tích của hình lập phương lớn bằng :

400 $cm^3$ ☐ ; 280 $cm^3$ ☐ ; 350 $cm^3$ ☐

## Phần II. TỰ LUẬN

**Câu 1.** Viết số thập phân thích hợp vào chỗ chấm :

a) 9 $m^3$ 672 $dm^3$ = ..... $m^3$ b) 22 $m^3$ 82 $dm^3$ = ..... $m^3$

c) 27 $dm^3$ = ..... $m^3$ d) 9 $cm^3$ = ..... $dm^3$

**Câu 2.** Tìm x, biết :

a) $x \times 0,34 = 1,02 \times 1,19$ b) $1,36 \times x = 4,08 \times 4,76$

..... .....

..... .....

..... .....

**Câu 3.** Tính diện tích hình bên ?

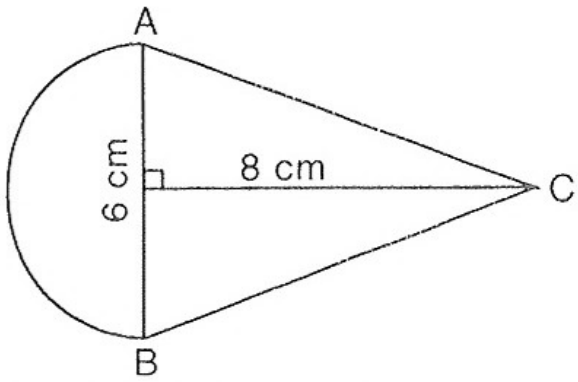


*Bài giải*

.....

.....

.....

.....

.....

**Câu 4.** Cho tam giác ABC vuông ở A có chu vi 30 cm, biết cạnh góc vuông AB bằng $\frac{5}{12}$ cạnh góc vuông AC, cạnh BC bằng 13 cm. Tính diện tích tam giác vuông ABC ?

*Bài giải*

.....

.....

.....

.....

.....

.....

.....

.....

.....

**Câu 5.** (Dành cho học sinh giỏi)

Tính nhanh tổng sau : 3,25 + 4,75 + 6,25 + ... + 19,75 + 21,25

.....

.....

.....

.....

.....

# ĐỀ 29

## Phần I. TRẮC NGHIỆM

**Câu 1.** Hình thang nào có diện tích bé hơn 250 $cm^2$.

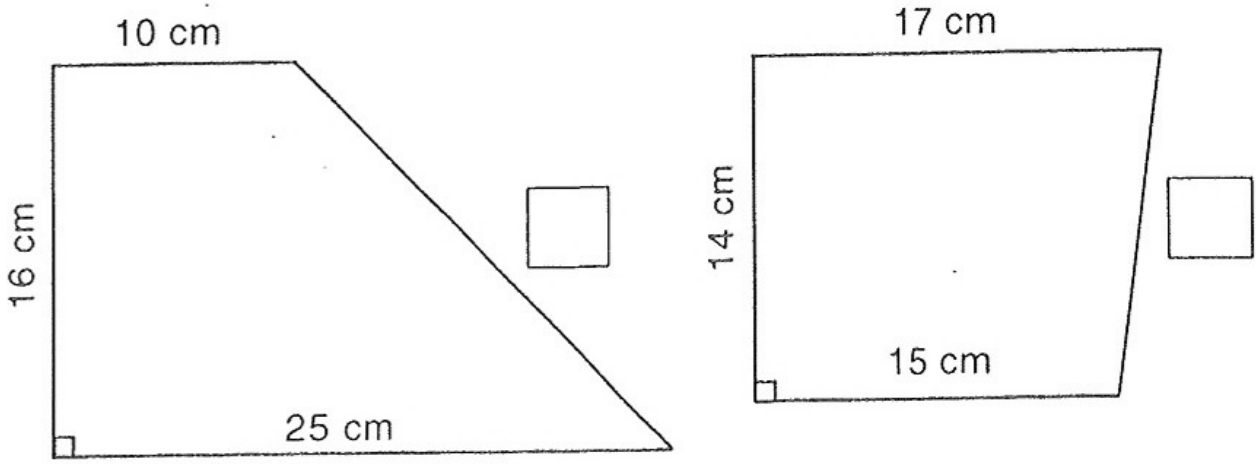


**Câu 2.** Viết số thích hợp vào chỗ chấm :

a) Diện tích phần gạch chéo của hình chữ nhật là ..... $cm^2$

b) Tỉ số phần trăm diện tích phần gạch chéo so với hình chữ nhật là .....%

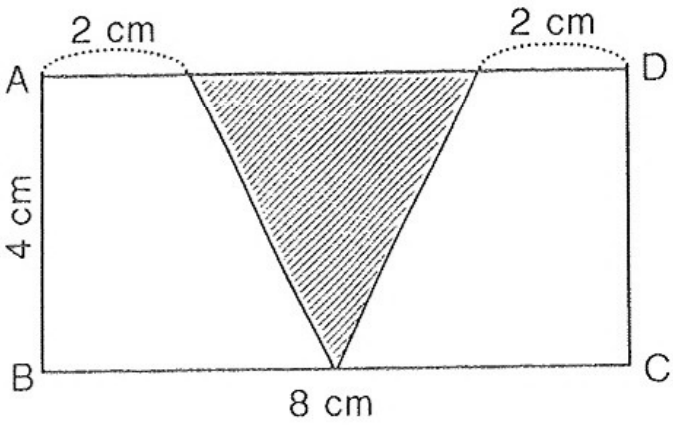


**Câu 3.** Khoanh vào chữ cái đặt trước câu trả lời đúng :

Khi trả bài tập kiểm tra của lớp 5A, cô giáo nói: "Số điểm 10 chiếm 20%, số điểm 9 ít hơn 5% so với điểm 10; có tất cả 14 điểm 10 và điểm 9". Hỏi lớp 5A có bao nhiêu học sinh ? (tất cả học sinh của lớp đều làm bài kiểm tra)

A. 35 học sinh  B. 37 học sinh  C. 40 học sinh  D. 41 học sinh.

**Câu 4.** Viết kết quả vào chỗ chấm :

Một cái bể hình lập phương cạnh 2,4 m. Bể chứa đầy nước, người ta bỏ vào bể một khối đá hình lập phương có cạnh 1,2 m thì mực nước dâng lên và tràn ra ngoài. Vậy số nước đã tràn ra khỏi bể là ..... $m^3$.

## Phần II. TỰ LUẬN

**Câu 1.** Viết thành các số đo diện tích có đơn vị là héc-ta :

25000 $m^2$ = ..... ha  259000 $m^2$ = ..... ha

7000 $m^2$ = ..... ha  6,5 $km^2$ = ..... ha

3 $km^2$ = ..... ha

**Câu 2.** Một thửa ruộng hình thang có trung bình cộng hai đáy là 125 m, chiều cao bằng $\frac{3}{5}$ m. Trung bình cứ 10 $m^2$ thu hoạch được 6,4 kg. Hỏi trên thửa ruộng đó thu hoạch được bao nhiêu tạ thóc ?

*Bài giải*

.....

.....

.....

**Câu 3.** Một hình lập phương có cạnh dài 5 cm. Nếu cạnh của hình lập phương gấp lên 8 lần thì diện tích xung quanh, diện tích toàn phần của nó gấp lên bao nhiêu lần ?

*Bài giải*

.....

.....

.....

.....

.....

.....

.....

.....

.....

.....

.....

.....

.....

**Câu 4.** Tính diện tích phần gạch chéo trong hình vẽ bên ?

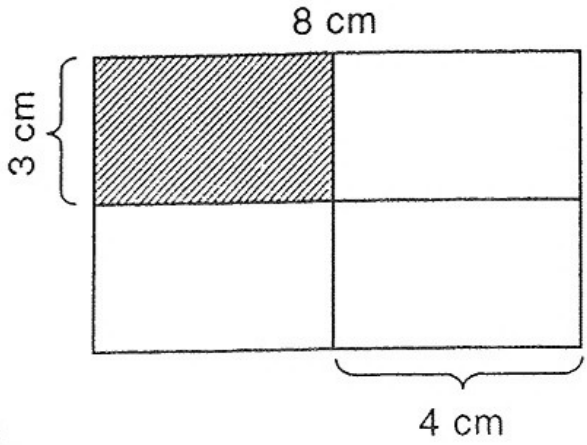


*Bài giải*

.....

.....

.....

# ĐỀ 30

## Phần I. TRẮC NGHIỆM

**Câu 1.** Khoanh vào đáp án đặt trước câu trả lời đúng :

a) 50% bằng phân số nào ?

A. $\frac{1}{5}$ C. $\frac{5}{100}$ C. $\frac{1}{2}$ D. $\frac{1}{20}$.

b) Một lớp học có 40 học sinh, trong đó có 28 học sinh nam. Hỏi số bạn nữ chiếm tỉ số bao nhiêu phần trăm so với số học sinh cả lớp ?

A. 70% B. 30% C. 40% D. 50%.

**Câu 2.** Đánh dấu × vào ô trống đặt trước câu trả lời đúng :

Đổi 0,09% ra phân số thập phân ta được

a) $\frac{9}{10}$ ☐ b) $\frac{9}{100}$ ☐ c) $\frac{9}{1000}$ ☐ d) $\frac{9}{10000}$ ☐.

**Câu 3.** Đúng ghi Đ, sai ghi S vào ô trống :

a) 5,5 $m^2$ = 55 $dm^2$ ☐ c) 0,7 ha = 7000 $m^2$ ☐

b) 32,5 $dm^2$ = 3250 $cm^2$ ☐ d) 42 ha = 4,02 $km^2$ ☐

**Câu 4.** Viết số thích hợp vào chỗ chấm :

Có 40 học sinh là cổ động viên của các đội bóng đá đến từ 4 lớp 5A, 5B, 5C, 5D.

Tỉ số phần trăm cổ động viên của từng đội bóng đá được nên trong biểu đồ hình quạt bên.

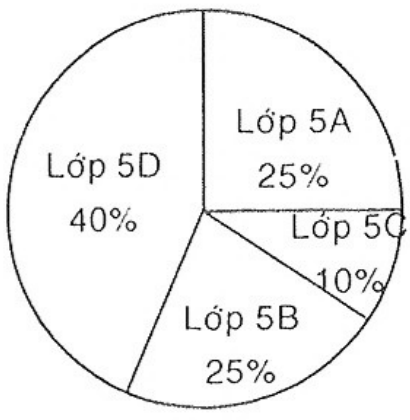


a) Số cổ động viên của lớp 5D là ... học sinh

b) Số cổ động viên của lớp 5C là ... học sinh

c) Số cổ động viên của lớp 5D gấp ... lần số cổ động viên của lớp 5C.

## Phần II. TỰ LUẬN

**Câu 1.** Tính :

a) 25% của 300

.....

b) 14% của 245

.....

**Câu 2.** Tìm $\frac{x}{y}$, biết

a) $\frac{x}{y} \times \frac{3}{7} = \frac{4}{9}$

.....

.....

b) $\frac{16}{15} : \frac{x}{y} = \frac{3}{7}$

.....

.....

**Câu 3.** Mẹ mua bánh và kẹo hết 100000 đồng. Số tiền mua bánh bằng 150% số tiền mua kẹo. Hỏi mẹ mua bánh hết bao nhiêu tiền ?

*Bài giải*

.....

.....

.....

.....

.....

.....

.....

**Câu 4.** Tính diện tích phần gạch chéo trong hình vẽ bên ?

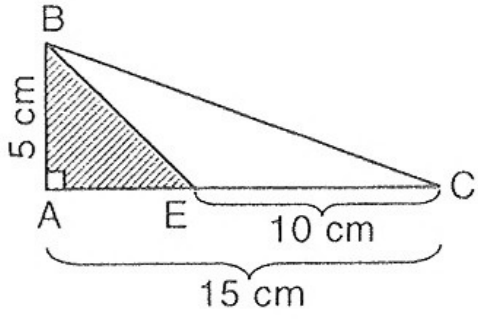


*Bài giải*

.....

.....

.....

.....

**Câu 5.** (Dành cho học sinh giỏi). Tính: $4 \times 5 \times 0{,}25 \times \frac{1}{5} \times \frac{1}{2} \times 2$

.....

.....

# 20 ĐỀ KIỂM TRA CUỐI HỌC KÌ II

## ĐỀ 31

### Phần I: TRẮC NGHIỆM

**Câu 1.** Khoanh vào chữ cái đặt trước câu trả lời đúng

a) Chữ số 7 trong số thập phân 41,274 thuộc hàng nào ?

A. Hàng phần trăm B. Hàng trăm

C. Hàng phần mười D. Hàng phần nghìn.

b) Số thập phân thích hợp để viết vào chỗ chấm của 4 $m^3$ 5 $dm^3$ = ... $m^3$ là :

A. 4,005 B. 45 C. 4,05 D. 4,0005.

**Câu 2.** Đúng ghi Đ, sai ghi S vào ô trống :

a) Tỉ số phần trăm của hai số 35,7 và 50 là :

7,14% ☐ 71,4% ☐ 0,714% ☐

b) Để có 2,5 × x < 12 thì giá trị lớn nhất của số tự nhiên x là :

1 ☐ 2 ☐ 3 ☐ 4 ☐

**Câu 3.** Viết tiếp vào chỗ chấm :

Hình chữ nhật ABCD gồm hình thang EBCD và hình tam giác AED có kích thước như trên hình vẽ.

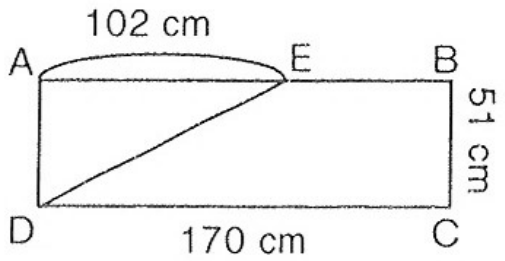


a) Diện tích hình chữ nhật ABCD là ..... $cm^2$

b) Diện tích hình thang EBCD là ..... $cm^2$

**Câu 4.** Đánh dấu × vào trước câu trả lời đúng :

Khoảng thời gian từ 8 giờ 20 phút đến 9 giờ kém 10 phút là :

a) 20 phút ☐ b) 30 phút ☐ c) 40 phút ☐ d) 50 phút ☐

### Phần II. TỰ LUẬN

**Câu 1.** Đặt tính rồi tính :

a) 4 ngày 15 giờ + 2 ngày 14 giờ b) 5 phút 25 giây × 4

..... .....

..... .....

..... .....

**Câu 2.** Tìm x, biết :

a) x × 3,7 = 167,24

.....

.....

.....

b) x : 2,3 = 1,3 + 0,75

.....

.....

.....

**Câu 3.** Hai ôtô cùng khởi hành một lúc từ hai tỉnh Quảng Ngãi và Phú Yên đi ngược chiều nhau và gặp nhau sau 3 giờ. Biết nơi gặp nhau cách Quảng Ngãi 120km, vận tốc xe đi từ Phú Yên hơn vận tốc xe đi từ Quảng Ngãi 10 km/giờ. Tính quảng đường từ Quảng Ngãi đến Phú Yên ?

*Bài giải*

.....

.....

.....

.....

.....

**Câu 4.** Cho hình bên, biết MNEF là hình vuông có cạnh 5,5 cm, MN = $\frac{1}{2}$PQ. Tính diện tích hình thang MNPQ.

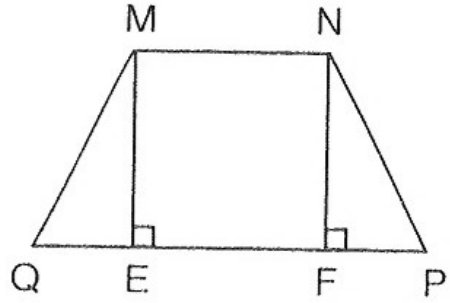


*Bài giải*

.....

.....

.....

.....

.....

**Câu 5.** Tính bằng cách thuận tiện :

a) 3 giờ 15 phút × 2 + 4 giờ 20 phút × 2

.....

.....

b) 18 giờ 35 phút × 4 – 15 giờ 10 phút × 4

.....

.....

c) 24 phút 30 giây : 5 + 25 phút 30 giây : 5

.....

.....

# ĐỀ 32

## Phần I. TRẮC NGHIỆM

**Câu 1.**

a) Viết tiếp vào chỗ chấm :

0,005 đọc là .....  42,407 đọc là .....

b) Viết các số thập phân có :

– Mười đơn vị, năm phần nghìn : .....

– Một nghìn hai mươi tám đơn vị, chín phần trăm : .....

**Câu 2.** Khoanh vào chữ cái đặt trước câu trả lời đúng :

a) $37\frac{52}{1000}$ được viết ra dưới dạng số thập phân là :

A. 37,52  B. 37,052  C. 37,520  D. 37,0052.

b) $\frac{985}{100}$ được viết thành hỗn số là :

A. $98\frac{5}{100}$  B. $9\frac{85}{10}$  C. $9\frac{85}{100}$  D. $98\frac{5}{10}$.

**Câu 3.** Đúng ghi Đ, sai ghi S vào ô trống :

a) 37,25 > 3,752 ☐  b) 150,320 > 150,35 ☐

c) 0,007 = $\frac{7}{1000}$ ☐  d) 1 ha = 100 $m^2$ ☐

**Câu 4.** Đánh dấu × vào trước câu trả lời đúng :

a) Hình chữ nhật có chiều dài 120 m, chiều rộng bằng $\frac{2}{3}$ chiều dài thì diện tích là :

96 $m^2$ ☐  960 ha ☐  9600 $m^2$ ☐  9600 ha ☐

b) Hỗn số $5\frac{2}{7}$ được chuyển thành phân số là :

$\frac{52}{7}$ ☐  $\frac{10}{7}$ ☐  $\frac{37}{7}$ ☐  $\frac{17}{7}$ ☐

## Phần II. TỰ LUẬN

**Câu 1.** Viết số thập phân thích hợp vào chỗ chấm :

a) 5 m 8 dm = ..... m  b) 3 $m^2$ 2 $dm^2$ = ..... $m^2$

c) 32 $m^2$ 5 $dm^2$ = ..... $m^2$  d) 500 $cm^2$ = ..... $m^2$

**Câu 2.** Tính bằng cách thuận tiện nhất :

a) 5,76 + 4,2 + 7,24

.....

b) 5,8 + 4,6 + 3,2 + 3,4

.....

**Câu 3.** Một mảnh đất gồm hai nửa hình tròn và một hình chữ nhật có kích thước ghi trong hình. Tính diện tích mảnh đất đó.

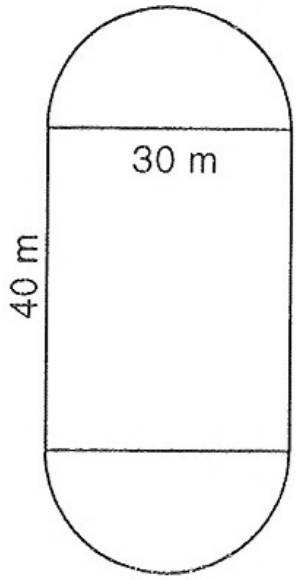


*Bài giải*

.....

.....

.....

.....

.....

**Câu 4.** Quãng đường AB dài 348 km. Hai ôtô khởi hành cùng một lúc, một xe đi từ A đến B với vận tốc 45 km/giờ; một xe đi từ B đến A với vận tốc 42 km/giờ. Hỏi từ lúc bắt đầu đi, sau mấy giờ hai ôtô gặp nhau ?

*Bài giải*

.....

.....

.....

.....

**Câu 5.** (Dành cho học sinh giỏi)

Tính nhanh giá trị : $\frac{2005 \times 2004 - 1}{2003 \times 2005 + 2004}$

*Bài giải*

.....

.....

.....

# ĐỀ 33

## Phần I. TRẮC NGHIỆM

**Câu 1.** Lựa chọn kết quả giá trị x ở cột B nối với đề bài ở cột A cho đúng :

| A | B |
|---|---|
| $3,15 \times x = 37,8$ | 1,04 |
| $x : 0,01 = 14,7 \times 35,1$ | 12 |
| $3,14 - x = 2,1$ | 5,1597 |

**Câu 2.** Điền chữ Đ vào trước kết quả đúng.

Hình vẽ bên có diện tích là :

☐ 15,96 $dm^2$

☐ 7,98 $dm^2$

☐ 8 $dm^2$

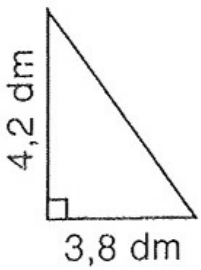


**Câu 3.** Khoanh vào chữ cái đặt trước câu trả lời đúng :

a) Biểu thức 7,65 + 2,35 × 3,2 – 3,71 có giá trị là :

A. 13,47 B. 6,42 C. 11,46 D. 15.

b) 15,7 – (5 + x) = 10,72 – 2,4. Giá trị của x là :

A. 4,38 B. 8,32 C. 2,038 D. 2,38.

**Câu 4.** Đánh dấu × vào ô trống trước câu trả lời đúng :

Khối lớp 5 có 160 học sinh. Trong đó có 60 em đạt học sinh giỏi. Như thế tỉ số % của học sinh giỏi khối 5 đối với học sinh cả khối là :

37,5% ☐ 50% ☐ 75% ☐ 35,7% ☐

## Phần II. TỰ LUẬN

**Câu 1.** Tính :

a) 3 năm 4 tháng + 9 năm 5 tháng

.....

b) 18 giờ 54 phút – 10 giờ 52 phút

.....

c) 8 giờ 37 phút × 6

.....

d) 18 giờ 36 phút : 6

.....

**Câu 2.** Tìm x, biết : $(x + 0,75) \times 4 - 0,8 = 205,8$

.....

.....

.....

.....

.....

.....

.....

**Câu 3.** Hình chữ nhật MNPQ có diện tích 2700 $cm^2$. Tính diện tích hình tam giác IPN ?

*Bài giải*

.....

.....

.....

.....

.....

.....

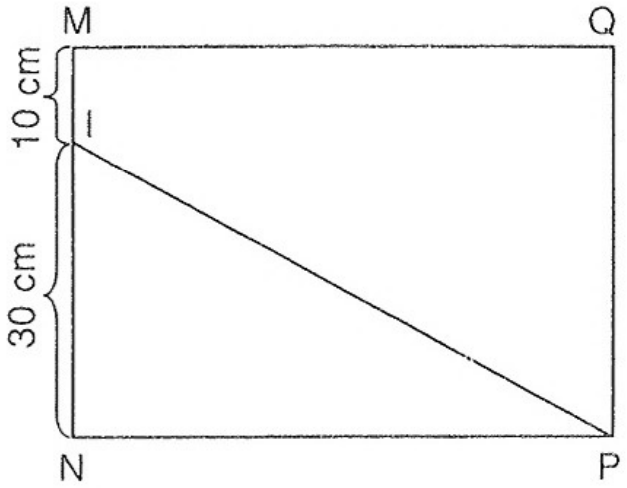


**Câu 4.** Tính thể tích hình lập phương có cạnh là 3 dm.

*Bài giải*

.....

.....

.....

**Câu 5.** Tính nhanh :

$1,27 + 2,77 + 4,27 + 5,77 + 7,27 + 8,27 + 10,27 + 11,77 + 13,27 + 14,77$

.....

.....

.....

.....

.....

.....

.....

.....

# ĐỀ 34

## Phần I. TRẮC NGHIỆM

**Câu 1.** Khoanh vào chữ cái đặt trước câu trả lời đúng :

a) Chữ số 3 trong số thập phân 57, 372 có giá trị là :

A. 3 B. $\frac{3}{10}$ C. $\frac{3}{100}$ D. $\frac{3}{1000}$.

b) Số 427,32 giảm xuống bao nhiêu lần nếu ta dịch chuyển dấu phẩy sang bên trái 2 chữ số :

A. 2 lần B. 10 lần C. 100 lần D. 1000 lần.

c) Phân số $\frac{4}{5}$ được viết dưới dạng số thập phân là :

A. 1,25 B. 0,8 C. 1,33 D. 0,75.

**Câu 2.** Đánh dấu × vào ô trống đặt trước câu trả lời đúng :

a) Thể tích hình lập phương có cạnh 7 cm là :

433 ☐ ; 49 ☐ ; 343 ☐ ; 98 ☐

b) Một hình tam giác có diện tích 63 $cm^2$ độ dài đáy 18 cm. Vậy chiều cao của tam giác là :

☐ 3,5 cm ☐ 0,7 cm ☐ 35 cm ☐ 7 cm

**Câu 3.** Đúng ghi Đ, sai ghi S vào ô trống :

a) Hỗn số $5\frac{2}{4}$ được viết dưới dạng phân số là :

$\frac{54}{2}$ ☐ $\frac{22}{4}$ ☐ $\frac{52}{4}$ ☐ $\frac{16}{2}$ ☐

b) Giá trị của biểu thức 12 giờ 15 phút – 8 giờ 46 phút là :

4 giờ 29 phút ☐ 3 giờ 29 phút ☐ 3 giờ 39 phút ☐

**Câu 4.** Viết số thích hợp vào chỗ chấm :

a) Năm đơn vị bốn phần nghìn viết là : .....

b) $\frac{8}{5} - \frac{2}{3} \times \frac{9}{4}$ có giá trị là : .....

c) $8\frac{7}{1000}$ viết dưới dạng số thập phân là : .....

## Phần II. TỰ LUẬN

**Câu 1.** Đặt tính rồi tính

a) $23,56 \times 1,7$ b) $16,1 : 4,6$ c) 19 giờ 9 phút – 8 giờ 49 phút

..... ..... .....

..... ..... .....

..... ..... .....

..... ..... .....

**Câu 2.** Viết số thích hợp vào chỗ chấm :

0,16 kg = ..... g $5\ m^2\ 4\ dm^2$ = ..... $m^2$ $\frac{5}{4}$ giờ = ..... phút

**Câu 3.** Một ôtô đi hết quãng đường AB với vận tốc 60 km/giờ mất 1 giờ 30 phút. Hỏi một người đi xe với vận tốc 40 km/giờ thì phải mất mấy giờ để đi hết quãng đường AB ?

*Bài giải*

.....

.....

.....

.....

.....

**Câu 4.** Một bể nước dạng hình hộp chữ nhật có các kích thước đo ở trong lòng bể là : chiều dài 8 m, chiều rộng 4 m, chiều cao 3 m. Biết rằng 80% thể tích của bể có chứa nước. Tính :

a) Thể tích nước chứa trong bể ?

b) Chiều cao của mức nước chứa trong bể ?

.....

.....

.....

.....

.....

.....

**Câu 5.** (Dành cho học sinh giỏi)

Tính nhanh :

$3{,}63 + 5{,}13 + 6{,}63 + 8{,}13 + 9{,}63 + 11{,}13 + 12{,}63 + 14{,}13 + 15{,}63 + 17{,}13 + 18{,}63$

.....

.....

.....

.....

.....

.....

.....

.....

# ĐỀ 35

## Phần I. TRẮC NGHIỆM

**Câu 1.** Khoanh vào chữ cái đặt trước câu trả lời đúng :

a) $7{,}5\ dm^3 = ...\ cm^3$. Số thích hợp điền vào chỗ chấm là :

A. 7,05 B. 750 C. 7500 D. 7,5.

b) 10% của 7 dm là :

A. 7 cm B. 70 cm C. 700 cm D. 0,7 cm.

**Câu 2.** Đánh dấu × vào ô trống đặt trước câu trả lời đúng :

2 phút 20 giây + 1 phút 28 giây × 5 là :

☐ 24 phút 8 giây ☐ 12 phút 2 giây ☐ 9 phút 40 giây

**Câu 3.** Đúng ghi Đ, sai ghi S vào ô trống :

Cho hình N (như hình bên).

Chu vi hình N là :

☐ 9,42 cm

☐ 15,42 cm

☐ 26,28 cm

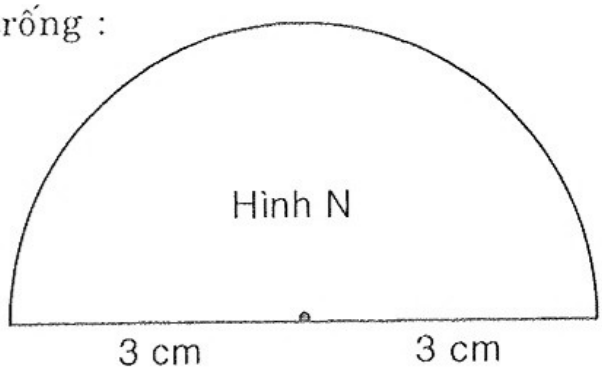


**Câu 4.** Viết vào chỗ chấm :

Một hình lập phương có thể tích 125 $cm^3$. Vậy diện tích xung quanh của hình lập phương đó là ..... $cm^2$

## Phần II. TỰ LUẬN

**Câu 1.** Viết các số đo sau đây dưới dạng số đo có đơn vị là đề-xi-mét khối

a) $6\ cm^3$ = .....  b) $709000\ cm^3$ = .....

c) $\frac{1}{5}\ cm^3$ = .....  d) $7{,}925\ m^3$ = .....

e) $\frac{1}{4}\ m^3$ = .....

**Câu 2.** Thực hiện phép tính rồi ghi kết quả vào chỗ chấm :

a) 470,04 : 1,2 = .....  b) 702 : 7,2 = .....

c) 20 : 12,5 = .....  d) 985,28 : 3,2 = .....

**Câu 3.** Một người đi từ nhà ra phố khởi hành lúc 7 giờ 30 phút. Sau khi đi được 1,8 giờ thì người đó nghỉ mất 0,75 giờ rồi mới đi tiếp hết 1 giờ 30 phút nữa thì đến phố. Hỏi người đó đến phố lúc mấy giờ ?

*Bài giải*

.....

.....

.....

.....

.....

.....

.....

**Câu 4.** Một cái bể không có nước hình hộp chữ nhật có chiều dài 40 dm, chiều rộng 30 dm, chiều cao 20 dm. Người ta mở một vòi nước chảy vào bể mỗi phút chảy được 150 lít nước. Hỏi sau bao nhiêu phút thì đầy bể nước ?

*Bài giải*

.....

.....

.....

**Câu 5.** (Dành cho học sinh giỏi)

Tìm một số biết : 0,75 của số đó bằng $\frac{36}{15}$

*Bài giải*

.....

.....

.....

.....

.....

.....

.....

# ĐỀ 36

## Phần I. TRẮC NGHIỆM

**Câu 1.** Khoanh tròn vào chữ cái trước kết quả đúng :

a) Phân số $\frac{7007}{1000}$ viết dưới dạng số thập phân là :

A. 7,4 B. 7,007 C. 70,07 D. 7,07.

b) Số thập phân 0,25 được viết dưới dạng tỉ số phần trăm là :

A. 2,5% B. 25% C. 250%

c) $4\frac{1}{4}$ giờ được viết dưới dạng số thập phân là :

A. 4,2 giờ B. 4,05 giờ C. 4,25 giờ

d) Một mặt bàn hình tròn có bán kính 0,6 m thì diện tích của nó là :

A. 11,304 $m^2$ B. 113,04 $m^2$ C. 3,768 $m^2$ D. 1,1304 $m^2$

**Câu 2.** Đúng ghi Đ, sai ghi S vào ô trống

a. 2 $m^3$ 5 $dm^3$ = 2500 $dm^3$ ☐ b. 2 $m^3$ 5 $dm^3$ < 2500 $dm^3$ ☐

c. 2 $m^3$ 5 $dm^2$ > 2500 $dm^3$ ☐ d. 2 $m^3$ 5 $dm^2$ = 2005 $dm^3$ ☐

**Câu 3.** Đánh dấu × vào ô trống sau kết quả đúng :

a) Ô tô đi một quãng đường dài 240 km với vận tốc 80 km/giờ thì thời gian đi hết quãng đường là :

1 giờ 30 phút ☐ 2 giờ ☐ 3 giờ ☐

b) Một hình lập phương có độ dài cạnh là 5 cm thì có diện tích toàn phần là :

25 $cm^2$ ☐ 50 $cm^2$ ☐ 150 $cm^2$ ☐

c) Một bể cá có thể tích 4 $m^3$ 5 $dm^3$ thì chứa được số lít nước là :

450 *l* ☐ 405 *l* ☐ 4005 *l* ☐

**Câu 4.** Viết vào chỗ chấm :

a) Trong bảng đơn vị đo thể tích; đơn vị lớn gấp ..... đơn vị bé và đơn vị bé bằng ..... đơn vị lớn.

b) 950 $m^3$ = ..... $l$

c) $\frac{1}{4}$ $m^3$ = ..... $dm^3$

## Phần II. TỰ LUẬN

**Câu 1.** Đặt tính rồi tính :

a) 12 giờ – 6 giờ 50 phút

.....

.....

.....

b) 6 năm 8 tháng + 7 năm 9 tháng

.....

.....

.....

c) 3,18 × 5,24

.....

.....

.....

d) 16,73 : 3,5

.....

.....

.....

**Câu 2.** Tìm x biết :

a) 102 : x = 6,8

.....

.....

.....

b) x × 2,5 = 31,25

.....

.....

.....

**Câu 3.** Viết số thích hợp vào chỗ chấm :

2,25 giờ = ..... phút

$\frac{3}{4}$ giờ = ..... phút

1,9 giờ = ..... phút

366 giây = ..... phút ..... giây

490 giây = ..... phút ..... giây

**Câu 4.** Một ca nô đi ngược dòng sông từ B đến A với vận tốc khi nước lặng là 22,5 km/giờ và vận tốc dòng nước là 2,1 km/giờ. Sau 2 giờ 30 phút thì ca nô đến bến A. Tính độ dài quãng sông AB.

*Bài giải*

.....

.....

.....

.....

.....

.....

# ĐỀ 37

## Phần I. TRẮC NGHIỆM

**Câu 1.** Khoanh vào chữ cái trước câu trả lời đúng :

a) Giá trị của chữ số 5 trong số 39,258 là :

A. 50 B. 500 C. $\frac{5}{10}$ D. $\frac{5}{100}$.

b) Tỉ số phần trăm của 4 và 10 là :

A. 20% B. 40% C. 60% D. 80%.

c) Số thích hợp để viết vào chỗ chấm của 1 km 25 m = ..... km là :

A. 1,025 B. 1,25 C. 125 D. 1,205.

d) Một hình hộp chữ nhật có chiều dài 3,5 dm, chiều rộng 2,5 dm, chiều cao 20 cm. Thể tích của hình hộp chữ nhật là :

A. 175 $dm^3$ B. 17,5 $dm^3$ C. 175 $cm^3$ D. 17,5 $cm^3$.

**Câu 2.** Điền dấu (> ; < ; =) thích hợp vào chỗ chấm :

a) $3\frac{1}{2}$ giờ ..... 3,05 giờ b) 2 giờ 15 phút ..... 2,25 giờ

c) 2,85 $dm^3$ ..... 2 $dm^3$ 85 $cm^3$ d) 3 m 7 $dm^3$ ..... 3,7 $m^3$

**Câu 3.** Khoanh vào chữ cái đặt trước câu trả lời đúng :

Phép tính 89,17 + 267,89 có giá trị là :

A. 3,5706 B. 357,06 C. 35,706 D. 35706.

**Câu 4.** Viết số thích hợp vào chỗ chấm :

a) 1 thế kỉ = ..... năm 1 năm = ..... tháng

1 tháng = ..... tuần 1 tuần = ..... ngày

b) 1 năm nhuận có ..... ngày

Tháng hai có ..... hoặc ..... ngày

## Phần II. TỰ LUẬN

**Câu 1.** Chuyển thành phép tính nhân rồi tính :

a) 9,42 kg + 9,42 kg + 9,42 kg = .....

b) 8,5 $m^2$ + 8,5 $m^2$ + 8,5 $m^2$ × 4 = .....

c) 6,3 ha + 6,3 ha × 9 = .....

**Câu 2.** Tính rồi ghi kết quả vào chỗ chấm :

a) (7 giờ 4 phút + 6 giờ 35 phút) : 3 = .....

b) (4 phút 17 giây + 12 phút 38 giây) × 5 = .....

c) (7 giờ – 6 giờ 15 phút) × 6 = .....

**Câu 3.** Lúc 8 giờ 45 phút một xe gắn máy đi từ A và một người đi xe đạp đi từ B, xe gắn máy và xe đạp đi cùng chiều. Vận tốc xe gắn máy là 48,5 km/giờ, của người đi xe đạp là 24,5 km/giờ. Quãng đường AB dài 96 km. Hỏi xe gắn máy đuổi kịp A đi xe đạp lúc mấy giờ ?

*Bài giải*

.....

.....

.....

.....

.....

.....

**Câu 4.** Cho hình bên :

a) Tính diện tích hình có gạch chéo.

b) So sánh diện tích hình có gạch chéo và diện tích hình tam giác IBC.

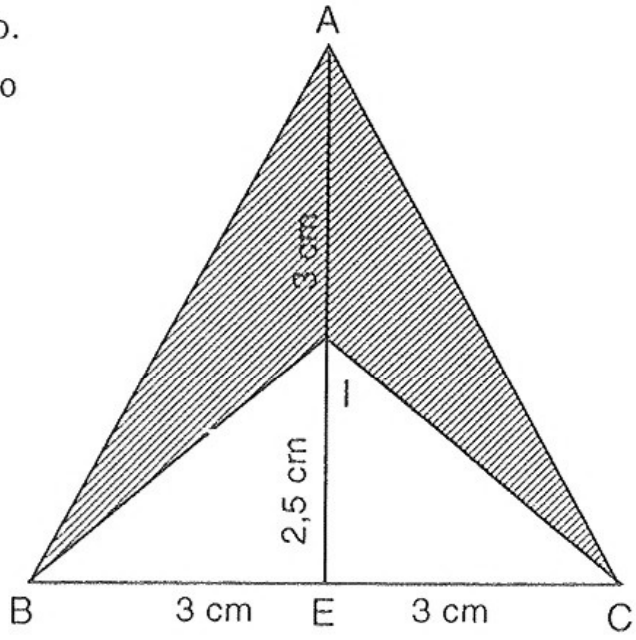


*Bài giải*

.....

.....

.....

.....

.....

.....

.....

**Câu 5.** (Dành cho học sinh giỏi) : Không tính tổng, hãy chuyển tổng sau thành tích của hai thừa số : 24,24 + 28,28 + 48,48

.....

.....

# ĐỀ 38

## Phần I. TRẮC NGHIỆM

☞ ***Khoanh vào chữ cái trước câu trả lời đúng :***

**Câu 1.**

a) Dời dấu phẩy của số thập phân 0,035 sang bên phải ba chữ số ta được số

A. 0,35 B. 3,5 C. 35 D. 350.

b) Tìm số tự nhiên x, biết : $53,67 < x < 54,09$

A. $x = 53$ B. $x = 54$ C. $x = 55$ D. $x = 55,05$.

**Câu 2.** Phân số $\frac{4}{5}$ viết thành tỉ số phần trăm ta được :

A. 0,8% B. 8% C. 80% D. $\frac{8}{100}$.

**Câu 3.** Một hình thang có tổng của đáy lớn, đáy bé và chiều cao là 36 cm. Đáy bé kém đáy lớn 2 cm, chiều cao kém đáy bé 2 cm. Diện tích hình thang là :

A. 130 $cm^2$ B. 70 $cm^2$ C. 140 $cm^2$ D. 76 $cm^2$.

**Câu 4.** Một người đi xe máy từ B đến C với vận tốc 38 km/giờ. Cùng lúc đó một ô tô đi từ A đến B cách 75 km đuổi theo xe máy với vận tốc 53 km/giờ. Thời gian để ô tô đuổi kịp xe máy là :

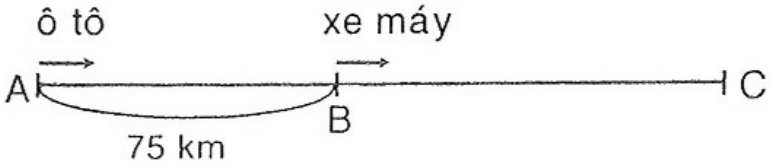


A. 3 giờ B. 4 giờ C. 5 giờ D. 6 giờ.

## Phần II. TỰ LUẬN

**Câu 1.** Đặt tính rồi tính :

a) $56,5 - 39,87$

.....

.....

.....

.....

.....

b) $16,8 \times 3,09$

.....

.....

.....

.....

.....

c) 65,6 : 32

.....
.....
.....
.....
.....

d) 46,827 : 9

.....
.....
.....
.....
.....

**Câu 2.** Tìm x, biết :

a) x × 5 = 3 – 1,85

.....
.....
.....

b) x – 4,2 = 6,3 – 3,49

.....
.....
.....

**Câu 3.** Tính độ dài của sợi dây thép dùng để uốn thành bông hoa như hình bên. (không kể hình vuông).

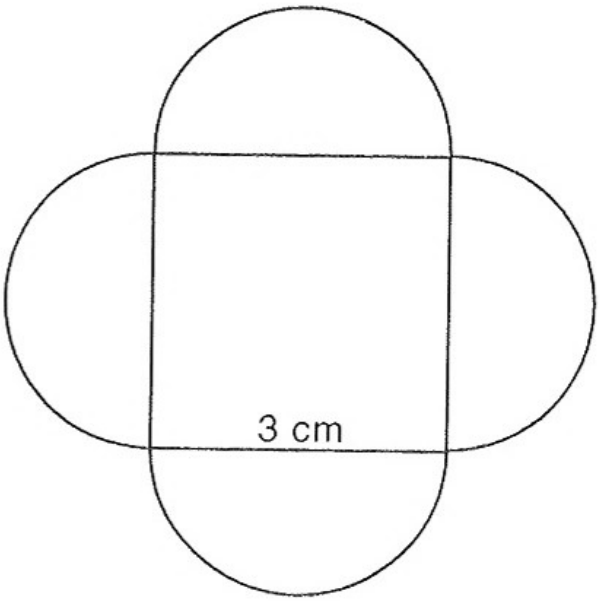


*Bài giải*

.....
.....
.....
.....
.....
.....
.....

**Câu 4.** Một viên gạch hình hộp chữ nhật có chiều rộng bằng chiều cao và chiều dài gấp đôi chiều rộng. Tính thể tích của viên gạch biết tổng chiều dài và chiều rộng của viên gạch là 33 cm.

*Bài giải*

.....
.....
.....
.....
.....
.....
.....

**Câu 5.** (Dành cho học sinh giỏi) : Tìm hai số biết thương của hai số đó bằng 1,75 và hiệu của hai số đó bằng 0,33.

*Bài giải*

.....

.....

.....

.....

.....

.....

.....

.....

.....

# ĐỀ 39

## Phần I. TRẮC NGHIỆM

☞ ***Khoanh vào chữ cái đặt trước câu trả lời đúng :***

**Câu 1.**

a) Số $\frac{3}{1000}$ được viết thành số thập phân là :

A. 3 B. 0,3 C. 0,03 D. 0,003.

b) Số thập phân 0,35 bằng phân số nào dưới đây :

A. $\frac{35}{10}$ B. $\frac{35}{100}$ C. $\frac{35}{1000}$ D. $\frac{35}{35}$.

**Câu 2.**

a) 2m 9cm được viết thành số thập phân là :

A. 2,9 m B. 2,09 m C. 2,009 m D. 0,29 m.

b) 4 $dm^3$ 325 $cm^3$ được viết thành số thập phân có đơn vị đề-xi-mét khối là :

A. 4,325 $dm^3$ B. 43,25 $dm^3$ C. 432,5 $dm^3$ D. 4325 $dm^3$.

**Câu 3.** Tổng của hai số thập phân là 7,5 và hiệu của chúng là 1,3. Vậy hai số đó là :

A. 2,7 và 4,2 B. 3,1 và 4,4 C. 3,4 và 4,1 D. 4,8 và 3,5.

**Câu 4.** Trong cuộc chạy thi ma-ra-tông, vận động viên Hà chạy cả quãng đường hết 2 giờ 20 phút. Vận động viên Hoa tới đích sau vận động viên Hà 15 phút. Hỏi vận động viên Hoa chạy cả quãng đường hết bao nhiêu thời gian ?

A. 2 giờ 42 phút
B. 2 giờ 15 phút
C. 2 giờ 35 phút
D. 1 giờ 35 phút.

## Phần II. TỰ LUẬN

**Câu 1.** Đặt tính rồi tính

a) 5,77 + 21,82

.....

.....

.....

b) 60 – 8,34

.....

.....

.....

c) 14,32 × 12,45

.....

.....

.....

d) 28,32 : 8

.....

.....

.....

**Câu 2.** Viết số thích hợp vào chỗ chấm :

a) 3 giờ = ..... phút

$\frac{3}{4}$ giờ = ..... phút

3 giờ rưỡi = ..... phút

1,4 giờ = ..... phút

b) 120 phút = ..... giờ

240 giây = ..... phút

366 phút = ..... giờ ..... phút

3600 giây = ..... giờ

**Câu 3.** Người ta sơn toàn bộ mặt ngoài của một cái thùng tôn có nắp dạng hình hộp chữ nhật có chiều dài 9 dm, chiều rộng 6 dm và chiều cao 5 dm. Hỏi diện tích được sơn bằng bao nhiêu đề-xi-mét vuông ?

*Bài giải*

.....

.....

.....

.....

.....

**Câu 4.** Một trường tiểu học có 800 học sinh, học sinh của lớp 5A bằng 5% số học sinh toàn trường. Số học sinh nam lớp 5A bằng 40% số học sinh của lớp. Tính số học sinh nam và số học sinh nữ của lớp 5A.

*Bài giải*

.....

.....

.....

.....

.....

**Câu 5.** (Dành cho học sinh giỏi)

Tìm x. Biết : $x \times \frac{1}{2} + x \times \frac{1}{4} + x \times \frac{1}{8} = \frac{21}{24}$

.....

.....

.....

.....

.....

.....

# ĐỀ 40

## Phần I. TRẮC NGHIỆM

☞ ***Khoanh vào chữ cái đặt trước câu trả lời đúng***

**Câu 1.** Hỗn số $5\frac{15}{1000}$ được chuyển thành số thập phân là :

A. 5,15 B. 5,150 C. 5,015 D. 0,515.

**Câu 2.** Chữ số 5 trong số thập phân 34,572 có giá trị là :

A. 5 B. $\frac{5}{10}$ C. $\frac{5}{100}$ D. $\frac{5}{1000}$.

**Câu 3.** Trong các phân số $\frac{3}{6}; \frac{4}{8}; \frac{5}{7}; \frac{5}{15}$ phân số tối giản là :

A. $\frac{3}{6}$ B. $\frac{4}{8}$ C. $\frac{5}{7}$ D. $\frac{5}{15}$.

**Câu 4.** Cho một hình tam giác có đáy dài hơn chiều cao tương ứng là 5 cm. Tính diện tích của hình tam giác, biết tổng cạnh đáy và chiều cao là 15 cm.

A. 20 $cm^2$ B. 25 cm C. 25 $cm^2$ D. 20 cm.

## Phần II. TỰ LUẬN

**Câu 1.** Tính :

a) $2\frac{1}{3} \times 5\frac{1}{2}$ = ..... b) $3\frac{1}{2} : 2\frac{1}{4}$ = .....

**Câu 2.** Viết số thập phân thích hợp vào chỗ chấm :

a) 7 $cm^2$ 65 $mm^2$ = ..... $cm^2$ b) 5 tấn 62 kg = ..... kg

c) 7 m 9 cm = ..... m d) 2011 m = ..... km

**Câu 3.** Tính diện tích xung quanh và thể tích của hình hộp chữ nhật có :

a) Chiều dài 0,7 m, chiều rộng 0,4 m và chiều cao 1,1 m.

b) Chiều dài $\frac{4}{5}$ m, chiều rộng $\frac{2}{3}$ m và chiều cao $\frac{3}{4}$ m.

*Bài giải*

.....

.....

.....

.....

.....

.....

.....

.....

.....

**Câu 4.** Lúc 8 giờ 35 phút một người đi xe máy, đi từ thành phố A đến thành phố B cách nhau 98 km, giữa đường có nghỉ 27 phút. Xe đến thành phố B lúc 11 giờ 50 phút. Tính vận tốc của xe máy.

*Bài giải*

.....

.....

.....

.....

.....

**Câu 5.** (Dành cho học sinh giỏi)

Tìm hai số thập phân có tổng bằng 88,8. Nếu thêm vào số thứ nhất 5,4 đơn vị và bớt đi ở số thứ hai 6,7 đơn vị thì số thứ nhất sẽ gấp 4 lần số thứ hai.

*Bài giải*

.....

.....

.....

.....

.....

.....

.....

.....

.....

.....

# ĐỀ 41

## Phần I. TRẮC NGHIỆM

☞ ***Khoanh vào chữ cái đặt trước câu trả lời đúng :***

**Câu 1.** Số thích hợp điền vào chỗ chấm của 5 phút 35 giây = ... giây là :

A. 225 giây B. 325 giây C. 335 giây D. 253 giây.

**Câu 2.** Tỉ số phần trăm của 2,56 và 6,4 là :

A. 0,4% B. 40% C. 4% D. 400%.

**Câu 3.** 9700 m = ... km. Số thích hợp điền vào chỗ chấm là :

A. 97 B. 0,97 C. 9,7 D. 970.

**Câu 4.** Một cái bể hình hộp chữ nhật dài 4 m, rộng 2,5 m và cao 2 m đã chứa $\frac{1}{4}$ bể nước. Người ta cho một vòi nước chảy vào bể, mỗi phút chảy được 60 $dm^3$. Thời gian bể sẽ đầy nước là :

A. 5 giờ B. 4 giờ

C. 3 giờ 30 phút D. 4 giờ 10 phút.

## Phần II. TỰ LUẬN

**Câu 1.** Tính rồi điền kết quả vào chỗ chấm :

a) 4,3 giờ × 4 = .....  b) 3 phút 5 giây × 6 = .....

c) 21 phút 39 giây : 3 = .....  d) 78 phút 42 giây : 6 = .....

**Câu 2.** Điền dấu (>, <, =) vào ô trống :

a) 3 tấn 4 yến ☐ 3400 kg  b) 20 km 37 m ☐ 2 km 307 m

c) 15 m 965 mm ☐ 132 dm 75 mm  d) 4 $dm^2$ 8 $cm^2$ ☐ 4,08 $dm^2$

**Câu 3.** Hai tấm bìa có diện tích bằng nhau. Tấm thứ nhất hình vuông có chu vi là 240 cm. Tấm thứ hai hình tam giác đáy 90 cm. Tìm chiều cao của tam giác đó.

*Bài giải*

.....

.....

.....

.....

.....

.....

**Câu 4.** Lúc 6 giờ 40 phút một ô tô đi từ A và một người đi xe đạp từ B, ô tô và xe đạp đi cùng chiều. Vận tốc của ô tô là 47,4 km/giờ, của người đi xe đạp là 12,4 km/giờ. Quãng đường AB dài 70 km. Hỏi ô tô đuổi kịp người đi xe đạp lúc mấy giờ ?

*Bài giải*

.....

.....

.....

.....

.....

.....

.....

**Câu 5.** (Dành cho học sinh giỏi)

Hiệu của b và a bằng 18 và $\frac{a}{b} = \frac{4}{7}$. Tìm hai số a và b.

*Bài giải*

.....

.....

.....

.....

.....

# ĐỀ 42

## Phần I. TRẮC NGHIỆM

☞ ***Khoanh vào chữ cái đặt trước câu trả lời đúng :***

**Câu 1.** 17,5 $dm^3$ = ... $cm^3$. Số thích hợp điền vào chỗ chấm là :

A. 17,05 B. 1705 C. 1750 D. 17500.

**Câu 2.** 0,9 giờ = ... phút. Số thích hợp điền vào chỗ chấm là :

A. 45 B. 5,4 C. 54 D, 4,5.

**Câu 3.** 4,5 ngày × 8 = ... ngày. Số thích hợp điền vào chỗ chấm là :

A. 3,6 B. 36 C. 360 D. 3,06.

**Câu 4.**

a) Hình lập phương có cạnh 4,5 cm thì thể tích của nó là :

A. 91,125 $cm^3$ B. 91,125 $cm^2$

C. 91,125 cm D. 91,125 dm.

b) Hình hộp chữ nhật có chiều dài 7,5 dm, chiều rộng 5,5 dm và chiều cao 2,5 dm thì có thể tích là :

A. 103,125 dm B. 103,125 cm

C. 103,125 $cm^3$ D. 103,125 $dm^3$.

## Phần II. TỰ LUẬN

**Câu 1.** Tính giá trị của biểu thức :

a) 18 – 0,5 × (13 – 11,7) = .....

b) (131,4 – 80,8) : 2,3 – 17,284 = .....

**Câu 2.** Đặt tính rồi tính :

a) 5 giờ 24 phút × 5

.....

.....

.....

b) 12 giờ 64 phút : 4

.....

.....

.....

c) 315 phút : 6

.....

.....

.....

d) 25,8 giây : 5

.....

.....

.....

**Câu 3.** Điền số thích hợp vào chỗ chấm :

a) 29,3 $dm^3$ = ..... $cm^3$

b) 8,5 $cm^3$ = ..... $dm^3$

c) 0,2 $m^3$ = ..... $dm^3$

d) 18,25 $dm^3$ = ..... $m^3$

**Câu 4.** Hai ô tô xuất phát cùng một lúc từ tỉnh A đến tỉnh B. Quãng đường AB dài 180 km. Thời gian ô tô thứ nhất đi từ tỉnh A đến B là 2,5 giờ ; vận tốc ô tô thứ nhất gấp hai lần vận tốc ô tô thứ hai. Hỏi ô tô thứ nhất đến tỉnh B trước ô tô thứ hai mấy giờ ?

*Bài giải*

.....

.....

.....

.....

.....

.....

.....

.....

**Câu 5.** Tính bằng hai cách :

a) $\left(\frac{5}{7}+\frac{2}{3}\right)\times\frac{7}{11}$

.....

.....

.....

.....

.....

.....

.....

b) $\left(\frac{1}{5}+\frac{3}{9}\right)\times\frac{2}{3}$

.....

.....

.....

.....

.....

.....

.....

# ĐỀ 43

## Phần I. TRẮC NGHIỆM

**Câu 1.** Khoanh vào chữ cái đặt trước câu trả lời đúng :

a) Chuyển $5\frac{25}{100}$ thành số thập phân ta được :

A. 52,5 B. 5,25 C. 5,025 D. 50,25.

b) Chuyển $9\frac{4}{5}$ thành phân số ta được :

A. $\frac{49}{5}$ B. $\frac{45}{5}$ C. $\frac{94}{5}$ D. $\frac{13}{5}$.

**Câu 2.** Đúng ghi Đ, sai ghi S vào ô trống :

a) 25,8 $m^3$ = 258 $dm^3$ ☐ b) 5,008 $dm^3$ = 5008 $cm^3$ ☐

c) 416,7 $cm^3$ = 0,4167 $dm^3$ ☐ d) 1596,4 $cm^3$ = 15,964 $dm^3$ ☐

**Câu 3.** Điền dấu × vào ô trống sau kết quả đúng :

Lãi suất tiết kiệm là 1,2% một tháng; một người gửi tiết kiệm 50000000 đồng thì sau một tháng thu được số tiền lãi là :

a) 600000 đồng ☐ b) 6000000 đồng ☐ c) 60000 đồng ☐

**Câu 4.** Viết tiếp vào chỗ chấm :

Một hình tròn có chu vi 9,42 cm. Diện tích hình tròn đó là ... $cm^2$

## Phần II. TỰ LUẬN

**Câu 1.** Tính giá trị của biểu thức

a) $\frac{3}{4} \times 3{,}8 + 6{,}2 \times 1\frac{1}{2}$ = .....

b) $1\frac{1}{3} \times \frac{3}{5} + 32{,}9 \times 0{,}8$ = .....

**Câu 2.** Đặt tính rồi tính :

a) 6 năm 7 tháng + 4 năm 4 tháng

.....

.....

.....

b) 30 ngày 2 giờ – 8 ngày 8 giờ

.....

.....

.....

c) 3 phút 5 giây × 17

.....

.....

.....

d) 75 giờ 40 phút : 5

.....

.....

.....

**Câu 3.** Một bể nước hình hộp chữ nhật có chiều dài 4 m, chiều rộng 2,7 m và chiều cao 2 m. Lúc 8 giờ 20 phút người ta mở hai vòi nước vào bể. Đến 11 giờ thì cùng đóng nước cả hai vòi lại thì phần bể trồng cao 0,2 m. Cứ mỗi phút vòi thứ nhất chảy vào bể được 80 *l* nước. Hỏi vòi thứ hai mỗi phút chảy vào bể được bao nhiêu lít nước ?

*Bài giải*

.....

.....

.....

.....

.....

.....

.....

.....

.....

.....

**Câu 4.** (Dành cho học sinh giỏi)

Một hình thang có diện tích 94,5 $cm^2$, đáy lớn là 13,6 cm, đáy bé là 7,4 cm. Nếu tăng thêm đáy lớn 4,2 cm thì diện tích hình thang tăng thêm bao nhiêu xăng-ti-mét vuông ?

*Bài giải*

.....

.....

.....

.....

.....

.....

# ĐỀ 44

## Phần I. TRẮC NGHIỆM

☞ ***Khoanh vào chữ cái đặt trước câu trả lời đúng :***

**Câu 1.**

a) 43,97 < x < 44,02. Số tự nhiên x thích hợp là :

A. 43,98 B. 44 C. 41,01 D. 45.

b) 59,6□5 > 59,684. Chữ số thích hợp để điền vào ô trống là :

A. 5 B. 6 C. 7 D. 9.

**Câu 2.**

a) 37 $m^2$ 9 $dm^2$ = ... $m^2$. Số thích hợp điền vào chỗ chấm là :

A. 37,9 B. 3,79 C. 37,09 D. 37,009.

b) 8 $m^3$ 17 $dm^3$ = ... $m^3$. Số thích hợp để điền vào chỗ chấm là :

A. 8,017 B. 8,17 C. 0,817 D. 817.

**Câu 3.** 36% của một số là 7,2. Số đó là :

A. 0,2 B. 2 C. 20 D. 200.

**Câu 4.** Một hình tròn có chu vi 100,48 cm. Bán kính của hình tròn đó là :

A. 50,24 cm B. 16 cm C. 50,24 $cm^2$ D. 16 $cm^2$.

## Phần II. TỰ LUẬN

**Câu 1.** Đặt tính rồi tính :

a) 437,92 + 846,5

.....

.....

.....

b) 984,2 – 695,86

.....

.....

.....

c) 487,5 × 1,25

.....

.....

.....

d) 120 : 0,15

.....

.....

.....

**Câu 2.** Một hình tam giác có diện tích 96 $cm^2$, chiều cao 15 cm. Tính độ dài đáy của hình tam giác đó.

*Bài giải*

.....

.....

.....

**Câu 3.**

a) Tính 30% của 528 kg

b) Tìm M biết : 60% của M là 18

*Bài giải*

a) .....

.....

b) .....

.....

**Câu 4.** Một ô tô và một xe máy khởi hành cùng một lúc và đi ngược chiều nhau. Ô tô đi từ A với vận tốc 60,5 km/giờ, xe máy đi từ B với vận tốc 35,5 km/giờ. Sau 1 giờ 30 phút ô tô và xe máy gặp nhau ở C. Tính độ dài quãng đường AB.

*Bài giải*

.....
.....
.....
.....
.....

**Câu 5.** (Dành cho học sinh giỏi)

Một hình thang có diện tích 111,3 $dm^2$, đáy lớn là 13,7 dm, đáy bé là 7,5 dm. Nếu tăng thêm đáy lớn 4,5 dm thì diện tích hình thang tăng thêm bao nhiêu đề-xi-mét vuông ?

*Bài giải*

.....
.....
.....
.....
.....
.....
.....

# ĐỀ 45

## Phần I. TRẮC NGHIỆM

☞ ***Khoanh vào chữ cái trước câu trả lời đúng :***

**Câu 1.**

a) Trong các khoảng thời gian sau, khoảng thời gian ngắn nhất là :

A. 1,95 giờ  B. 85 phút  C. 1 giờ 5 phút  D. $1\frac{2}{5}$ giờ.

b) $3\frac{1}{4}$ giờ = ..... phút. Số thích hợp để viết vào chỗ chấm là :

A. 195  B. 3,25  C. 200  D. $\frac{13}{4}$.

c) 12 năm 4 tháng = ..... tháng. Số thích hợp để viết vào chỗ chấm là :

A. 16  B. 144  C. 148  D. 150.

d) Phép tính dưới đây có kết quả bằng 2 phút 35 giây là :

A. 16 phút 26 giây – 14 phút 35 giây

B. 1 phút 25 giây + 1 phút 15 giây

C. 16 phút 60 giây – 14 phút 25 giây

D. 14 phút 45 giây – 12 phút 20 giây.

**Câu 2.**

a) Tỉ số phần trăm của 9,25 và 50 là :

A. 0,185% B. 1,85% C. 18,5% D. 185%.

b) Số học sinh khá và giỏi của lớp 3A là 27 em chiếm 90% số học sinh của lớp 3A. Vậy số học sinh của lớp 3A là :

A. 30 em B. 32 em C. 34 em D. 35 em.

**Câu 3.** Một hình thang có đáy lớn 45 cm, đáy bé bằng $\frac{2}{3}$ đáy lớn và chiều cao 32 cm. Diện tích hình thang đó là :

A. 120 cm B. 1200 $cm^2$ C. 240 cm D. 2400 $cm^2$.

## Phần II. TỰ LUẬN

**Câu 1.** Tính giá trị biểu thức :

a) 72,41 + 36,2 × 2 = .....

b) 98,24 – 15,36 : 3 = .....

c) 24,36 : 0,6 × 1,5 = .....

d) 75,52 : (14 + 18) = .....

**Câu 2.** Đặt tính rồi tính :

a) 6 năm 8 tháng + 4 năm 7 tháng

.....

.....

.....

b) 41 giờ 32 phút – 22 giờ 35 phút

.....

.....

.....

c) 17 phút 8 giây × 8

.....

.....

.....

d) 2 giờ 25 phút : 5

.....

.....

.....

**Câu 3.** Một bể nước hình hộp chữ nhật có chiều dài 3 m, chiều rộng 2 m. Hiện bể không có nước, người ta đổ vào bể 1800 *l* nước thì mực nước trong bể cao đến $\frac{3}{4}$ bể. Tính chiều cao bể nước.

*Bài giải*

.....

.....

.....

.....

.....

**Câu 4.** Hai điểm A và B cách nhau 14 km. Lúc 5 giờ 30 phút, một người đi bộ khởi hành từ B để đến điểm C với vận tốc 6 km/giờ. Cùng lúc đó một người đi xe đạp khởi hành từ A qua B để đến điểm C với vận tốc 13 km/giờ. Hỏi :

a) Người đi xe đạp gặp người đi bộ lúc mấy giờ ?

b) Chỗ gặp nhau cách A bao nhiêu ki-lô-mét ?

*Bài giải*

.....

.....

.....

.....

.....

.....

.....

.....

# ĐỀ 46

## Phần I. TRẮC NGHIỆM

☞ ***Khoanh vào chữ cái trước câu trả lời đúng :***

**Câu 1.**

a) 15 $m^3$ 4 $dm^3$ = ... $m^3$. Số thích hợp để điền vào chỗ trống là :

A. 15,4 $m^3$ B. 15,04 $m^3$ C. 15,004 $m^3$ D. 15004 $m^3$.

b) Hình hộp chữ nhật có chiều dài 8 cm, chiều rộng 6 cm và chiều cao 5 cm. Thể tích của hình hộp chữ nhật đó là :

A. 240 $cm^3$ B. 240 $cm^2$ C. 240 cm D. 240 m.

c) Khoảng thời gian từ 7 giờ kém 10 phút đến 7 giờ 30 phút là :

A. 10 phút B. 20 phút C. 30 phút D. 40 phút.

d) Thể tích của hình lập phương có cạnh 5 cm là :

A. 25 $cm^2$ B. 25 $cm^3$ C. 125 $cm^2$ D. 125 $cm^3$.

**Câu 2.**

Diện tích hình thang AMCD là :

A. 87,5 $cm^2$

B. 875 $cm^2$

C. 175 $cm^2$

D. 52,5 $cm^2$.

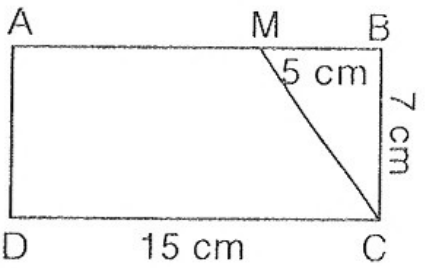

**Câu 3.**

a) Tỉ số phần trăm của hai số 8,216 và 5,2 là :

A. 15,8% B. 158% C. 17,9% D. 179%.

b) Trong phòng có 16 chiếc bàn và 40 chiếc ghế. Tỉ số phần trăm giữa số bàn và số ghế là :

A. 35% B. 37% C. 40% D. 45%.

**Câu 4.** Một ô tô, đi với vận tốc 1000 m/phút. Hỏi ô tô đó đi được bao nhiêu ki lô mét trong một giờ ?

A. 60 km/giờ B. 55 km/giờ C. 50 km/giờ D. 45 km/giờ.

## Phần II. TỰ LUẬN

**Câu 1.** Đặt tính rồi tính :

a) 11 ngày 12 giờ – 7 ngày 15 giờ

.....

.....

.....

b) 9 phút 21 giây – 7 phút 24 giây

.....

.....

.....

c) 6 phút 48 giây × 7

.....

.....

.....

d) 22,5 phút : 6

.....

.....

.....

**Câu 2.** Điền dấu (< ; = ; >) thích hợp vào chỗ chấm :

a) $8\ m^2\ 2\ dm^2$ ... $8,02\ m^2$

$19\ m^2\ 5\ dm^2$ ... $19,005\ m^2$

$37\ m^2\ 9\ dm^2$ ... $37,9\ m^2$

b) $23\ m^3\ 11\ dm^3$ ... $23,11\ m^3$

$23\ m^3\ 11\ dm^3$ ... $23,011\ m^3$

$2,98\ dm^3$ ... $2\ dm^3\ 98\ cm^3$

**Câu 3.** Hai ô tô xuất phát cùng một lúc từ đỉnh A đến tỉnh B. Quãng đường AB dài 240 km. Thời gian ô tô thứ nhất đi từ A đến B là 4 giờ, vận tốc ô tô thứ nhất gấp 1,5 lần vận tốc ô tô thứ hai. Hỏi ô tô thứ nhất đến B trước ô tô thứ hai bao lâu ?

*Bài giải*

.....

.....

.....

.....

.....

**Câu 4.** Tính diện tích phần tô màu :

*Bài giải*

.....

.....

.....

.....

.....

.....

.....

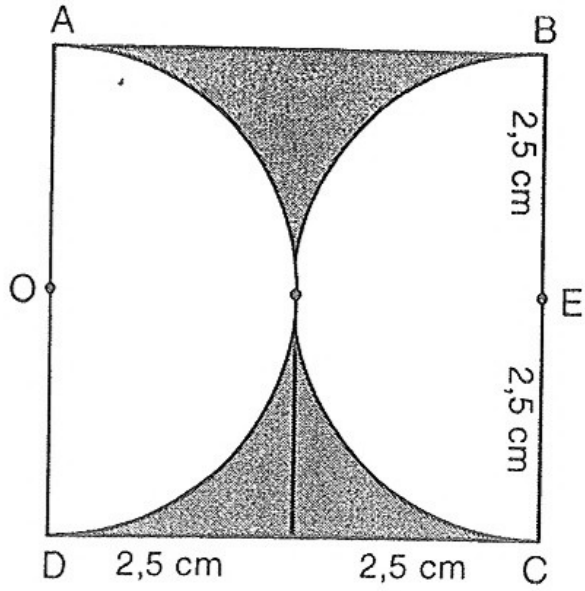


# ĐỀ 47

## Phần I. TRẮC NGHIỆM

☞ ***Khoanh vào chữ đặt trước câu trả lời đúng :***

**Câu 1.**

a) Chữ số 6 trong số 48,264 thuộc hàng nào ?

A. Hàng trăm
B. Hàng phần trăm
C. Hàng nghìn
D. Hàng phần nghìn.

b) Phân số $\frac{1}{4}$ viết dưới dạng số thập phân ta được số nào ?

A. 1,4
B. 1,25
C. 0,25
D. 2,5.

**Câu 2.** Trong vườn có 70 cây xoài và nhãn, trong đó có 30 cây nhãn. Tính tỉ số phần trăm của số cây nhãn so với số cây xoài ?

A. 75%
B. 0,75%
C. 143%
D. 14,3%.

**Câu 3.** Người ta sơn toàn bộ mặt ngoài của một cái thùng tôn không có nắp dạng hình hộp chữ nhật có chiều dài 8 cm, chiều rộng 5 cm và chiều cao 4 cm. Hỏi diện tích được sơn bằng bao nhiêu xăng ti mét vuông ?

A. 104 $cm^2$
B. 140 $cm^2$
C. 144 $cm^2$
D. 184 $cm^2$.

**Câu 4.** Một hình lập phương có cạnh 11 cm. Thể tích của hình lập phương đó bằng bao nhiêu đề xi mét khối ?

A. 121 $dm^3$
B. 1,21 $dm^3$
C. 1331 $dm^3$
D. 1,331 $dm^3$.

## Phần II. TỰ LUẬN

**Câu 1.** Viết các số đo sau dưới dạng số đo có đơn vị là giờ :

a) 144 phút = .....
b) 3600 giây = .....
c) 2 giờ 18 phút = .....

624 phút = .....
720 giây = .....
1 giờ 36 phút = .....

**Câu 2.** Đặt tính rồi tính :

a) 1968,25 + 321,9

.....

.....

.....

b) 5247 – 263,48

.....

.....

.....

c) 219,52 × 0,25

.....

.....

.....

d) 1,0192 : 18,2

.....

.....

.....

**Câu 3.** Hình bên là biểu đồ cho biết số cây trong vườn gồm cam, ổi, táo. Biết số cây táo là 60 cây. Tính số cây cam và số cây ổi ?

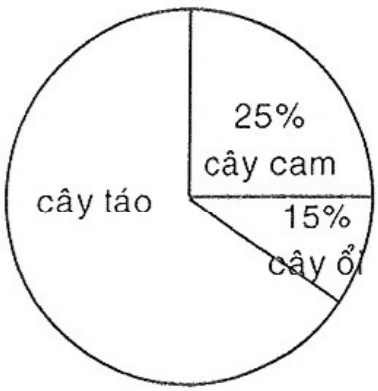


*Bài giải*

.....

.....

.....

.....

.....

**Câu 4.** Tính diện tích phần gạch chéo trong hình bên.

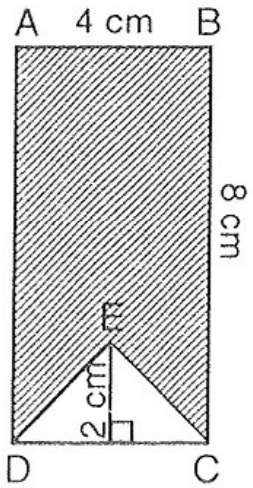


*Bài giải*

.....

.....

.....

.....

## ĐỀ 48

### Phần I. TRẮC NGHIỆM

**Câu 1.** Khoanh vào chữ cái đặt trước câu trả lời đúng :

a) $4\frac{98}{100} = ...$

Số thập phân thích hợp để điền vào chỗ chấm là :

A. 4,98 B. 4,098 C. 4,980 D. 49,008.

b) 0,135 = ...

Phân số thập phân thích hợp để điền vào chỗ chấm là :

A. $\frac{135}{10}$ B. $\frac{135}{100}$ C. $\frac{135}{1000}$ D. $\frac{135}{10000}$.

**Câu 2.** Đúng ghi Đ, sai ghi S vào ô trống :

a) 0,45 = 45% ☐ b) 65% = 6,5 ☐

0,45 = 450% ☐ 65% = 0,65 ☐

**Câu 3.** Viết tiếp vào chỗ chấm :

Chú Tư đi xe máy trong thời gian 2 giờ 30 phút với vận tốc 35 km/giờ thì được quãng đường là ...

**Câu 4.** Điền dấu × vào ô trống sau kết quả đúng :

Diện tích hình tam giác ABC là :

6 $cm^2$ ☐ 12 $cm^2$ ☐ 24 $cm^2$ ☐

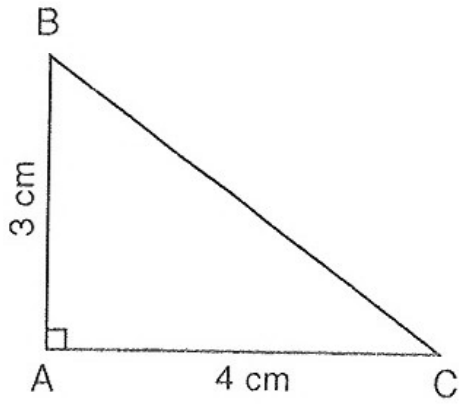


## Phần II. TỰ LUẬN

**Câu 1.**

1. Điền số thích hợp vào chỗ chấm :

a) 6931 m = ..... km b) 36,115 $m^3$ = ..... $m^3$ ..... $dm^3$

812 m = ..... km 22,098 $m^3$ = ..... $m^3$ ..... $dm^3$

39 m = ..... km

**Câu 2.** Tìm x :

a) x : 4,82 = 2,36 b) x × 0,25 = 0,9

.....

.....

.....

.....

**Câu 3.** Diện tích toàn phần của một cái hộp hình lập phương không nắp là 180 $cm^2$. Tìm diện tích xung quanh của hình lập phương đó.

*Bài giải*

.....

.....

.....

**Câu 4.** Một người đi xe đạp với vận tốc 20 km/giờ thì sau 4 giờ đến điểm hẹn. Hỏi nếu người đó đi bằng xe máy với vận tốc 40 km/giờ thì sau mấy giờ đến địa điểm hẹn.

*Bài giải*

.....

.....

.....

.....

# ĐỀ 49

## Phần I. TRẮC NGHIỆM

**Câu 1.** Khoanh vào chữ cái trước câu trả lời đúng :

a) Biểu thức 6,72 + 32,28 × 1,4 có giá trị là :

A. 54,6 B. 51,912 C. 56,4 D. 50,912.

b) Biểu thức 92,16 – 43,04 : 26,9 có giá trị là :

A. 9,056 B. 9,56 C. 95,6 D. 90,56.

**Câu 2.** Viết số thích hợp vào chỗ chấm :

$9\ m^2\ 21\ dm^2$ = ..... $dm^2$ $\frac{3}{4}\ dm^3$ = ..... $cm^3$

$6,4\ dm^3$ = ..... $m^3$ $8\ m^3\ 7\ dm^3$ = ..... $m^3$

**Câu 3.** Viết tiếp vào chỗ chấm :

Một hình tròn có chu vi là 31,4 cm. Vậy hình tròn đó có diện tích là ...

**Câu 4.** Đúng ghi Đ, sai ghi S vào ô trống :

135 giờ = 5 ngày 15 giờ ☐ 195 phút = 3 giờ 15 phút ☐

148 giây = 3 giờ 28 phút ☐ 2 giờ = 7200 giây ☐

## Phần II. TỰ LUẬN

**Câu 1.** Đặt tính rồi tính :

a) 3 năm 7 tháng + 8 năm 14 tháng

.....

.....

.....

b) 28 ngày 24 giờ – 18 ngày 9 giờ

.....

.....

.....

c) 3 giờ 15 phút × 6

.....

.....

.....

d) 19 phút 18 giây : 6

.....

.....

.....

**Câu 2.** Một ô tô đi hết quãng đường dài 38,4 km với vận tốc 50 km/giờ. Tính thời gian ô tô đi hết quãng đường đó.

*Bài giải*

.....

.....

.....

**Câu 3.** Một bể nước hình hộp chữ nhật có chiều dài 6 m, chiều rộng 4 m và chiều cao 2,5 m. Trong bể hiện có $\frac{1}{4}$ bể nước. Hỏi phải đổ vào bể bao nhiêu lít nước để đầy bể ?

*Bài giải*

.....

.....

.....

.....

.....

**Câu 4.** (Dành cho học sinh giỏi). Tính nhanh :

a) $5,7 \times (179 - 130) + (3,4 + 2,3) \times (32 + 18) + (7,2 - 1,5)$

b) $4 \times 25 \times 0,25 \times \frac{1}{5} \times \frac{1}{2} \times 2$

*Bài giải*

.....

.....

.....

.....

.....

.....

# ĐỀ 50

## Phần I. TRẮC NGHIỆM

☞ ***Khoanh vào chữ cái đặt trước câu trả lời đúng :***

**Câu 1.**

a) 0,95 được viết dưới dạng tỉ số phần trăm là :

A. 95% B. $\frac{95}{100}$ C. 9,5% D. $\frac{950}{100}$.

b) 39% được viết dưới dạng số thập phân là :

A. 3,9 B. 0,39 C. 3,09 D. 3,009.

**Câu 2.**

a) 3,125 $m^3$ = ... $dm^3$. Số thích hợp điền vào chỗ chấm là :

A. 312,5 B. 3125 C. 31,25 D. 3,125.

b) 0,3 $m^3$ = ... $dm^3$. Số thích hợp để điền vào chỗ chấm là :

A. 300 B. 30 C. 3000 D. 0,003.

**Câu 3.** 24 phút = ... giờ. Số thích hợp để điền vào chỗ chấm là :

A. 0,4 B. 40 C. 144 D. 1440.

**Câu 4.** Một người đi xe máy đi được quãng đường 3750 m trong 5 phút. Vậy người đó đã đi với vận tốc là :

A. 750 km/phút B. 750 m/giờ C. 750 km/giờ D. 750 m/phút.

## Phần II. TỰ LUẬN

**Câu 1.** Tính giá trị biểu thức :

a) $3\frac{1}{4} + 2\frac{3}{5} + 5\frac{1}{4} + 4\frac{2}{5}$ = .....

b) 15,9 + 2,5 × 4,3 + 18,24 : 3 – 2,15 = .....

**Câu 2.** Tỉ số phần trăm của :

a) 72 và 90 là : .....

b) 6,9 và 15 là : .....

**Câu 3.** Viết các số đo sau dưới dạng số thập phân :

a) Có đơn vị là mét :

11 km 215 m = .....

23 km 89 m = .....

b) Có đơn vị là mét khối :

28500 $cm^3$ = .....

18 $m^3$ 437 $dm^3$ = .....

**Câu 4.** Một ô tô đi từ tỉnh A đến tỉnh B với vận tốc 63 km/giờ. Cùng lúc đó, một xe máy đi từ tỉnh B về tỉnh A với vận tốc 32 km/giờ. Biết tỉnh A cách tỉnh B là 665 km. Hỏi :

a) Sau bao lâu hai xe gặp nhau.

b) Chỗ gặp nhau cách A bao nhiêu ki-lô-mét ?

*Bài giải*

.....

.....

.....

.....

# PHẦN THỨ HAI.

# ĐÁP ÁN – BÀI GIẢI

## 10 ĐỀ KIỂM TRA GIỮA HỌC KÌ I

### ĐỀ 1

**Phần I. TRẮC NGHIỆM**

**Câu 1.** Chọn D.

**Câu 2.** Nối số thập phân và phân số thập phân có giá trị bằng nhau:

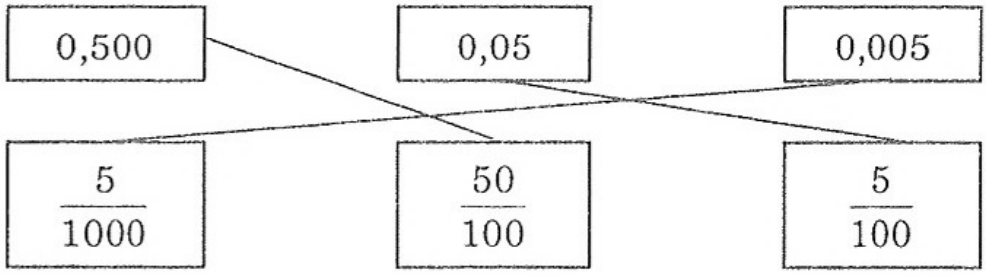


**Câu 3.** Đúng ghi Đ, sai ghi S vào ô trống số gồm 5 đơn vị 6 phần trăm được viết là :

a) 5,600 [S] c) $5\frac{6}{100}$ [Đ] b) 5,06 [Đ] d) $56\frac{1}{100}$ [S].

**Câu 4.** 1,1 m.

**Phần II. TỰ LUẬN**

**Câu 1.** Viết số thập phân thích hợp vào chỗ chấm :

a) 6 kg 69 g = 6,069 kg

b) 73 yến = 0,73 tấn

c) 7 $km^2$ 5 $hm^2$ = 7,05 $km^2$

d) 32 $km^2$ 7 ha = 32,07 $km^2$

**Câu 2.**

a) x = 48

b) y = 300

**Câu 3.**

1 giờ = 60 phút

60 phút gấp 15 phút số lần là : 60 : 15 = 4 (lần)

Trong 1 giờ người đi xe máy đi được là :

6000 × 4 = 24000 (m)

24000 (m) = 24 (km)

Đáp số : 24 km.

**Câu 4.**

Tổng thu nhập hàng tháng của gia đình bác Tuấn khi chưa có thêm thành viên mới là : $1000000 \times 4 = 4000000$ (đồng)

Bình quân thu nhập hàng tháng của mỗi người khi gia đình bác Tuấn có thêm 1 thành viên mới : $4000000 : (4 + 1) = 800000$ (đồng)

Bình quân thu nhập hàng tháng của mỗi người bị giảm đi là :

$1000000 - 800000 = 200000$ (đồng)

Đáp số : 200000 đồng.

**Câu 5.** (Dành cho học sinh giỏi)

$$M = \frac{1}{10000} + \frac{13}{10000} + \frac{25}{10000} + \frac{37}{10000} + \ldots + \frac{121}{10000} + \frac{133}{10000}$$

$$= \frac{1 + 13 + 25 + 37 + \ldots + 121 + 133}{10000}$$

Ta thấy : Ở tử số, các số hạng cách nhau 12 đơn vị nên số các số hạng của tổng là : $(133 - 1) : 12 + 1 = 12$ (số hạng)

Do đó : $1 + 13 + 25 + 37 + \ldots + 121 + 133$

$$= \frac{(1 + 133) \times 12}{2} = 134 \times 6 = 804$$

Vậy $M = \frac{804}{10000} = \frac{201}{2500}$

# ĐỀ 2

## Phần I. TRẮC NGHIỆM

**Câu 1.**

a) $52\ km^2 < 520\ ha$ [S]

b) $81\ ha > 90000\ m^2$ [Đ]

c) $3\ m^2\ 6\ dm^2 = 3\frac{6}{10}\ m^2$ [S]

d) $19\ m^2\ 8\ dm^2 = 19\frac{8}{100}\ m^2$ [Đ]

**Câu 2.** Viết tiếp vào chỗ chấm cho phù hợp :

$$\frac{3}{10} = 0,3 \ ; \ \frac{30}{100} = 0,30$$

Ta thấy $0,3 = 0,30$ vì $\frac{3}{10} = \frac{3 \times 10}{10 \times 10} = \frac{30}{100}$

**Câu 3.**

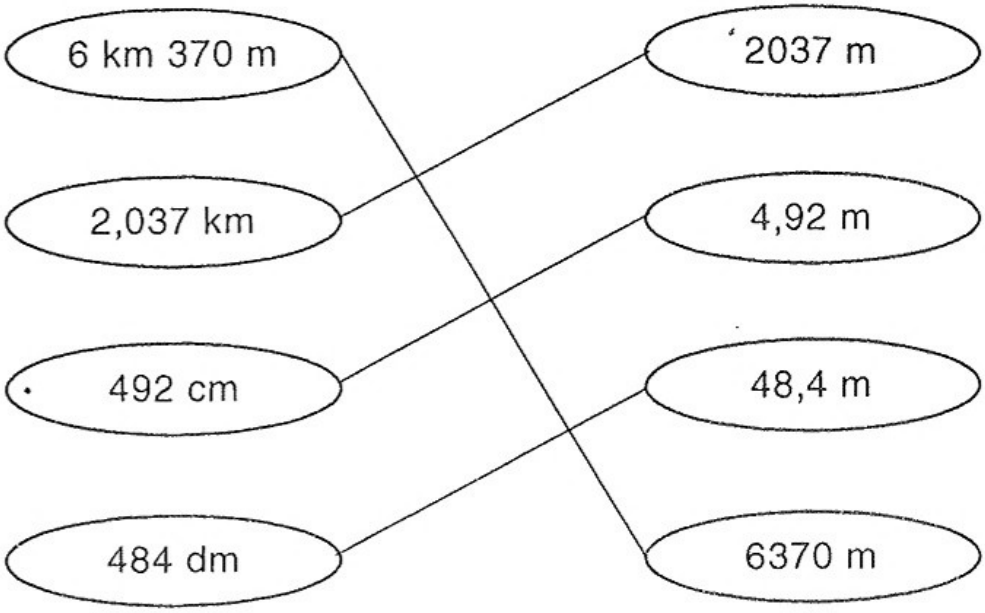


**Câu 4.** Chọn B.

## Phần II. TỰ LUẬN

**Câu 1.**

a) $\frac{98}{10} = 9,8$ c) $\frac{1568}{100} = 15,68$ b) $\frac{347}{10} = 34,7$ d) $\frac{2011}{1000} = 2,011$.

**Câu 2.**

a) Viết theo thứ tự từ lớn đến bé : 53,62 ; 53,26 ; 53,206 ; 53,026

b) Viết theo thứ tự từ bé đến lớn : 53,026 ; 53,206 ; 53,26 ; 53,62

**Câu 3.**

a) 15 $cm^2$ 7 $mm^2$ = 15,07 $cm^2$ b) 9 $dm^2$ 28 $cm^2$ = 9,28 $dm^2$

c) 8,12 $cm^2$ = 8 $cm^2$ 12 $mm^2$ d) 17,05 $cm^2$ = 17 $cm^2$ 5 $mm^2$

**Câu 4.**

Nửa chu vi thửa đất là : 240 : 2 = 120 (m)

Ta có sơ đồ : Chiều rộng :


Chiều dài :


} 120 m

Tổng số phần bằng nhau là : 2 + 3 = 5 (phần)

Chiều rộng thửa đất là : (120 : 5) × 2 = 48 (m)

Chiều dài thửa đất là : 120 – 48 = 72 (m)

Diện tích thửa đất là : 72 × 48 = 3456 ($m^2$)

Diện tích trồng ngô trên thửa đất là : 3456 : 3 = 1152 ($m^2$)

Diện tích trồng khoai trên thửa đất là : 3456 – 1152 = 2304 ($m^2$)

Đáp số : 2304 $m^2$.

**Câu 5.** $a + a + a + \frac{1}{2} \times \frac{2}{5} + a + \frac{8}{10} + a = 136$

$a + a + a + a + a + \frac{2}{10} + \frac{8}{10} = 136$

$5 \times a + 1 = 136$

$5 \times a = 136 - 1$

$5 \times a = 135$

$a = 135 : 5$

$a = 27$

## ĐỀ 3

### Phần I. TRẮC NGHIỆM

**Câu 1.** Chọn C.

**Câu 2.**

a) (428,51) ; 428,412; 428,152; 428,399.

b) 897,503; 897,519; 897,528; (897,530)

**Câu 3.**

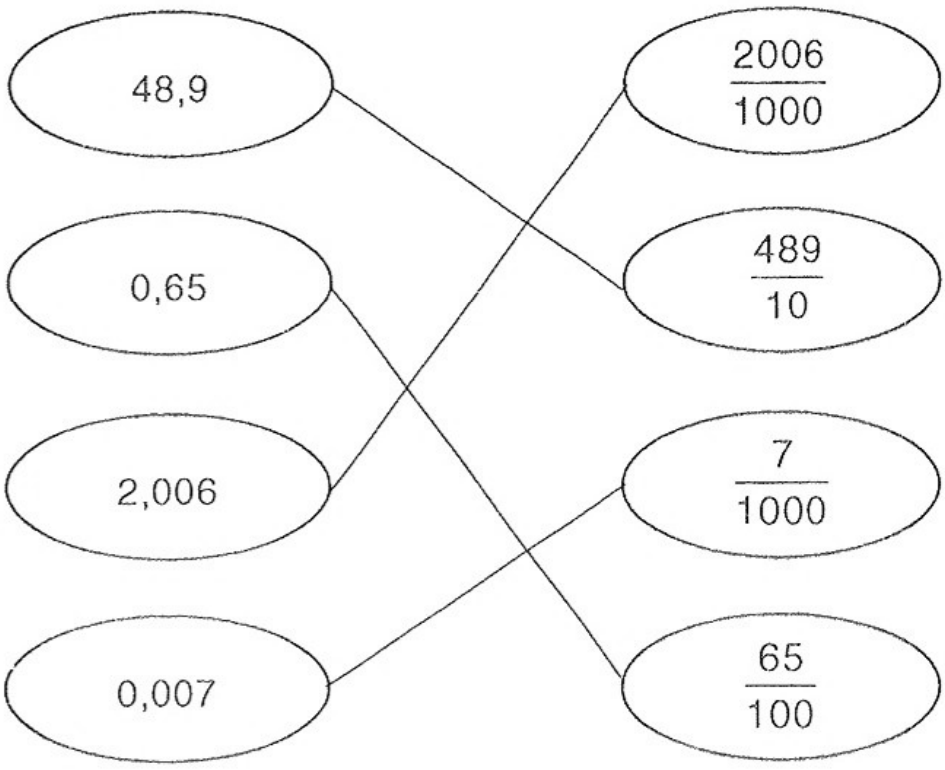


**Câu 4.**

a) 112 và 84 ☒ b) 63 và 35 ☐

## Phần II. TỰ LUẬN

**Câu 1.**

a) Viết các số đo thích hợp vào chỗ chấm dưới dạng phân số thập phân:

$4\ mm^2 = \frac{4}{100}\ cm^2$ $\qquad$ $82\ mm^2 = \frac{82}{100}\ cm^2$

$5\ cm^2 = \frac{5}{100}\ dm^2$ $\qquad$ $71\ cm^2 = \frac{71}{100}\ dm^2$

b) Viết các số đo thích hợp vào chỗ chấm dưới dạng số thập phân:

$87\ dm^2 = 0{,}87\ m^2$ $\qquad$ $580\ cm^2 = 5{,}8\ dm^2$

$8\ cm^2\ 45\ mm^2 = 8{,}45\ cm^2$ $\qquad$ $16\ dm^2\ 9\ cm^2 = 16{,}09\ dm^2$

**Câu 2.**

a) Vì $8{,}50 < 8{,}51$ nên $x = 0$ $\qquad$ b) Vì $82{,}94 > 82{,}84$ nên $x = 9$

**Câu 3.**

$7{,}5 = 7\frac{5}{10}$ $\qquad$ $8{,}9 = 8\frac{9}{10}$

$78{,}12 = 78\frac{12}{100}$ $\qquad$ $30{,}005 = 30\frac{5}{1000}$.

**Câu 4.**

a) Ta có sơ đồ :

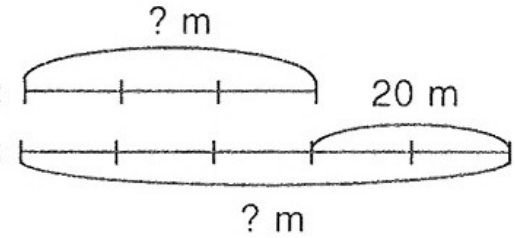


Hiệu số phần bằng nhau : $5 - 3 = 2$ (phần)

Chiều rộng thửa đất là : $(20 : 2) \times 3 = 30$ (m)

Chiều dài thửa đất là : $30 + 20 = 50$ (m)

b) Diện tích mảnh đất là : $50 \times 30 = 1500\ (m^2)$

Diện tích ao cá là : $1500 \times \frac{1}{5} = 300\ (m^2)$

Diện tích đất còn lại trên thửa đất : $1500 - 300 = 1200\ (m^2)$

Đáp số : a) Chiều dài : 50 m

Chiều rộng : 30 m

b) 1200 $m^2$.

**Câu 5.** $\frac{1}{2} + \frac{1}{4} + \frac{1}{8} + \frac{1}{16} + \frac{1}{32} + \frac{1}{64} + \frac{1}{128} + \frac{1}{256}$

$= \frac{128}{256} + \frac{64}{256} + \frac{32}{256} + \frac{16}{256} + \frac{8}{256} + \frac{4}{256} + \frac{2}{256} + \frac{1}{256}$

$= \frac{128 + 64 + 32 + 16 + 8 + 4 + 2 + 1}{256} = \frac{255}{256}$

# ĐỀ 4

## Phần I. TRẮC NGHIỆM

☞ ***Khoanh vào chữ cái đặt trước câu trả lời đúng:***

**Câu 1.** a) Chọn A. b) Chọn B.

**Câu 2.** a) 40,051 ☐ b) 40,015 ☐ c) 40,501 ☒

**Câu 3.** a) $\frac{2}{15}$ Đ b) $\frac{3}{15}$ S c) $\frac{6}{45}$ Đ

**Câu 4.** Diện tích phần gạch chéo là 24 $cm^2$.

## Phần II. TỰ LUẬN

**Câu 1.** Tìm x và viết x dưới dạng hỗn số :

a) $x + \frac{3}{5} = \frac{9}{2}$

$x = \frac{9}{2} - \frac{3}{5}$

$x = \frac{39}{10}$

$x = 3\frac{9}{10}$

b) $x \times \frac{4}{9} = \frac{8}{7}$

$x = \frac{8}{7} : \frac{4}{9}$

$x = \frac{72}{28} = \frac{18}{7}$

$x = 2\frac{4}{7}$

**Câu 2.**

a) 3 $m^2$ 29 $dm^2$ = 3,29 $m^2$

b) 38 $m^2$ 7 $dm^2$ = 38,07 $m^2$

c) 16 $dm^2$ 8 $cm^2$ = 16,08 $dm^2$ = 0,1608 $m^2$

d) 97 $dm^2$ 14 $cm^2$ = 97,14 $dm^2$ = 0,9714 $m^2$

**Câu 3.**

60 dm = 6 m

Diện tích căn phòng là : $8 \times 6 = 48$ ($m^2$)

Số tiền mua gạch để lát kín nền căn phòng là :

195000 × 48 = 9360000 (đồng)

Đáp số : 9360000 đồng.

**Câu 4.** Ta có thể chia hình đã cho như sau :

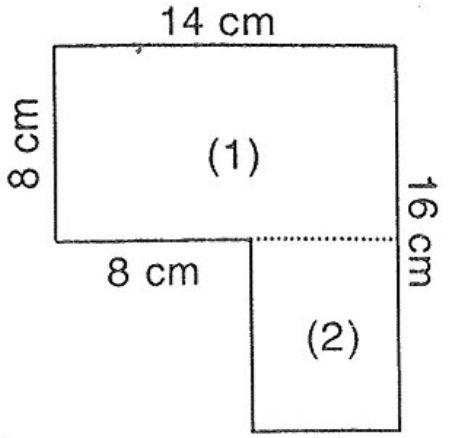


Diện tích hình (1) là :

$14 \times 8 = 112$ ($cm^2$)

Chiều dài hình (2) là :

$16 - 8 = 8$ (cm)

Chiều rộng hình (2) là :

$14 - 8 = 6$ (cm)

Diện tích hình (2) là :

$8 \times 6 = 48$ ($cm^2$) = 0,48 ($dm^2$)

Đáp số : 0,48 $dm^2$

**Câu 5.** Tổng A bằng tổng B vì : Hai tổng A và B đều có tổng các chữ số ở phần nguyên giống nhau và tổng các chữ số ở phần thập phân giống nhau. Nghĩa là : Tổng A và tổng B đều có :

– Phần nguyên : 11 + 4 + 78 + 25

– Phần thập phân : 0,3 + 0,7 + 0,06 + 0,9

# ĐỀ 5

## Phần I. TRẮC NGHIỆM

**Câu 1.** a) $\frac{7}{11} < 1$ b) $\frac{3}{3} = 1$ c) $1 < \frac{12}{9}$ d) $1 > \frac{11}{12}$

**Câu 2.** Viết phân số thích hợp vào chỗ chấm

9 dm = $\frac{9}{10}$ m 5 phút = $\frac{5}{60}$ giờ

6 g = $\frac{6}{1000}$ kg 1200 giây = $\frac{120}{6}$ phút

**Câu 3.** a) Chọn C. b) Chọn D. c) Chọn B. d) Chọn B.

**Câu 4.** Chọn C. 4 xe ☒

## Phần II. TỰ LUẬN

**Câu 1.** Tìm x:

a) $x + \frac{2}{7} = \frac{6}{9}$

$x = \frac{6}{9} - \frac{2}{7}$

$x = \frac{8}{21}$

b) $\frac{8}{7} - x = \frac{5}{11}$

$x = \frac{8}{7} - \frac{5}{11}$

$x = \frac{53}{77}$

**Câu 2.** Các số thập phân được viết theo thứ tự :

a) Từ lớn đến bé : 59,26 ; 5,962 ; 5,926 ; 5,692 ; 5,629

b) Từ bé đến lớn : 5,629 ; 5,692 ; 5,926 ; 5,962 ; 59,26

**Câu 3.** Số mét đường sửa trong 3 ngày sau : 4500 – 1300 = 3200 (m)

Số mét đường sửa được tất cả : 4500 + 3200 = 7700 (m)

Trung bình mỗi ngày sửa được là : 7700 : (4 + 3) = 1100 (m) = 1,1 (km)

Đáp số : 1,1 km.

**Câu 4.** Phân số chỉ số gạo buổi chiều bán ít hơn buổi sáng là :

$$\frac{5}{7} - \frac{2}{7} = \frac{3}{7}$$

Số gạo cửa hàng có là :

$$69 : \frac{3}{7} = 69 \times \frac{7}{3} = 161 \text{ (kg)} = 1{,}61 \text{ (tạ)}$$

Đáp số : 1,61 tạ

**Câu 5.** Ta có :

M + 2007 = 2007 × 2007 + 2007 = 2007 × (2007 + 1) = 2007 × 2008

N + 2008 = 2004 × 2008 + 2008 = (2004 + 1) × 2008 = 2005 × 2008

Vì 2007 × 2008 > 2005 × 2008. Nên M + 2007 > N + 2008

Do đó M > N

# ĐỀ 6

## Phần I. TRẮC NGHIỆM

**Câu 1.** a) Chọn A. b) Chọn C.

**Câu 2.**

a) Số 9,006 đọc là :

– Chín đơn vị sáu phần mười [S]

– Chín đơn vị sáu phần trăm [S]

– Chín đơn vị sáu phần nghìn [Đ]

– Chín phẩy không trăm linh sáu [Đ]

b) Chín đơn vị năm phần nghìn được viết là:

9,5 [S] 9,05 [S] 9,005 [Đ] $9\frac{5}{1000}$ [Đ]

**Câu 3.** Chọn D.

**Câu 4.** a) 4 m b) $\frac{8}{3}$ $m^2$

## Phần II. TỰ LUẬN

**Câu 1.**

a) $\frac{4}{5}-\frac{2}{3}+\frac{1}{5}=\frac{12}{15}-\frac{10}{15}+\frac{1}{5}=\frac{2}{15}+\frac{1}{5}=\frac{2}{15}+\frac{3}{15}=\frac{5}{15}=\frac{1}{3}$

b) $\frac{7}{14}+\frac{3}{7}-\frac{15}{28}=\frac{7}{14}+\frac{6}{14}-\frac{15}{28}=\frac{13}{14}-\frac{15}{28}=\frac{26}{28}-\frac{15}{28}=\frac{11}{28}$

c) $\frac{13}{19}\times.2:\frac{3}{4}=\frac{26}{19}:\frac{3}{4}=\frac{26}{19}\times\frac{4}{3}=\frac{104}{57}$

d) $5:\frac{11}{13}\times\frac{1}{6}=5\times\frac{13}{11}\times\frac{1}{6}=\frac{65}{11}\times\frac{1}{6}=\frac{65}{66}$

**Câu 2.** Tìm x :

a) $\frac{2}{3}\times\frac{5}{7}-x=\frac{1}{6}$

$\frac{10}{21}-x=\frac{1}{6}$

$x=\frac{10}{21}-\frac{1}{6}$

$x=\frac{13}{42}$

b) $\frac{4}{11}:\frac{15}{21}+x=\frac{19}{5}$

$\frac{4}{11}\times\frac{21}{15}+x=\frac{19}{5}$

$\frac{84}{165}+x=\frac{19}{5}$

$x=\frac{19}{5}-\frac{84}{165}$

$x=\frac{627}{165}-\frac{84}{165}$

$x=\frac{543}{165}$

$x=\frac{181}{55}$

**Câu 3.** Số tiền mua 1 mét vải là : 320000 : 8 = 40000 (đồng)

Số tiền mua 5 mét vải là : 40000 × 5 = 200000 (đồng)

Số tiền trả ít hơn là : 320000 – 200000 = 120000 (đồng)

Đáp số : 120000 đồng

**Câu 4.** Diện tích mảnh vườn hình chữ nhật là : 50 × 50 = 2500 ($m^2$)

Số rau thu hoạch được là : (2500 : 10) × 9 = 2250 (kg) = 22,5 (tạ)

Đáp số : 22,5 tạ.

**Câu 5.**

a) Dãy phân số trên được viết theo qui luật :

- Các phân số đều có tử số nhỏ hơn mẫu số 1 đơn vị.
- Mẫu số của phân số đứng trước là tử số của phân số đứng tiếp theo liền kề.

b) Các phân số tiếp theo là : $\frac{9}{10}$; $\frac{10}{11}$; $\frac{11}{12}$

# ĐỀ 7

## Phần I. TRẮC NGHIỆM

**Câu 1.** a) 3,08 b) 5,6 c) 48,002

**Câu 2.**

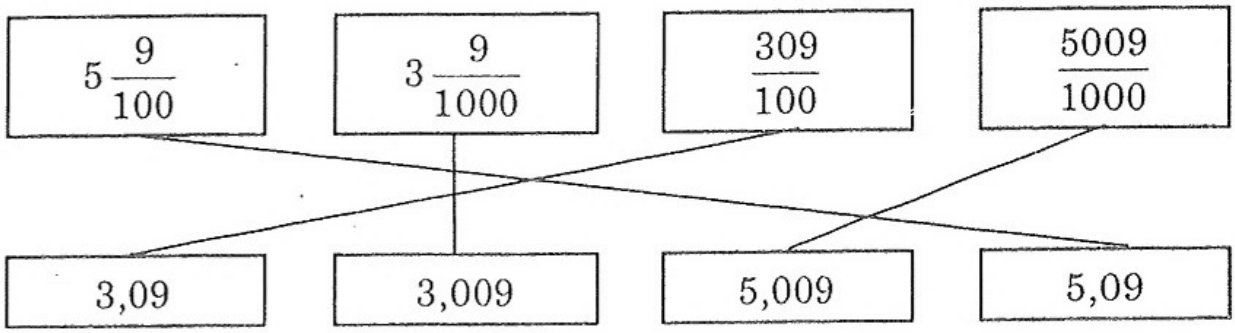


**Câu 3.**

a) 1,699 > 1,78 S

b) 2,54 $dm^2 = 2\frac{54}{100}$ $dm^2$ Đ

c) 4 tấn 26 kg = 426 kg S

d) Các số thập phân sau đây được xếp theo thứ tự từ lớn đến bé:

9,862 ; 9,86 ; 9,826 ; 9,199 Đ

**Câu 4.** a) Chọn A. b) Chọn B.

## Phần II. TỰ LUẬN

**Câu 1.**

a) 6 $m^2$ 6 $dm^2$ = 6,06 $m^2$

b) 17 $m^2$ 58 $dm^2$ = 17,58 $m^2$

c) 21 $m^2$ 7 $dm^2$ = 21,07 $m^2$

d) 52 $dm^2$ = 0,52 $m^2$

**Câu 2.**

a) 61 $dam^2$ 15 $m^2$ = 6115 $m^2$

b) 32 $km^2$ 6 $hm^2$ > 326 $km^2$

c) 501 $cm^2$ < 5 $dm^2$ 10 $mm^2$

d) 97 $m^2$ > 970 $dm^2$

**Câu 3.**

a) $0,4 = \frac{4}{10}$ ; $0,05 = \frac{5}{100}$ ; $0,006 = \frac{6}{1000}$ ; $0,606 = \frac{606}{1000}$

b) $9\frac{1}{10} = 9,1$ ; $9\frac{2}{10} = 9,2$ ; $9\frac{25}{100} = 9,25$ ; $9\frac{65}{1000} = 9,065$

**Câu 4.**

Số can dầu xe thứ nhất chở nhiều hơn xe thứ hai là :

120 – 90 = 30 (can)

Số lít dầu ở mỗi can là : 600 : 30 = 20 (lít)

Số lít dầu xe thứ nhất chở là : 120 × 20 = 2400 (lít)

Số lít dầu xe thứ hai chở là : 90 × 20 = 1800 (lít)

Đáp số : Xe thứ nhất 2400 lít

Xe thứ hai 1800 lít.

**Câu 5.** Tìm x : $78 \times x + x + x = 80 \times 50$

$x \times (78 + 1 + 1) = 80 \times 50$

$x \times 80 = 80 \times 50$

$x = 80 \times 50 : 80$

$x = 50$

# ĐỀ 8

## Phần I. TRẮC NGHIỆM

**Câu 1.** Chọn câu trả lời đúng :

a) Chọn C. b) Chọn B. c) Chọn D. d) Chọn B.

**Câu 2.**

a) Số 3,625 đọc là : Ba đơn vị sáu trăm hai mươi lăm phần nghìn | Đ |

b) Số 3,005 đọc là : Ba đơn vị năm phần mười | S |

c) Chữ số 5 trong số 4,25 có giá trị là 5 phần trăm | Đ |

d) 52,47 tấn = 524,7 tạ = 52470 kg | Đ |

**Câu 3.** Khoanh vào số lớn nhất :

a) 0,158; 0,1289; 0,18; (0,21); 0,199 b) 8,925; 8,529; (9,852); 9,259; 9,592

**Câu 4.** 28 m.

## Phần II. TỰ LUẬN

**Câu 1.** Tính :

a) $\frac{5}{7}+\frac{9}{5}=\frac{25}{35}+\frac{63}{35}=\frac{88}{35}$ b) $\frac{11}{13}+\frac{15}{26}=\frac{22}{26}+\frac{15}{26}=\frac{37}{26}$

c) $\frac{1}{4}+\frac{4}{3}\times\frac{2}{5}=\frac{1}{4}+\frac{8}{15}=\frac{15}{60}+\frac{32}{60}=\frac{47}{60}$

d) $\frac{16}{3}-\frac{2}{3}:\frac{2}{3}=\frac{16}{3}-\frac{2}{3}\times\frac{3}{2}=\frac{16}{3}-\frac{6}{6}=\frac{32}{6}-\frac{6}{6}=\frac{26}{6}=\frac{13}{3}$

**Câu 2.** Tìm x :

a) $\frac{4}{3}-x=\frac{1}{6}$

$x=\frac{4}{3}-\frac{1}{6}$

$x=\frac{7}{6}$

b) $x\times 42=946+608$

$x\times 42=1554$

$x=1554:42$

$x=37$

**Câu 3.** y = 0,3999

**Câu 4.** Số ki-lô-gam gạo chứa trong mỗi bao : 2400 : 48 = 50 (kg)

Số ki-lô-gam gạo còn lại : 2400 – 400 = 2000 (kg)

Số bao gạo còn lại là : 2000 : 50 = 40 (bao)

Đáp số : 40 bao.

**Câu 5.**

a) $\frac{4\times3\times5}{25\times16\times21}=\frac{\cancel{4}\times\cancel{3}\times\cancel{5}}{\cancel{5}\times5\times\cancel{4}\times4\times7\times\cancel{3}}=\frac{1}{5\times4\times7}=\frac{1}{140}$

b) $\frac{15\times4\times9\times3}{36\times3\times5\times7}=\frac{\cancel{3}\times\cancel{5}\times\cancel{4}\times\cancel{9}\times3}{\cancel{9}\times\cancel{4}\times\cancel{3}\times\cancel{5}\times7}=\frac{3}{7}$

# ĐỀ 9

## Phần I. TRẮC NGHIỆM

**Câu 1.** Viết vào chỗ chấm :

a) Số 9,125 đọc là chín phẩy một trăm hai mươi lăm.

b) Chữ số 4 trong số 82,647 có giá trị là $\frac{4}{100}$.

c) Số 417,689 có phần nguyên gồm 4 trăm, 1 chục, 7 đơn vị ; phần thập phân gồm 6 phần mười, 8 phần trăm, 9 phần nghìn.

d) $\frac{2}{10} = 0{,}2$ ; $\frac{20}{100} = 0{,}20$

Ta thấy $0{,}2 = 0{,}20$ vì $\frac{2}{10} = \frac{20}{100}$

**Câu 2.**

a) $0{,}7 = \frac{7}{10}$ Đ

b) $0{,}7 = \frac{70}{100}$ Đ

c) $0{,}7 \neq \frac{7}{100}$ S

d) $0{,}7 = \frac{700}{1000}$ Đ

**Câu 3.** Chọn C.

**Câu 4.** Chọn B.

## Phần II. TỰ LUẬN

**Câu 1.** Viết số thập phân thích hợp vào chỗ chấm :

a) 9 kg 76 g = 9,076 kg

b) 2500 $m^2$ = 0,25 ha

c) 7 m 51 cm = 751 cm

d) 185 ha = 1,85 $km^2$

**Câu 2.** Tính :

a) $\frac{7}{12} + \frac{3}{4} \times \frac{5}{6} = \frac{7}{12} + \frac{5}{8} = \frac{29}{24}$

b) $\frac{6}{7} : \frac{5}{3} - \frac{1}{5} = \frac{6}{7} \times \frac{3}{5} - \frac{1}{5}$

$= \frac{18}{35} - \frac{1}{5} = \frac{11}{35}$

c) $2\frac{1}{3} : 1\frac{4}{5} = \frac{7}{3} : \frac{9}{5} = \frac{7}{3} \times \frac{5}{9} = \frac{35}{27}$

d) $\frac{7}{9} \times \frac{2}{3} \times 1\frac{1}{2} = \frac{14}{27} \times \frac{3}{2} = \frac{7}{9}$

**Câu 3.** Số chai dầu ăn có trong một thùng là : 150 : 25 = 6 (chai)

Số chai dầu ăn có trong 12 thùng là : 6 × 12 = 72 (chai)

Đáp số : 72 chai

**Câu 4.**

a) Chiều rộng của nền nhà là : 24 : 6 = 4 (m)

Diện tích nền nhà là : 24 × 4 = 96 ($m^2$) = 960000 ($cm^2$)

Diện tích mỗi viên gạch men là : 40 × 40 = 1600 ($cm^2$)

Số viên gạch men cần có để lót đủ nền nhà : 960000 : 1600 = 600 (viên)

b) Số viên gạch men giảm đi so với dự định là : $600 \times \frac{1}{5} = 120$ (viên)

Số viên gạch men cần có để lót đủ phần diện tích còn lại :

600 – 120 = 480 (viên)

Đáp số : a) 600 viên b) 480 viên.

# ĐỀ 10

## Phần I. TRẮC NGHIỆM

**Câu 1.** a) Khoanh A. b) Khoanh B. c) Khoanh D. d) Khoanh B.

**Câu 2.** a) Khoanh $\frac{10}{20}$. b) Khoanh 5,522.

c) Khoanh $\frac{12}{19}$. d) Khoanh 0,124.

**Câu 3.**

a) $\frac{161}{8}$ ☐ b) $\frac{54}{8}$ ☐ c) $\frac{55}{4}$ ☒ d) $\frac{7}{8}$ ☐.

**Câu 4.** 10 kg.

## Phần II. TỰ LUẬN

**Câu 1.**

a) 91,47 m = 9147 cm b) 1,6 dm = 16 cm

c) 12,81 km = 12810 m d) 96,5 km = 96500 m

**Câu 2.** Viết các phân số thập phân dưới dạng số thập phân :

a) $\frac{48}{10} = 4,8$ ; $\frac{213}{10} = 21,3$ b) $\frac{674}{100} = 6,74$ ; $\frac{982}{100} = 9,82$

c) $\frac{3}{1000} = 0,003$ ; $\frac{25}{1000} = 0,025$ d) $\frac{385}{10000} = 0,0385$ ; $\frac{982}{10000} = 0,0982$

**Câu 3.** Viết số thập phân thích hợp vào chỗ chấm :

a) 15 $cm^2$ 45 $mm^2$ = 15,45 $cm^2$ b) 17 $cm^2$ 39 $mm^2$ = 17,39 $cm^2$

c) 29 $dm^2$ 34 $cm^2$ = 29,34 $dm^2$ d) 83 $dm^2$ 7 $cm^2$ = 83,07 $dm^2$

**Câu 4.** $\frac{3}{5}$ giờ = 36 phút

Trong mỗi phút cả hai vòi cùng chảy được số lít nước là : 45 + 40 = 85 (lít)

Trong $\frac{3}{5}$ giờ, cả hai vòi cùng chảy được số lít nước là : 36 × 85 = 3060 (lít)

Đáp số : 3060 lít

**Câu 5.**

a) $999 - \underbrace{9+9+...+9+9}_{111 \text{ số hạng } 9} = 999 - 9 \times 111 = 999 - 999 = 0$

b) 2011 + 2011 + 2011 + 2011 + 2011 × 6 = 2011 × 10 = 20110

# 15 ĐỀ KIỂM TRA CUỐI HỌC KÌ I

## ĐỀ 11

### Phần I. TRẮC NGHIỆM

**Câu 1.** a) Khoanh A. b) Khoanh C. c) Khoanh B. d) Khoanh B.

**Câu 2.**

a) 54,9 [S] ; 54,09 [Đ] ; $\frac{549}{100}$ [S]

b) $45\frac{7}{10}$ [S] ; $45\frac{7}{100}$ [Đ] ; $45\frac{7}{1000}$ [S] ; $4\frac{57}{10}$ [S]

c) $4\frac{6}{10000}$ [Đ] ; 4,0006 [Đ] ; $4\frac{6}{1000}$ [S] ; 4,006 [S]

d) 8,9 $cm^2$ [S] ; 8,09 $cm^2$ [Đ]

**Câu 3.** a) 3,44 [S] b) 34,4 [Đ] c) 3,44 [S]

**Câu 4.** 872 học sinh

### Phần II. TỰ LUẬN

**Câu 1.**

a) 117,45 b) 51,681 c) 178,5268 d) 3,04.

**Câu 2.** Số tiền lãi sau một tháng là :

$12000000 \times 0,8 : 100 = 96000$ (đồng)

Số tiền gốc và tiền lãi sau một tháng là :

$12000000 + 96000 = 12096000$ (đồng)

Đáp số : 12096000 đồng.

**Câu 3.**

a) $259,2 : x = 4,2 + 39$

$259,2 : x = 43,2$

$x = 259,2 : 43,2$

$x = 6$

b) $73,2 : x = 0,6 \times 5$

$73,2 : x = 3$

$x = 73,2 : 3$

$x = 24,4$

**Câu 4.**

a) Có 4 hình tam giác đó là : IME ; EMK ; IMK ; KML

b) Chu vi hình chữ nhật IKLM là : $(46 + 28) \times 2 = 148$ (cm)

c) Diện tích tam giác IMK là : $46 \times 28 : 2 = 644$ ($cm^2$)

Vì E là trung điểm của IK ; IM là đường cao của tam giác IME và cũng là đường cao của tam giác EMK.

Do đó, diện tích của tam giác EMK là : 644 : 2 = 322 ($cm^2$)

**Câu 5.** 0,1 + 0,2 + 0,3 + 0,4 + ... + 9,6 + 9,7 + 9,8 + 9,9 + 10 (có 100 số hạng)

= (0,1 + 10) + (0,2 + 9,9) + (0,3 + 9,8) + ... + (5 + 5,1)

= 10,1 + 10,1 + 10,1 + ... + 10,1

= 10,1 × 50 = 505

# ĐỀ 12

## Phần I. TRẮC NGHIỆM

**Câu 1.** a) Khoanh D. b) Khoanh B. c) Khoanh C. d) Khoanh A.

**Câu 2.**

a) 4 $dam^2$ 43 $m^2$ = 4,43 $dam^2$

b) 64 $dam^2$ 87 $m^2$ = 64,87 $dam^2$

c) 79 $m^2$ 7 $dm^2$ = 79,07 $m^2$

d) 9 $m^2$ 3 $dm^2$ = 9,03 $m^2$

**Câu 3.**

a) 0,5% của 56,5 là :

0,2825 [Đ] 28,25 [S]

b) 30% của 1,5 là :

4,5 [S] 0,45 [Đ]

**Câu 4.** Hình chữ nhật MNPQ có diện tích 3600 $cm^2$. Vậy diện tích hình tam giác KQP là 1152 $cm^2$.

## Phần II. TỰ LUẬN

**Câu 1.** Tính bằng hai cách :

a) Cách 1 : (10,54 + 18,46) × 16,5 = 29 × 16,5 = 478,5

Cách 2 : (10,54 + 18,46) × 16,5 = 10,54 × 16,5 + 18,46 × 16,5

= 173,91 + 304,59 = 478,5

b) Cách 1 : (24,6 – 16,2) × 23,4 = 8,4 × 23,4 = 196,56

Cách 2 : (24,6 – 16,2) × 23,4 = 24,6 × 23,4 – 16,2 × 23,4

= 575,64 – 379,08 = 196,56

**Câu 2.**

a) $2 \times x = 7,2$

$x = 7,2 : 2$

$x = 3,6$

b) $x \times 5 = 0,15$

$x = 0,15 : 5$

$x = 0,03$

c) $16 \times x = 86,4$

$x = 86,4 : 16$

$x = 5,4$

d) $0,24 : x = 8$

$x = 0,24 : 8$

$x = 0,03$

**Câu 3.** Diện tích phần gạch chéo có trong hình chữ nhật là :

$(50 \times 80) : 2 = 2000$ ($cm^2$)

Đáp số : 2000 $cm^2$.

**Câu 4.**

a) So với năm 2010 năm 2011 số thóc tăng thêm là :

$8,5 - 8 = 0,5$ (tấn)

Tỉ số phần trăm số thóc tăng thêm là :

$0,5 : 8 = 0,0625 = 6,25\%$

b) So với năm 2011, năm 2015 số thóc tăng thêm là :

$8,5 \times 6,25 : 100 = 0,53125$ (tấn)

Số thóc năm 2015 gia đình bác Tám thu hoặc được là :

$8,5 + 0,53125 = 9,03125$ (tấn)

Đáp số : a) 6,25% b) 9,03125 tấn

**Câu 5.** Gọi x là số cần tìm, ta có : $x \times 0,125 = 5,320$

$x = 5,320 : 0,125$

$x = 42,56$

(Thử lại : $42,56 \times 0,125 = 5,320$)

Vậy số cần tìm là 42,56.

# ĐỀ 13

## Phần I. TRẮC NGHIỆM

**Câu 1.** a) $\frac{3}{2}$ b) 1,5 c) 150%

**Câu 2.** Khoanh B.

**Câu 3.** 11206 ☐ 112060 ☐ 1120600 ☒ 11206000 ☐

**Câu 4.**

a) 25,65 g [S] b) 256,5 g [S] c) 2565 g [Đ] d) 2,565 g [S].

## Phần II. TỰ LUẬN

**Câu 1.**

a) $(75,6 - 21,7) : 4 + 22,82 \times 2$

$= 53,9 : 4 + 45,64 = 13,475 + 45,64 = 59,115$

b) $21,56 : (75,6 - 65,8) - 0,354 : 2$

$= 21,56 : 9,8 - 0,177 = 2,2 - 0,177 = 2,023$

**Câu 2.** $(x + 0,75) \times (4 - 0,8) = 205,8$

$(x + 0,75) \times 3,2 = 205,8$

$x + 0,75 = 205,8 : 3,2$

$x + 0,75 = 64,3125$

$x = 64,3125 - 0,75$

$x = 63,5625$

**Câu 3.** a) $98 \times 100 : 70 = 140$ b) $54 \times 34 : 100 = 18,36$

**Câu 4.** Chiều cao hình tam giác : $(26,8 - 2,8) : 2 = 12$ m

Cạnh đáy hình tam giác : $26,8 - 12 = 14,8$ m

Diện tích hình tam giác đó là : $(12 \times 14,8) : 2 = 88,8$ ($m^2$)

Đáp số : 88,8 $m^2$.

**Câu 5.** Gọi x là số cần tìm :

$(x : 3,6) \times 16,6 = 47,31$

$x : 3,6 = 47,31 : 16,6$

$x : 3,6 = 2,85$

$x = 2,85 \times 3,6 = 10,26$

(Thử lại : $10,26 : 3,6 \times 16,6 = 47,31$)

Vậy số cần tìm là 10,26.

# ĐỀ 14

## Phần I. TRẮC NGHIỆM

**Câu 1.** Khoanh C. **Câu 2.** Khoanh D. **Câu 3.** Khoanh C. **Câu 4.** Khoanh B.

## Phần II. TỰ LUẬN

**Câu 1.** Viết thành số thập phân :

$1\frac{1}{2} = \frac{3}{2} = 1,5$ $2\frac{3}{5} = \frac{13}{5} = 2,6$ $3\frac{1}{4} = \frac{13}{4} = 3,25$ $4\frac{7}{25} = \frac{107}{25} = 4,28$

**Câu 2.**

a) $x \times 2,5 - 3,46 = 4,68$

$x \times 2,5 = 4,68 + 3,46$

$x \times 2,5 = 8,14$

$x = 8,14 : 2,5$

$x = 3,256$

b) $x : 1,2 + 2,15 = 7,28$

$x : 1,2 = 7,28 - 2,15$

$x : 1,2 = 5,13$

$x = 5,13 \times 1,2$

$x = 6,156$

**Câu 3.** Vì đường cao của tam giác EQP bằng chiều rộng của hình chữ nhật MNPQ nên độ dài đường cao của tam giác EQP là : 10,2 m.

Diện tích hình tam giác EQP là : $13,5 \times 10,2 : 2 = 68,85$ ($m^2$)

Đáp số : 68,85 $m^2$.

**Câu 4.** Nửa chu vi của thửa đất là : $300 : 2 = 150$ (m)

Ta có sơ đồ :

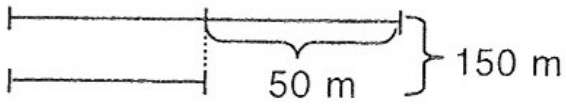


a) Chiều rộng thửa đất là : $(150 - 50) : 2 = 50$ (m)

Chiều dài thửa đất là : $150 - 50 = 100$ (m)

Diện tích thửa đất là : $100 \times 50 = 5000$ ($m^2$)

b) 5000 $m^2$ gấp 10 $m^2$ số lần là : $5000 : 10 = 500$ (lần)

Số thóc thu hoạch trên thửa đất là : $500 \times 50 = 25000$ (kg) = 250 (tạ)

Đáp số : a) 5000 $m^2$

b) 250 tạ.

**Câu 5.** Nếu thêm vào số thứ nhất 5,4 đơn vị và bớt số thứ hai 6,7 đơn vị thì hai số mới có tổng là : $88,8 + 5,4 - 6,7 = 87,5$

Ta có sơ đồ :

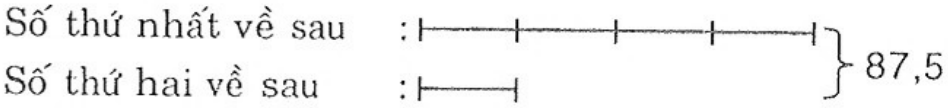


Tổng số phần bằng nhau : $4 + 1 = 5$ (phần)

Số thứ hai khi đã bớt đi 6,7 đơn vị : $87,5 : 5 = 17,5$

Số thứ hai cần tìm : $17,7 + 6,7 = 24,2$

Số thứ nhất cần tìm : $88,8 - 24,2 = 64,6$

Đáp số : Số thứ nhất : 64,6

Số thứ hai 24,2.

# ĐỀ 15

## Phần I. TRẮC NGHIỆM

☞ ***Chọn câu trả lời đúng :***

**Câu 1.** a) Khoanh B. b) Khoanh B. c) Khoanh D. d) Khoanh D.

**Câu 2.** a) Khoanh A. b) Khoanh B.

**Câu 3.** a) Khoanh B. b) Khoanh B.

**Câu 4.** Khoanh B.

## Phần II. TỰ LUẬN

**Câu 1.** Đặt tính rồi tính :

a) 345,753 b) 478,259 c) 1178,568 d) 64,3125.

**Câu 2.** Tìm x, biết :

a) $x \times 17,5 = 87,5$

$x = 87,5 : 17,5$

$x = 5$

b) $1,8 \times x = 34,2$

$x = 34,2 : 1,8$

$x = 19$

**Câu 3.**

a) Số Q cần tìm là : $4,5 : 22,5 \times 100 = 20$

b) Số Q cần tìm là : $9 : 25 \times 100 = 36$

**Câu 4.** Ta có sơ đồ :

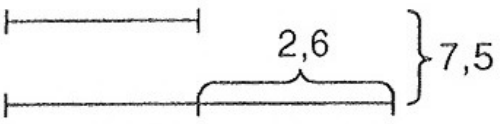


Số thứ nhất là : $(7,5 - 2,6) : 2 = 2,45$

Số thứ hai là : $2,45 + 2,6 = 5,05$

Đáp số : 2,45 và 5,05.

**Câu 5.**

Hai tam giác ABD và ADC có chung đường cao AI và đáy $BD = DC \times 2$

Diện tích tam giác ABD = $\frac{1}{2}$ AI × BD

Diện tích tam giác ADC = $\frac{1}{2}$ AI × DC

Vậy diện tích tam giác ABD gấp 2 lần diện tích tam giác ADC.

# ĐỀ 16

## Phần I. TRẮC NGHIỆM

☞ ***Khoanh vào chữ cái trước câu trả lời đúng :***

**Câu 1.** a) Khoanh B. b) Khoanh C. c) Khoanh C. d) Khoanh C.

**Câu 2.** a) Khoanh A. b) Khoanh B. c) Khoanh B. d) Khoanh D.

**Câu 3.** a) Khoanh D. b) Khoanh C.

**Câu 4.** Khoanh B.

## Phần II. TỰ LUẬN

**Câu 1.** Đặt tính rồi tính :

a) 517,74 b) 288,754 c) 5724,035 d) 32,16.

**Câu 2.**

a) 12,3 dm = 123 cm
15,6 m = 1560 cm
0,957 m = 95,7 cm
8,75 dm = 87,5 cm

b) 7000 ha = 70 $km^2$
1200 $dam^2$ = 0,12 $km^2$
19,2 $m^2$ = 0,0000192 $km^2$
1400 $m^2$ = 0,0014 $km^2$

**Câu 3.**

a) Số phải tìm là : 36 × 100 : 15 = 240

b) 2 tạ = 200 kg

Số gạo cửa hàng có trước khi bán là :

200 × 100 : 12,5 = 1600 (kg) = 1,6 tấn

Đáp số : 1,6 tấn.

**Câu 4.**

*Cách 1 :*

Diện tích hình tam giác EDC là : (3,5 × 2,6) : 2 = 4,55 ($cm^2$)

Đáp số : 4,55 $cm^2$.

*Cách 2 :*

Diện tích hình chữ nhật ABCD là : 3,5 × 2,6 = 9,1 ($cm^2$)

Diện tích hình tam giác EBC là : (2 × 2,6) : 2 = 2,6 ($cm^2$)

Diện tích hình tam giác AED là : (1,5 × 2,6) : 2 = 1,95 ($cm^2$)

Diện tích hình tam giác EDC là : 9,1 – 2,6 – 1,95 = 4,55 ($cm^2$)

Đáp số : 4,55 $cm^2$.

**Câu 5.** Chiều dài bóng của cây cọc thứ nhất gấp chiều dài của cây cọc thứ nhất số lần là : 234 : 156 = 1,5 (lần)

Vậy chiều dài bóng của cây cọc thứ hai là : 104 × 1,5 = 156 (cm)

Đáp số : 156 cm.

# ĐỀ 17

## Phần I. TRẮC NGHIỆM

☞ ***Khoanh vào chữ cái trước câu trả lời đúng :***

**Câu 1.** a) Khoanh D. b) Khoanh B. c) Khoanh C. d) Khoanh D.

**Câu 2.** a) Khoanh D. b) Khoanh A. c) Khoanh D. d) Khoanh C.

**Câu 3.** Khoanh C.

**Câu 4.** Khoanh B.

## Phần II. TỰ LUẬN

**Câu 1.** Tính rồi so sánh kết quả :

a) 8,9 × 0,4 và 8,9 × 10 : 25

Ta có : 8,9 × 0,4 = 3,56 và 8,9 × 10 : 25 = 3,56

So sánh : 8,9 × 0,4 = 8,9 × 10 : 25

b) 4,9 × 1,25 và 4,9 × 10 : 8

Ta có : 4,9 × 1,25 = 6,125 và 4,9 × 10 : 8 = 6,125

So sánh : 4,9 × 1,25 = 4,9 × 10 : 8

**Câu 2.** Điền dấu (>, <, =) vào chỗ chấm :

a) $9\frac{3}{5} > 9{,}35$ b) $7\frac{1}{25} < 7{,}2$ c) $36{,}09 < 37\frac{1}{10}$ d) $8\frac{3}{20} = 8{,}15$

**Câu 3.**

a) 2 m 7 dm = 2,7 m ; 2 dm = 0,2 m ;

26 m 5 cm = 26,05 m ; 215 cm = 2,15 m.

b) 11 $km^2$ = 11000000 $m^2$; 18 ha = 180000 $m^2$;

9,4 ha = 94000 $m^2$; 517 $dm^2$ = 5,17 $m^2$

**Câu 4.** Chiều rộng hình chữ nhật ABCD là : $90 \times \frac{2}{3} = 60$ (cm)

Diện tích hình tam giác MAD là : 60 × 90 : 2 = 2700 ($cm^2$)

Đáp số : 2700 $cm^2$.

**Câu 5.** Nếu coi chiều dài của đầu cá sấu là 1 phần thì chiều dài của thân và đuôi cá sấu là 5 phần bằng nhau. Tổng số phần bằng nhau là : 1 + 5 = 6 (phần)

Chiều dài của đầu con cá sấu : 300 : 6 = 50 (cm)

Đáp số : 50 cm.

# ĐỀ 18

## Phần I. TRẮC NGHIỆM

**Câu 1.** a) Khoanh B. b) Khoanh D. c) Khoanh B. d) Khoanh A.

**Câu 2.**

a) $59\ m^2\ 4\ dm^2 = 59\frac{4}{100}\ m^2$ [Đ]

$59\ m^2\ 4\ dm^2 = 59\frac{4}{10}\ m^2$ [S]

b) $9060\ m = 90\ km\ 60\ m$ [S]

$9060\ m = 9\ km\ 60\ m$ [Đ]

c) 1 tấn 5 kg = 10,05 tạ [Đ]

1 tấn 5 kg = 1,005 tạ [S]

d) $4008\ dm^2 = 4,8\ m^2$ [S]

$400,8\ dm^2 = 40,08\ m^2$ [S]

**Câu 3.** Điền dấu × vào ô trống sau kết quả đúng :

a) 32,1048 [ ] ; 321,048 [×] ; 3210,48 [ ] ; 321048 [ ]

b) 7,6 [×] ; 76 [ ] ; 0,76 [ ] ; 0,076 [ ]

c) 619,2 [ ] ; 6192 [ ] ; 711,2 [×] ; 71,12 [ ]

**Câu 4.** 2 cm.

## Phần II. TỰ LUẬN

**Câu 1.** Tìm x, biết :

a) $9 - x : 2 = 3$

$x : 2 = 9 - 3$

$x : 2 = 6$

$x = 6 \times 2$

$x = 12$

b) $\frac{x}{9} = \frac{8}{5}$

$x = \frac{8}{5} \times 9$

$x = \frac{72}{5}$

$x = 14,4$

c) $x - \frac{1}{3} = \frac{7}{5}$

$x = \frac{7}{5} + \frac{1}{3}$

$x = \frac{21}{15} + \frac{5}{15}$

$x = \frac{26}{15}$

**Câu 2.**

a) $9\ m\ 2\ dm = 5,2\ m$

$182\ cm = 1,82\ m$

$6\ m\ 47\ mm = 6,047\ m$

b) $3\ m^2\ 11\ dm^2 = 3,11\ m^2$

$37\ m^2\ 8\ dm^2 = 37,08\ m^2$

$12\ m^2\ 398\ cm^2 = 12,0398\ m^2$

**Câu 3.**

a) $\frac{9}{10} = \frac{90}{100} = 90\%$

b) Số tiền lãi mỗi tháng nhận được là :

$(3000000 \times 1{,}25) : 100 = 37500$ (đồng)

Đáp số : 37500 đồng

**Câu 4.** Chiều cao AI là : $144 \times 2 : 16 = 18$ (cm)

Chiều cao OI là : $18 \times \frac{1}{3} = 6$ (cm)

Diện tích tam giác OBC là :

$16 \times 6 : 2 = 48$ ($cm^2$)

Đáp số : 48 $cm^2$.

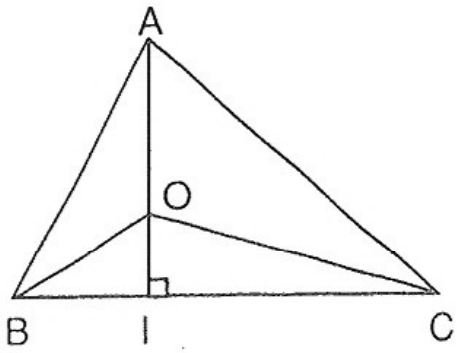


**Câu 5.**

a) $45{,}5 \times 21 + 54{,}5 \times 21 = (45{,}5 + 54{,}5) \times 21$

$= 100 \times 21 = 2100$

b) $145{,}5 \times 5{,}09 - 33{,}5 \times 5{,}09 - 12 \times 5{,}09 = (145{,}5 - 33{,}5 - 12) \times 5{,}09$

$= 100 \times 5{,}09 = 509$

# ĐỀ 19

## Phần I. TRẮC NGHIỆM

☞ ***Khoanh vào chữ cái trước câu trả lời đúng :***

**Câu 1.** a) Khoanh C. b) Khoanh B.

**Câu 2.** a) Khoanh D. b) Khoanh C.

**Câu 3.** a) Khoanh A. b) Khoanh D.

**Câu 4.** Khoanh B.

## Phần II: TỰ LUẬN

**Câu 1.** Đặt tính rồi tính

a) 84,298 b) 3,801 c) 652,5895 d) 3

**Câu 2.**

18 $cm^2$ 9 $mm^2$ > 189 $mm^2$ 8 $dm^2$ 1 $cm^2$ < 810 $cm^2$

35 $m^2$ 14 $dm^2$ = $35\frac{14}{100}$ $m^2$ 790 ha < 79 $km^2$

**Câu 3.** Số ki-lô-gam kẹo trong mỗi hộp khi hai hộp đựng bằng nhau là :

26,12 : 2 = 13,06 (kg)

Số ki-lô-gam kẹo đựng trong hộp thứ nhất lúc đầu là :

13,06 + 2,04 = 15,1 (kg)

Số ki-lô-gam kẹo đựng trong hộp thứ hai lúc đầu là :

13,06 – 2,04 = 11,02 (kg)

Đáp số : Hộp thứ nhất : 15,1 kg

Hộp thứ hai : 11,02 kg.

**Câu 4.**

a) Ta có sơ đồ :

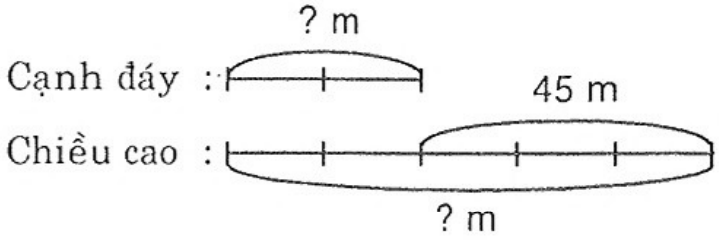


Hiệu số phần bằng nhau là : 5 – 2 = 3 (phần)

Số đo cạnh đáy : (45 : 3) × 2 = 30 (m)

Chiều cao : 30 + 45 = 75 (m)

Diện tích của mảnh vườn là : 30 × 75 : 2 = 1125 ($m^2$)

b) Ta có sơ đồ :

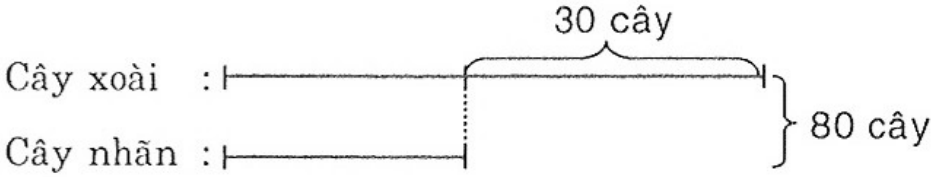


Số cây xoài là : (80 + 30) : 2 = 55 (cây)

Số cây nhãn là : 55 – 30 = 25 (cây)

Đáp số : a) 1125 $m^2$

b) 55 cây xoài, 25 cây nhãn

**Câu 5.** 0,085 + 0,075 + 0,025 + 0,015

= 0,001 × 85 + 0,001 × 75 + 0,001 × 25 + 0,001 × 15

= 0,001 × (85 + 75 + 25 + 15) = 0,001 × 200 = 0,2

# ĐỀ 20

## Phần I. TRẮC NGHIỆM

☞ ***Khoanh vào chữ cái trước câu trả lời đúng :***

**Câu 1.** a) Khoanh C. b) Khoanh B.

**Câu 2.** a) Khoanh B. b) Khoanh A.

**Câu 3.** a) Khoanh C. b) Khoanh B.

**Câu 4.** a) Khoanh B. b) Khoanh C.

## Phần II. TỰ LUẬN

**Câu 1.** Tìm x, biết :

a) $x \times 4,2 = 216,72$

$x = 216,72 : 4,2$

$x = 51,6$

b) $x : 8,5 = 47,05 - 29,75$

$x : 8,5 = 17,3$

$x = 17,3 \times 8,5$

$x = 147,05$

**Câu 2.**

a) $(51,24 - 8,2) : 26,9 : 10 = 43,04 : 26,9 : 10 = 1,6 : 10 = 0,16$

b) $263,24 : (31,16 + 34,65) - 3,99 = 263,24 : 65,81 - 3,99 = 4 - 3,99 = 0,01$

**Câu 3.**

a) $75\% = \frac{75}{100} = \frac{3}{4}$; $15\% = \frac{15}{100} = \frac{3}{20}$; $30\% = \frac{30}{100} = \frac{3}{10}$

b) $\frac{3}{4} = 0,75 = \frac{75}{100} = 75\%$; $\frac{2}{5} = 0,4 = \frac{40}{100} = 40\%$; $\frac{3}{5} = 0,6 = \frac{60}{100} = 60\%$

**Câu 4.** Tổng của cạnh đáy và chiều cao thửa đất là : $53,1 \times 2 = 106,2$ (m)

Ta có sơ đồ :

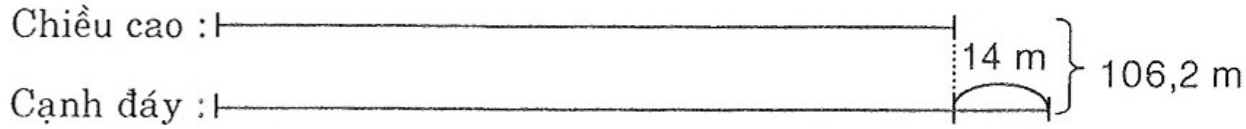


Cạnh đáy của thửa đất là : $(106,2 + 14) : 2 = 60,1$ (m)

Chiều cao của thửa đất là : $60,1 - 14 = 46,1$ (m)

Diện tích của thửa đất là : $60,1 \times 46,1 : 2 = 1385,305$ ($m^2$)

Số thóc thu hoạch được trên thửa đất :

$1385,305 \times 0,5 = 692,6525$ (kg) = 692,6525 kg thóc

Đáp số : 692,6525 kg thóc

# ĐỀ 21

## Phần I. TRẮC NGHIỆM

☞ ***Khoanh vào chữ cái trước câu trả lời đúng :***

**Câu 1.** a) Khoanh C. b) Khoanh B.

**Câu 2.** a) Khoanh A. b) Khoanh D.

**Câu 3.** a) Khoanh B. b) Khoanh C.

**Câu 4.** Khoanh B.

## Phần II. TỰ LUẬN

**Câu 1.**

a) $4\frac{3}{5} + 3\frac{5}{7} = \frac{23}{5} + \frac{26}{7} = \frac{291}{35}$

b) $\frac{3}{4} \times 4{,}5 + 5{,}9 \times 1\frac{1}{2} = \frac{3}{4} \times 4{,}5 + 5{,}9 \times \frac{3}{2} = 3{,}375 + 8{,}85 = 12{,}225$

c) $15{,}61 : (135{,}8 - 113{,}5) \times 38{,}2 = 15{,}61 : 22{,}3 \times 38{,}2 = 0{,}7 \times 38{,}2 = 26{,}74$

d) $15{,}7 + 4{,}3 \times 2{,}8 + 18{,}24 : 3 - 2{,}19 = 15{,}7 + 12{,}04 + 6{,}08 - 2{,}19 = 31{,}63$

**Câu 2.** Tính tỉ số phần trăm của :

a) Tỉ số phần trăm của 12 và 60 là : $12 : 60 = 0{,}2 = 20\%$

b) Tỉ số phần trăm của 4,6 và 0,5 là : $4{,}6 : 0{,}5 = 9{,}2 = 920\%$

c) Tỉ số phần trăm của 104,4 và 7,2 là : $104{,}4 : 7{,}2 = 14{,}5 = 1450\%$

d) Tỉ số phần trăm của 0,7 và 0,35 là : $0{,}7 : 0{,}35 = 2 = 200\%$

**Câu 3.**

a) $490000\ cm^2 = 49\ m^2$ $1080\ dm^2 = 10{,}8\ m^2$

$20\ m^2\ 6\ dm^2 = 20{,}06\ m^2$ $2\ m^2\ 2\ dm^2 = 2{,}02\ m^2$

b) $\frac{1}{4}\ hm^2 = 2500\ m^2$ $\frac{2}{5}\ km^2 = 40\ hm^2$

$4\frac{4}{100}\ m^2 = 4\ m^2\ 4\ dm^2$ $2\frac{25}{100}\ m^2 = 2\ m^2\ 25\ dm^2$

**Câu 4.** Tổng số gạo có trong kho trước khi bán :

$700 : 35 \times 100 = 2000$ (tạ gạo)

Số gạo còn lại trong kho sau khi đã bán lần đầu :

$2000 - 700 = 1300$ (tạ gạo)

Số gạo đã bán lần thứ hai : $1300 \times 40 : 100 = 520$ (tạ gạo)

Số gạo còn lại trong kho sau khi bán lần 2 là : $1300 - 520 = 780$ (tạ gạo)

Đáp số : 780 tạ gạo.

**Câu 5.** $65 \times x + 35 \times x = 6000$

$(65 + 35) \times x = 6000$

$100 \times x = 6000$

$x = 6000 : 100$

$x = 60$

# ĐỀ 22

## Phần I. TRẮC NGHIỆM

**Câu 1.** Khoanh vào chữ cái trước câu trả lời đúng :

a) Khoanh D. b) Khoanh A.

**Câu 2.**

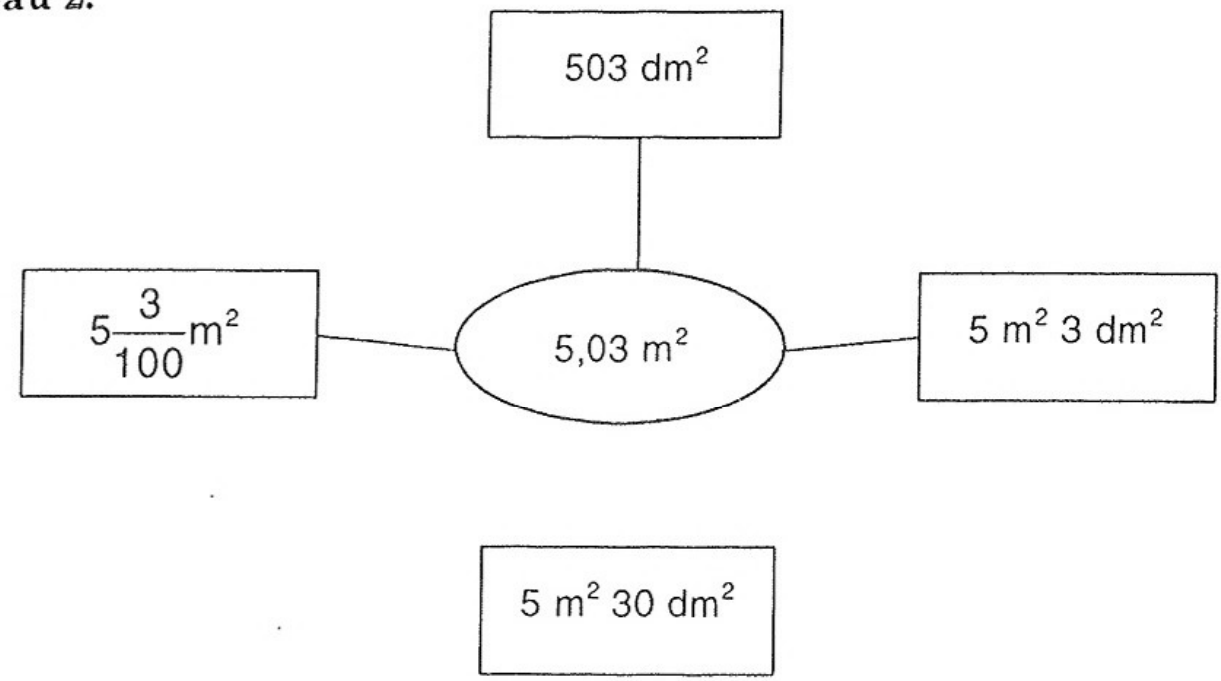


**Câu 3.** a) Khoanh B. b) Khoanh A.

**Câu 4.** 328,05 $cm^2$.

## Phần II. TỰ LUẬN

**Câu 1.** Tính tỉ số phần trăm của

a) Tỉ số phần trăm của 45 và 36 là : 45 : 36 = 1,25 = 125%

b) Tỉ số phần trăm của 63 và 72 là : 63 : 72 = 0,875 = 87,5%

c) Tỉ số phần trăm của 18 và 90 là : 18 : 90 = 0,2 = 20%

d) Tỉ số phần trăm của 51 và 8,5 là : 51 : 8,5 = 6 = 600%

**Câu 2.** Tính giá trị biểu thức :

a) $\frac{3}{4} \times 8,4 + 2,8 \times 1\frac{1}{2} = \frac{3}{4} \times 8,4 + 2,8 \times \frac{3}{2} = 6,3 + 4,2 = 10,5$

b) $\frac{3}{4} \times 2\frac{3}{9} + 45,8 \times 0,07 = \frac{3}{4} \times \frac{21}{9} + 45,8 \times 0,07 = \frac{7}{4} + 3,206 = 4,956$

**Câu 3.** Diện tích hình tam giác ABC là : $4,2 \times 11,5 : 2 = 24,15$ ($cm^2$)

Diện tích hình tam giác ABI là : $4,2 \times 8 : 2 = 16,8$ ($cm^2$)

Diện tích phần gạch chéo trong hình bên là : $24,15 - 16,8 = 7,35$ ($cm^2$)

Đáp số : 7,35 $cm^2$

**Câu 4.** Ta có sơ đồ :

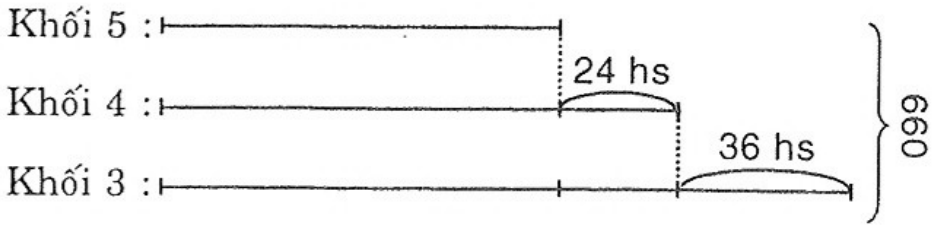


Ba lần số học sinh khối lớp 5 là : $660 - (24 \times 2 + 36) = 576$ (học sinh)

Số học sinh khối lớp 5 là : $576 : 3 = 192$ (học sinh)

Số học sinh khối lớp 4 là : $192 + 24 = 216$ (học sinh)

Số học sinh khối lớp 3 là : $216 + 36 = 252$ (học sinh)

Đáp số : Khối 5 : 192 học sinh

Khối 4 : 216 học sinh

Khối 3 : 252 học sinh

# ĐỀ 23

## Phần I. TRẮC NGHIỆM

**Câu 1.** Đúng ghi Đ, sai ghi S

a) Số 42,007 đọc là :

A. Bốn mươi hai phẩy bảy [S]

B. Bốn mươi hai phẩy linh bảy [S]

C. Bốn mươi hai đơn vị bảy phần nghìn [Đ]

D. Bốn mươi hai phẩy không trăm linh bảy [Đ]

b) Số gồm chín mươi tám đơn vị và sáu phần trăm được viết là :

A. 98,6 [S] B. 98,06 [Đ] C. $98\frac{6}{10}$ [S] D. $98\frac{60}{100}$ [S].

**Câu 2.** a) Khoanh B. b) Khoanh C.

A. $x = 4$ B. $x = 5$ C. $x = 6$ D. $x = 7$.

**Câu 3.**

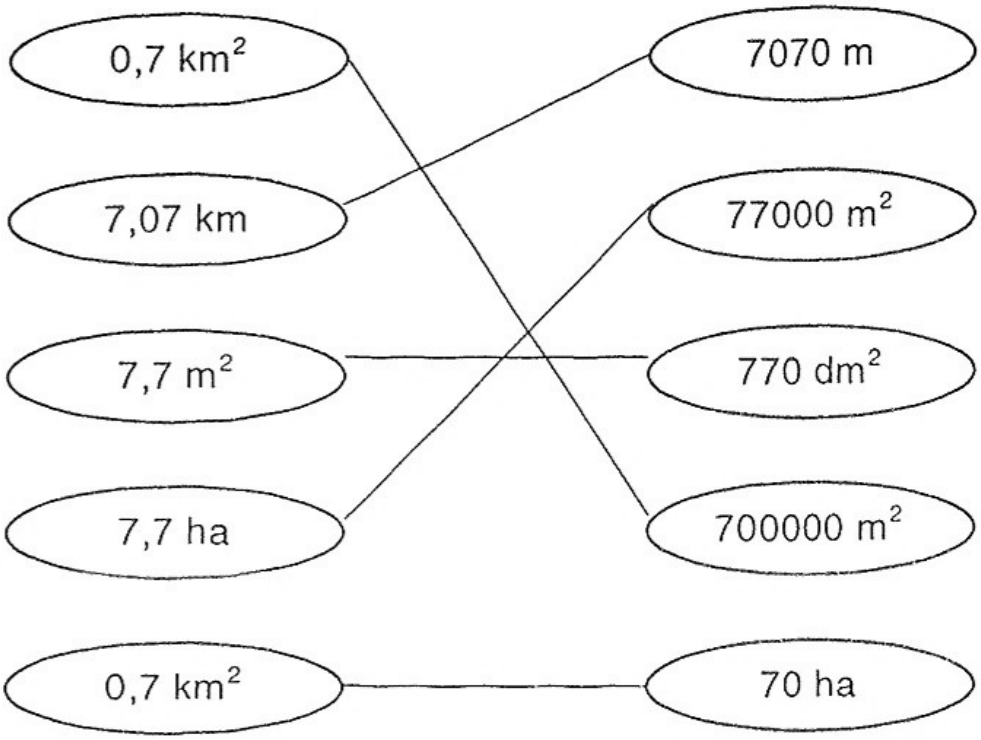


**Câu 4.** 384 $cm^2$

## Phần II. TỰ LUẬN

**Câu 1.** $1\frac{1}{2} = 1,5 = \frac{15}{10}$ $\quad 2\frac{3}{5} = 2,6 = \frac{26}{10}$

$6\frac{7}{25} = 6,28 = \frac{628}{100}$ $\quad 3\frac{1}{4} = 3,25 = \frac{325}{100}$

**Câu 2.** a) 334,536 b) 6185,1 c) 1875,357 d) 2,19.

**Câu 3.** a) $12 \times 325 : 100 = 39$ tạ b) $67 \times 0,76 : 100 = 0,5092$ ha

c) $0,5 \times 45 : 100 = 0,225\ l$ d) $9 \times 250 : 100 = 22,5$ m

**Câu 4.** Số ki-lô-gam gạo buổi sáng bán được là : $520 \times \frac{2}{5} = 208$ (kg)

Số ki-lô-gam gạo còn lại sau khi bán ở buổi sáng : $520 - 208 = 312$ (kg)

Số ki-lô-gam gạo buổi chiều bán được là : $312 \times \frac{1}{4} = 78$ (kg)

Số ki-lô-gam gạo trong kho còn lại là : $312 - 78 = 234$ (kg)

Đáp số : 234 kg.

# ĐỀ 24

## Phần I. TRẮC NGHIỆM

**Câu 1.** Khoanh vào chữ cái trước câu trả lời đúng :

a) Khoanh C. b) Khoanh B. c) Khoanh C.

**Câu 2.**

a) 59,32 ; 58,92 ; 58,23 ; (58,032)

b) 16,259 ; 16,549 ; (16,99) ; 16,819

**Câu 3.** Đúng ghi Đ, sai ghi S vào ô trống :

a) 96,11 [S] ; 96,56 [Đ]

b) 72,01 [Đ] ; 72,89 [S]

c) 1711,25 [Đ] ; 171,125 [S]

**Câu 4.** a) 107,5%

b) 7,5%

## Phần II. TỰ LUẬN

**Câu 1.**

a) 150 ha = 1500000 $m^2$ ; 35 $km^2$ = 35000000 $m^2$

b) 1800 $dm^2$ = 18 $m^2$ ; 78000 $dm^2$ = 780 $m^2$

c) 50 $m^2$ 7 $dm^2$ = 50,07 $m^2$ ; 16 $m^2$ 7 $dm^2$ = 16,07 $m^2$

**Câu 2.**

a) $8\frac{9}{10} = 8,9$ ; $90\frac{65}{1000} = 90,065$

$64\frac{2}{100} = 64,02$ ; $82\frac{201}{1000} = 82,201$

b) $1,95 = \frac{195}{100}$ ; $0,055 = \frac{55}{1000}$

$0,07 = \frac{7}{100}$ ; $0,007 = \frac{7}{1000}$

**Câu 3.**

a) 12 × 795 : 100 = 95,4 tấn

b) 89 × 232 : 100 = 206,48 tạ

c) 0,3 × 147 : 100 = 0,441 m

d) 21 × 530 : 100 = 111,3 *l*

**Câu 4.**

a) Gọi M là trung điểm của BC. Ta có BM = MC = 18 : 2 = 9 cm

Diện tích tam giác ABM là : 8 × 9 : 2 = 36 ($cm^2$)

b) Diện tích tam giác ABC là : 8 × 18 : 2 = 72 ($cm^2$)

Tỉ số phần trăm của diện tích tam giác ABM so với diện tích tam giác ABC là : 36 : 72 = 0,5 = 50%

Đáp số: a) 36 $cm^2$; b) 50%.

# ĐỀ 25

## Phần I. TRẮC NGHIỆM

☞ ***Khoanh vào chữ cái trước câu trả lời đúng :***

**Câu 1.** a) Khoanh B. b) Khoanh C. c) Khoanh A. d) Khoanh C.

**Câu 2.** a) Khoanh C. b) Khoanh D.

**Câu 3.** a) Khoanh C. b) Khoanh D.

**Câu 4.** a) Khoanh B. b) Khoanh B.

## Phần II. TỰ LUẬN

**Câu 1.** Tính bằng hai cách :

a) Cách 1 : $(2,04 + 3,4) : 0,34 = 5,44 : 0,34 = 16$

Cách 2 : $(2,04 + 3,4) : 0,34 = 2,04 : 0,34 + 3,4 : 0,34 = 6 + 10 = 16$

b) Cách 1 : $0,96 : 0,6 - 0,36 : 0,6 = (0,96 - 0,36) : 0,6 = 0,6 : 0,6 = 1$

Cách 2 : $0,96 : 0,6 - 0,36 : 0,6 = (0,96 - 0,36) : 0,6 = 0,6 : 0,6 = 1$

**Câu 2.** Tìm x :

a) $0,25 \times x = 12,65 - 3\frac{1}{4}$

$0,25 \times x = 12,65 - \frac{13}{4}$

$0,25 \times x = 12,65 - 3,25$

$0,25 \times x = 9,4$

$x = 9,4 : 0,25$

$x = 37,6$

b) $x + \frac{38}{10} = 7 - \frac{25}{10}$

$x + \frac{38}{10} = \frac{9}{2}$

$x = \frac{9}{2} - \frac{38}{10}$

$x = \frac{7}{10}$

**Câu 3.** Vì $80\% = \frac{80}{100} = \frac{4}{5}$

Nửa chu vi khu đất : $3780,36 : 2 = 1890,18$ (m)

Ta có sơ đồ :

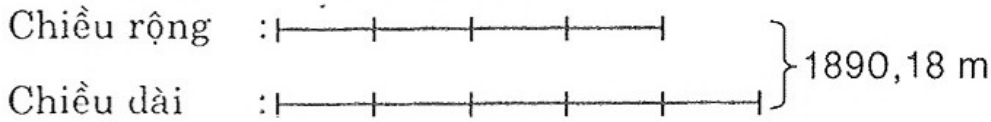


Tổng số phần bằng nhau là : $4 + 5 = 9$ (phần)

Chiều rộng của khu đất là : $1890,18 : 9 \times 4 = 840,08$ (m)

Chiều dài của khu đất là : $1890,18 - 840,08 = 1050,1$ (m)

Diện tích khu đất là : $840,08 \times 1050,1 = 882168,008$ ($m^2$)

Đáp số : 882168,008 $m^2$.

**Câu 4.**

Chiều cao của hình tam giác tăng thêm là :

$84 \times 2 : 4 = 42$ (cm)

Chiều cao của hình tam giác tăng thêm cũng chính là chiều cao của hình tam giác ABC.

Do đó diện tích của tam giác ABC là : $36 \times 42 : 2 = 756$ ($cm^2$)

Đáp số : 756 $cm^2$.

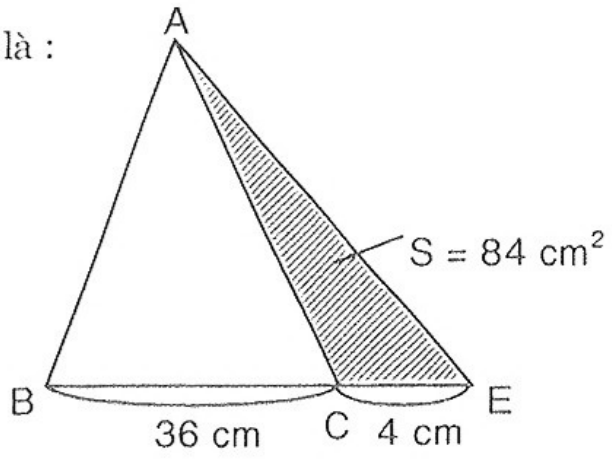

# 5 ĐỀ KIỂM TRA GIỮA HỌC KÌ II

## ĐỀ 26

**Câu 1.** Khoanh B.

**Câu 2.**

a) 7 : 25 = 0,28 (tức là 28%) Đ  b) 903 : 645 = 1,4 = 140% Đ

c) 180 : 14,4 = 1,25% S  d) 200 : 2,5 = 0,8% S

**Câu 3.**

a) 45 em ☐  b) 90 em ☒  c) 60 em ☐  d) 120 em ☐.

**Câu 4.**

a) Hình (A) có thể tích là 2,4 $m^3$

b) Hình (B) có thể tích là 2,4 $m^3$

c) Hình (A) có thể tích bằng hình (B)

### Phần II. TỰ LUẬN

**Câu 1.**

a) 3 : 4 = 0,75 = 75%  b) 1 : 2 = 0,5 = 50%

c) 3 : 5 = 0,6 = 60%  d) 8 : 40 = 0,2 = 20%

**Câu 2.** Tính

a) 19% + 45,5% = 64,5%  b) 17,5% × 5 = 87,5%

c) 80,2% – 60,2% = 20%  d) 54% : 3 = 18%

**Câu 3.** Tỉ số phần trăm giữa số bong bóng màu xanh và số bong bóng màu vàng của chùm bong bóng đó là : 16 : 20 × 100% = 80%

Đáp số : 80%

**Câu 4.** Số học sinh khá giỏi của lớp 5B là :

35 × 80 : 100 = 28 (học sinh)

Đáp số : 28 học sinh.

**Câu 5.** 30,9 – 28,2 + 25,5 – 22,8 + ... + 3,9 – 1,2

Ta thấy : 30,9 – 28,2 = 2,7

25,5 – 22,8 = 2,7

3,9 – 1,2 = 2,7

Hai số liền nhau trong biểu thức hơn kém nhau 2,7 đơn vị.

Dãy số viết đầy đủ :

$30,9 - 28,2 + 25,5 - 22,8 + 20,1 - 17,4 + 14,7 - 12 + 9,3 - 6,6 + 3,9 - 1,2$

Từ 30,9 đến 1,2 có $(30,9 - 1,2) : 2,7 + 1 = 12$ (số hạng)

Số cặp có : $12 : 2 = 6$ (cặp)

Hiệu hai cặp : $3,9 - 1,2 = 2,7$

Tổng cần tìm là : $2,7 \times 6 = 16,2$

Đáp số : 16,2.

# ĐỀ 27

## Phần I. TRẮC NGHIỆM

**Câu 1.** Khoanh vào chữ cái đặt trước câu trả lời đúng :

a) Khoanh B. b) Khoanh C. c) Khoanh B.

**Câu 2.**

a) 67 [Đ] ; 0,67 [S] b) 10,078 [S] ; 1,0078 [S] ; 100,78 [Đ]

**Câu 3.**

a) $802,435572\ m^3 = 802435,572\ dm^3 = 802435572\ cm^3$

b) $1928276000\ cm^3 = 1928276\ dm^3 = 1928,276\ m^3$

**Câu 4.**

a) 72 hộp ☐ b) 240 hộp ☒ c) 124 hộp ☐ d) 160 hộp ☐.

## Phần II. TỰ LUẬN

**Câu 1.** Đặt tính rồi tính :

a) 317,5 b) 5677,2 c) 1452,3 d) 782,56.

**Câu 2.** Số học sinh lớp 5 tham gia đồng diễn thể dục là :

$500 \times 10 : 100 = 50$ (học sinh)

Đáp số : 50 học sinh.

**Câu 3.**

a) $7\ m^3 = 7000\ dm^3$

$68,2\ m^3 = 68200\ dm^3$

$0,909\ m^3 = 909\ dm^3$

$\frac{3}{5}\ m^3 = 600\ dm^3$

b) $3\ dm^3 = 3000\ cm^3$

$1,842\ dm^3 = 1842\ cm^3$

$21,59\ m^3 = 21590000\ cm^3$

$\frac{3}{4}\ m^3 = 750000\ cm^3$

**Câu 4.**

a) Thể tích của bể nước là : $4 \times 4 \times 2,3 = 36,8$ ($dm^3$) = 36,8 ($l$)

Số lít nước trong bể có là : $36,8 \times 70 : 100 = 25,76$ ($l$)

b) Mức nước trong bể cao là : $25,76 : (4 \times 4) = 1,61$ (dm) = 0,161 (m)

Đáp số : a) 25,76 $l$

b) 0,161 m.

**Câu 5.** $245,68 - (x : 4 + x \times 6) = 43,14 \times 3$

$$245,68 - \left(\frac{x}{4} + \frac{x \times 6 \times 4}{4}\right) = 129,42$$

$$\left(\frac{x + x \times 24}{4}\right) = 245,68 - 129,42$$

$$\frac{x \times (1 + 24)}{4} = 116,26$$

$$x \times 25 = 116,26 \times 4$$

$$x \times 25 = 465,04$$

$$x = 465,04 : 25$$

$$x = 18,6016$$

# ĐỀ 28

## Phần I. TRẮC NGHIỆM

**Câu 1.** Khoanh vào chữ cái trước câu trả lời đúng :

a) Khoanh A. b) Khoanh B. c) Khoanh D.

**Câu 2.**

a) $90000 : 9$ [S] b) $90000 \times 9 : 100$ [S]

c) $90000 \times 100 : 9$ [Đ] d) $90000 \times 9$ [S]

**Câu 3.** Hình đã được gạch chéo 75% diện tích là hình (B)

**Câu 4.**

a) 6,25% [ ] ; 62,5% [☒] ; 625% [ ]

b) 400 $cm^3$ [☒] ; 280 $cm^3$ [ ] ; 350 $cm^3$ [ ]

## Phần II. TỰ LUẬN

**Câu 1.**

a) $9\ m^3\ 672\ dm^3 = 9{,}672\ m^3$

b) $22\ m^3\ 82\ dm^3 = 22{,}082\ m^3$

c) $27\ dm^3 = 0{,}027\ m^3$

d) $9\ cm^3 = 0{,}009\ dm^3$

**Câu 2.** Tìm x, biết :

a) $x \times 0{,}34 = 1{,}02 \times 1{,}19$

$x \times 0{,}34 = 1{,}2138$

$x = 1{,}2138 : 0{,}34$

$x = 3{,}57$

b) $1{,}36 \times x = 4{,}08 \times 4{,}76$

$1{,}36 \times x = 19{,}4208$

$x = 19{,}4208 : 1{,}36$

$x = 14{,}28$

**Câu 3.** Bán kính nửa hình tròn đường kính AB là : $6 : 2 = 3$ (cm)

Diện tích nửa hình tròn đường kính AB là : $\dfrac{3 \times 3 \times 3{,}14}{2} = 14{,}13\ (cm^2)$

Diện tích hình tam giác CAB là : $6 \times 8 : 2 = 24\ (cm^2)$

Diện tích hình đã cho là : $14{,}13 + 24 = 38{,}13\ (cm^2)$

Đáp số : $38{,}13\ cm^2$

**Câu 4.**

Tổng độ dài hai cạnh góc vuông là :

$30 - 13 = 17$ (cm)

Vì cạnh góc vuông AB bằng $\dfrac{5}{12}$ cạnh góc vuông AC nên ta có sơ đồ :

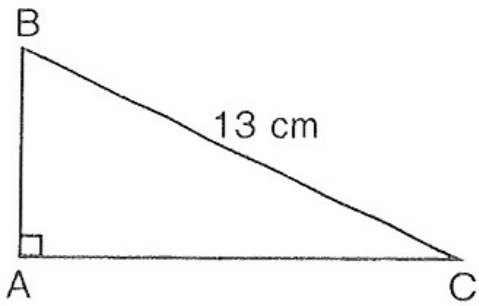


Độ dài cạnh AB :

Độ dài cạnh AC :

17

Tổng số phần bằng nhau là : $5 + 12 = 17$ (phần)

Độ dài cạnh AB là : $(17 : 17) \times 5 = 5$ (cm)

Độ dài cạnh AC là : $17 - 5 = 12$ (cm)

Diện tích tam giác vuông ABC là : $(5 \times 12) : 2 = 30\ (cm^2)$

Đáp số : $30\ cm^2$.

**Câu 5.** Từ 3,25 đến 21,25 có : $(21{,}25 - 3{,}25) : 1{,}5 + 1 = 13$ (số hạng)

Số cặp có : $13 : 2 = 6$ (cặp) dư 1 số

Tổng một cặp : $4{,}75 + 21{,}25 = 26$

Tổng cần tìm : $26 \times 6 + 3{,}25 = 159{,}25$

Đáp số : 159,25

# ĐỀ 29

## Phần I. TRẮC NGHIỆM

**Câu 1.**

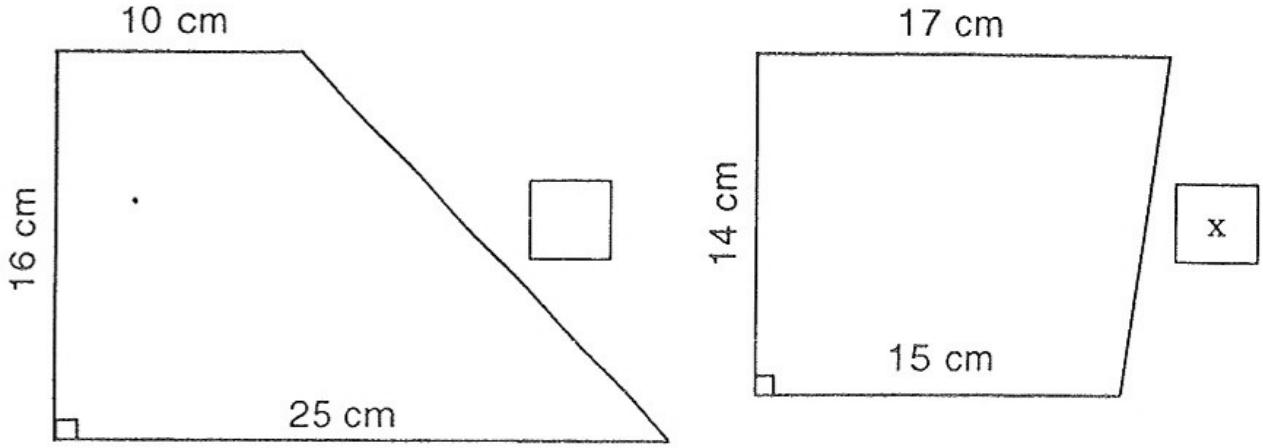


**Câu 2.**

a) Diện tích phần gạch chéo của hình chữ nhật là 8 $cm^2$

b) Tỉ số phần trăm diện tích phần gạch chéo so với hình chữ nhật là 25%

**Câu 3.** Khoanh C.

**Câu 4.** Vậy số nước đã tràn ra khỏi bể là 1,728 $m^3$.

## Phần II. TỰ LUẬN

**Câu 1.** Viết thành các số đo diện tích có đơn vị là héc–ta :

25000 $m^2$ = 2,5 ha  259000 $m^2$ = 25,9 ha

7000 $m^2$ = 0,7 ha  6,5 $km^2$ = 650 ha

3 $km^2$ = 300 ha

**Câu 2.** Diện tích của thửa ruộng hình thang là : $125 \times \frac{3}{5} = 75\ (m^2)$

Số thóc thu hoạch được là : $(75 : 10) \times 6,4 = 48$ (kg)

Đáp số : 0,48 tạ thóc.

**Câu 3.** Diện tích xung quanh của hình lập phương có cạnh 5 cm là :

$5 \times 5 \times 4 = 100\ (cm^2)$

Diện tích toàn phần của hình lập phương có cạnh 5 cm là :

$5 \times 5 \times 6 = 150\ (cm^2)$

Cạnh của hình lập phương khi gấp lên 8 lần là : $5 \times 8 = 40$ (cm)

Diện tích xung quanh của hình lập phương có cạnh 40 cm là :

$40 \times 40 \times 4 = 6400$ ($cm^2$)

Diện tích toàn phần của hình lập phương có cạnh 40 cm là :

$40 \times 40 \times 6 = 9600$ ($cm^2$)

Khi cạnh của hình lập phương gấp lên 8 lần thì diện tích xung quanh của nó gấp lên số lần là : 6400 : 100 = 64 (lần)

Khi cạnh của hình lập phương gấp lên 8 lần thì diện tích toàn phần của nó gấp lên số lần là : 9600 : 150 = 64 (lần)

Đáp số : 64 lần; 64 lần.

**Câu 4.** Diện tích phần gạch chéo là : $3 \times 4 = 12$ ($cm^2$)

Đáp số : 12 $cm^2$.

# ĐỀ 30

## Phần I. TRẮC NGHIỆM

**Câu 1.** Khoanh vào đáp án đặt trước câu trả lời đúng :

a) Khoanh C. b) Khoanh B.

**Câu 2.**

a) $\frac{9}{10}$ ☐ b) $\frac{9}{100}$ ☐ c) $\frac{9}{1000}$ ☐ d) $\frac{9}{10000}$ ☒.

**Câu 3.** Đúng ghi Đ, sai ghi S vào ô trống :

a) 5,5 $m^2$ = 55 $dm^2$ [S] c) 0,7 ha = 7000 $m^2$ [Đ]

b) 32,5 $dm^2$ = 3250 $cm^2$ [Đ] d) 42 ha = 4,02 $km^2$ [S]

**Câu 4.**

a) Số cổ động viên của lớp 5D là 16 học sinh

b) Số cổ động viên của lớp 5C là 4 học sinh

c) Số cổ động viên của lớp 5D gấp 4 lần số cổ động viên của lớp 5C.

## Phần II. TỰ LUẬN

**Câu 1.** Tính :

a) 25 × 300 : 100 = 75 b) 14 × 245 : 100 = 34,3

**Câu 2.** Tìm $\frac{x}{y}$, biết

a) $\frac{x}{y} \times \frac{3}{7} = \frac{4}{9}$

$\frac{x}{y} = \frac{4}{9} : \frac{3}{7}$

$\frac{x}{y} = \frac{28}{27}$

b) $\frac{16}{15} : \frac{x}{y} = \frac{3}{7}$

$\frac{x}{y} = \frac{16}{25} : \frac{3}{7}$

$\frac{x}{y} = \frac{112}{75}$

**Câu 3.** Số tiền mua bánh bằng 150% số tiền mua kẹo ($150\% = \frac{150}{100} = \frac{3}{2}$)

hay số tiền mua bánh bằng $\frac{3}{2}$ số tiền mua kẹo.

Như vậy số tiền mua bánh là 3 phần, số tiền mua kẹo 2 phần.

Ta có sơ đồ : Số tiền mua bánh : |——|——|——|
Số tiền mua kẹo : |——|——| } 100000

Vậy số tiền mẹ mua bánh hết : 100000 : 5 × 3 = 60000 (đồng)

Đáp số : 60000 đồng.

**Câu 4.** AE = AC – CE = 15 cm – 10 cm = 5 cm

Diện tích phần gạch chéo là : 5 × 5 : 2 = 12,5 (cm)

Đáp số : 12,5 cm.

**Câu 5.** $4 \times 5 \times 0{,}25 \times \frac{1}{5} \times \frac{1}{2} \times 2$

$= (4 \times 0{,}25) \times (5 \times 0{,}2) \times (0{,}5 \times 2) = 1 \times 1 \times 1 = 1$

# 20 ĐỀ KIỂM TRA CUỐI HỌC KÌ II

## ĐỀ 31

### Phần I: TRẮC NGHIỆM

**Câu 1.** Khoanh vào chữ cái đặt trước câu trả lời đúng

a) Khoanh B. b) Khoanh A.

**Câu 2.**

a) 7,14% ☐; 71,4% ☒; 0,714% ☐

b) Để có 2,5 × x < 12 thì giá trị lớn nhất của x là :

1 ☐ 2 ☐ 3 ☐ 4 ☒

**Câu 3.**

a) Diện tích hình chữ nhật ABCD là 8670 $cm^2$

b) Diện tích hình thang EBCD là 6069 $cm^2$

**Câu 4.**

a) 20 phút ☐ b) 30 phút ☒ c) 40 phút ☐ d) 50 phút ☐

### Phần II. TỰ LUẬN

**Câu 1.** a) 7 ngày 5 giờ b) 6 phút 40 giây

**Câu 2.**

a) $x \times 3,7 = 167,24$

$x = 167,24 : 3,7$

$x = 45,2$

b) $x : 2,3 = 1,3 + 0,75$

$x : 2,3 = 2,05$

$x = 2,05 \times 2,3$

$x = 4,715$

**Câu 3.** Vận tốc ô tô khởi hành từ Quảng Ngãi : 120 : 3 = 40 (km/giờ)

Vận tốc ô tô khởi hành từ Phú Yên : 40 + 10 = 50 (km/giờ)

Tổng vận tốc hai xe : 40 + 50 = 90 (km/giờ)

Quãng đường từ Quảng Ngãi đến Phú Yên : 90 × 3 = 270 (km)

Đáp số : 270 km.

**Câu 4.** MNEF là hình vuông có cạnh 5,5 cm

Nên MN = ME = 5,5 (cm)

$MN = \frac{1}{2}PQ$ nên PQ = 2MN = 2 × 5,5 = 11 (cm)

Diện tích hình thang MNPQ là : (5,5 + 11) × 5,5 : 2 = 45,375 ($cm^2$)

Đáp số : 45,375 $cm^2$

**Câu 5.**

a) 3 giờ 15 phút × 2 + 4 giờ 20 phút × 2

= (3 giờ 15 phút + 4 giờ 20 phút) × 2

= 7 giờ 35 phút × 2 = 14 giờ 70 phút = 15 giờ 10 phút

b) 18 giờ 35 phút × 4 – 15 giờ 10 phút × 4

= (18 giờ 35 phút × 4 – 15 giờ 10 phút × 4

= 3 giờ 25 phút × 4 = 12 giờ 100 phút = 13 giờ 40 phút

c) 24 phút 30 giây : 5 + 25 phút 30 giây : 5

= (24 phút 30 giây + 25 phút 30 giây) : 5

= 49 phút 60 giây : 5 = 50 phút : 5 = 10 phút.

# ĐỀ 32

## Phần I. TRẮC NGHIỆM

**Câu 1.**

a) 0,005 : Không phẩy không trăm linh năm.

42,407 : Bốn mươi hai phẩy bốn trăm linh bảy.

b) 10,005 1028,09

**Câu 2.** a) Khoanh B. b) Khoanh C.

**Câu 3.** Đúng ghi Đ, sai ghi S vào ô trống :

a) 37,25 > 3,752 [Đ] b) 150,320 > 150,35 [S]

c) $0,007 = \frac{7}{1000}$ [Đ] d) 1 ha = 100 $m^2$ [S]

**Câu 4.**

a) 96 $m^2$ [ ] 960 ha [ ] 9600 $m^2$ [x] 9600 ha [ ]

b) $\frac{52}{7}$ [ ] $\frac{10}{7}$ [ ] $\frac{37}{7}$ [x] $\frac{17}{7}$ [ ]

## Phần II. TỰ LUẬN

**Câu 1.**

a) 5 m 8 dm = 5,8 m b) 3 $m^2$ 2 $dm^2$ = 3,02 $m^2$

c) 32 $m^2$ 5 $dm^2$ = 32,05 $m^2$ d) 500 $cm^2$ = 0,05 $m^2$

**Câu 2.**

a) 5,76 + 4,2 + 7,24 = (5,76 + 7,24) + 4,2 = 13 + 4,2 = 17,2

b) 5,8 + 4,6 + 3,2 + 3,4 = (5,8 + 3,2) + (4,6 + 3,4) = 9 + 8 = 17

**Câu 3.** Diện tích hình chữ nhật là : $30 \times 40 = 1200$ ($m^2$)

Bán kính nửa hình tròn : $30 : 2 = 15$ (m)

Diện tích hai nửa hình tròn : $15 \times 15 \times 3{,}14 = 706{,}5$ ($m^2$)

Diện tích mảnh đất : $706{,}5 + 1200 = 1906{,}5$ ($m^2$)

Đáp số : 1906,5 $m^2$.

**Câu 4.** Sau mỗi giờ, cả hai ô tô đi được quãng đường là : $45 + 42 = 87$ (km)

Thời gian đi để hai ô tô gặp nhau là : $348 : 87 = 4$ (giờ)

Đáp số : 4 giờ.

**Câu 5.** $\dfrac{2005 \times 2004 - 1}{2003 \times 2005 + 2004} = \dfrac{2005 \times (2003 + 1) - 1}{2003 \times 2005 + 2004}$

$= \dfrac{2005 \times 2003 + 2005 - 1}{2003 \times 2005 + 2004} = \dfrac{2003 \times 2005 + 2004}{2003 \times 2005 + 2004} = 1$

# ĐỀ 33

## Phần I. TRẮC NGHIỆM

**Câu 1.**

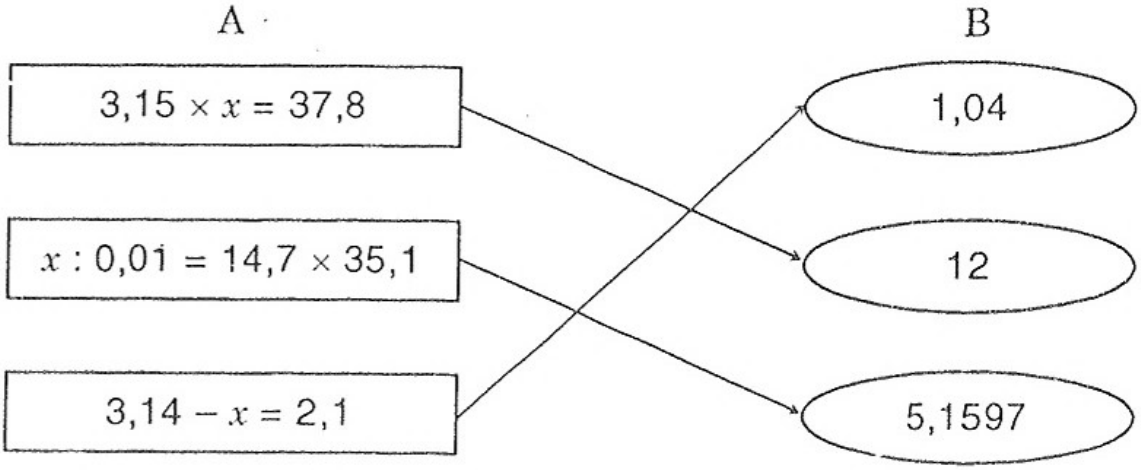


**Câu 2.** ☐ 15,96 $dm^2$ ☒ Đ 7,98 $dm^2$ ☐ 8 $dm^2$

**Câu 3.** a) Khoanh C. b) Khoanh D.

**Câu 4.** 37,5% ☒ 50% ☐ C. 75% ☐ 35,7% ☐

## Phần II. TỰ LUẬN

**Câu 1.** Tính :

a) 3 năm 4 tháng + 9 năm 5 tháng = 12 năm 9 tháng

b) 18 giờ 54 phút − 10 giờ 52 phút = 8 giờ 2 phút

c) 8 giờ 37 phút × 6 = 48 giờ 222 phút = 51 giờ 42 phút

d) 18 giờ 36 phút : 6 = 3 giờ 6 phút

**Câu 2.** $(x + 0,75) \times 4 - 0,8 = 205,8$

$(x + 0,75) \times 4 = 205,8 + 0,8$

$(x + 0,75) \times 4 = 206,6$

$x + 0,75 = 206,6 : 4$

$x + 0,75 = 51,65$

$x = 51,65 - 0,75$

$x = 50,9$

**Câu 3.** MN = MI + IN = 10 cm + 30 cm = 40 cm

Hình chữ nhật MNPQ có diện tích 2700 $cm^2$ và có cạnh MN = 40 cm.

Nên ta có cạnh NP là : 2700 : 40 = 67,5 (cm)

Diện tích hình tam giác IPN là : 30 × 67,5 : 2 = 1012,5 ($cm^2$)

Đáp số : 1012,5 $cm^2$.

**Câu 4.** Thể tích hình lập phương đó là : 3 × 3 × 3 = 27 ($dm^3$)

Đáp số : 27 $dm^3$.

**Câu 5.** 1,27 + 2,77 + 4,27 + 5,77 + 7,27 + 8,27 + 10,27 + 11,77 + 13,27 + 14,77

Sử dụng tính chất giao hoán của phép cộng để tính nhanh.

Ta có : 1,27 + 14,77 = 16,04

2,77 + 13,27 = 16,04

4,27 + 11,77 = 16,04

5,77 + 10,27 = 16,04

7,27 + 8,77 = 16,04

Tổng cần tìm là : 16,04 × 5 = 80,2

Đáp số : 80,2.

## ĐỀ 34

### Phần I. TRẮC NGHIỆM

**Câu 1.** Khoanh vào chữ cái đặt trước câu trả lời đúng :

a) Khoanh B. b) Khoanh C. c) Khoanh B.

**Câu 2.**

a) 433 ☐ ; 49 ☐ ; 343 ☒ ; 98 ☐

b) ☐ 3,5 cm ☐ 0,7 cm ☐ 35 cm ☒ 7 cm

**Câu 3.** Đúng ghi Đ, sai ghi S vào ô trống :

a) $\frac{54}{2}$ [S] $\frac{22}{4}$ [Đ] $\frac{52}{4}$ [S] $\frac{16}{2}$ [S]

b) 4 giờ 29 phút [S] 3 giờ 29 phút [Đ] 3 giờ 39 phút [S]

**Câu 4.** a) 5,004 b) $\frac{1}{10}$ c) 8,007

## Phần II. TỰ LUẬN

**Câu 1.** Đặt tính rồi tính

a) 40,052 b) 3,5 c) 10 giờ 20 phút

**Câu 2.** 0,16 kg = 160 g $5\ m^2\ 4\ dm^2 = 5{,}04\ m^2$ $\frac{5}{4}$ giờ = 75 phút

**Câu 3.** 1 giờ 30 phút = 90 phút = 1,5 giờ

Quãng đường AB dài là : $60 \times 1{,}5 = 90$ (km)

Thời gian để người đi xe máy đi hết quãng đường AB là :

$90 : 40 = 2{,}25$ (giờ)

Đáp số : 2,25 giờ.

**Câu 4.**

a) Thể tích trong lòng bể là : $8 \times 4 \times 3 = 96\ (m^3)$

Thể tích nước chứa trong bể là : $96 \times 80 : 100 = 76{,}8\ (m^3)$

b) Diện tích mặt đáy : $8 \times 4 = 32\ (m^2)$

Chiều cao mức nước chứa trong bể : $76{,}8 : 32 = 2{,}4$ (m)

Đáp số : a) $76{,}8\ m^3$ b) 2,4 m.

**Câu 5.** Tính nhanh :

$3{,}63 + 5{,}13 + 6{,}63 + 8{,}13 + 9{,}63 + 11{,}13 + 12{,}63 + 14{,}13 + 15{,}63 + 17{,}13 + 18{,}63$

Không kể số hạng đầu tiên, ta ghép thành 5 cặp và tính tổng như sau :

$5{,}13 + 18{,}63 = 23{,}76$

$6{,}63 + 17{,}13 = 23{,}76$

$8{,}13 + 15{,}63 = 23{,}76$

$9{,}63 + 14{,}13 = 23{,}76$

$11{,}13 + 12{,}63 = 23{,}76$

Tổng cần tìm là : $3{,}63 + 23{,}76 \times 5 = 122{,}43$

Đáp số : 122,43

# ĐỀ 35

## Phần I. TRẮC NGHIỆM

**Câu 1.** Khoanh vào chữ cái đặt trước câu trả lời đúng :

a) Khoanh C. b) Khoanh A.

**Câu 2.** ☐ 24 phút 8 giây ☐ 12 phút 2 giây ☒ 9 phút 40 giây

**Câu 3.** ☐ 9,42 cm ☒ 15,42 cm ☐ 26,28 cm

**Câu 4.** Một hình lập phương có thể tích 125 $cm^3$. Vậy diện tích xung quanh của hình lập phương đó là <u>100</u> $cm^2$

## Phần II. TỰ LUẬN

**Câu 1.**

a) 6 $cm^3$ = 0,006 $dm^3$ b) 709000 $cm^3$ = 709 $dm^3$

c) $\frac{1}{5}$ $cm^3$ = 0,0002 $dm^3$ d) 7,925 $m^3$ = 7925 $dm^3$

e) $\frac{1}{4}$ $m^3$ = 250 $dm^3$

**Câu 2.** a) 391,7 b) 97,5 c) 1,6 d) 307,9

**Câu 3.** 1,8 giờ = 1 giờ 48 phút

0,75 giờ = 45 phút

Thời gian người đó đi và nghỉ hết tất cả :

1 giờ 48 phút + 45 phút + 1 giờ 30 phút = 4 giờ 3 phút

Người đó đến phố lúc :

7 giờ 30 phút + 4 giờ 3 phút = 11 giờ 33 phút

Đáp số : 11 giờ 33 phút.

**Câu 4.** Thể tích cái bể : 40 × 30 × 20 = 24000 ($dm^3$) = 24000 (lít)

Thời gian để đầy bể : 24000 : 150 = 160 (phút)

Đáp số : 160 phút.

**Câu 5.** Gọi x là số cần tìm :

Ta có : $x \times 0{,}75 = \frac{36}{15}$

$x \times \frac{75}{100} = \frac{36}{15} = \frac{36}{15} : \frac{75}{100} = \frac{12}{5} : \frac{3}{4} = \frac{12}{5} \times \frac{4}{3}$

$x = \frac{48}{15} = \frac{16}{5} = \frac{32}{10} = 3{,}2$

(Thử lại : $3{,}2 \times 0{,}75 = 2{,}4 = \frac{24}{10} = \frac{12}{5} = \frac{36}{15}$)

Vậy số cần tìm là 3,2.

# ĐỀ 36

## Phần I. TRẮC NGHIỆM

**Câu 1.** a) Khoanh B. b) Khoanh B. c) Khoanh C. d) Khoanh D.

**Câu 2.** Đúng ghi Đ, sai ghi S vào ô trống

a. $2\ m^3\ 5\ dm^3 = 2500\ dm^3$ [S] b. $2\ m^3\ 5\ dm^3 < 2500\ dm^3$ [Đ]

c. $2\ m^3\ 5\ dm^2 > 2500\ dm^3$ [S] d. $2\ m^3\ 5\ dm^2 = 2005\ dm^3$ [Đ]

**Câu 3.**

| a) 1 giờ 30 phút ☐ | b) $25\ cm^2$ ☐ | c) 450 $l$ ☐ |
|---|---|---|
| 2 giờ ☐ | $50\ cm^2$ ☐ | 405 $l$ ☐ |
| 3 giờ ☒ | $150\ cm^2$ ☒ | 4005 $l$ ☒ |

**Câu 4.**

a) Trong bảng đơn vị đo thể tích; đơn vị lớn gấp 1000 đơn vị bé và đơn vị bé bằng $\frac{1}{1000}$ đơn vị lớn.

b) $950\ m^3 = 950000\ l$

c) $\frac{1}{4}\ m^3 = 250\ dm^3$

## Phần II. TỰ LUẬN

**Câu 1.** a) 5 giờ 10 phút b) 13 năm 17 tháng hay 14 năm 5 tháng

c) 16,6632 d) 4,78

**Câu 2.**

a) $102 : x = 6,8$

$x = 102 : 6,8$

$x = 15$

b) $x \times 2,5 = 31,25$

$x = 31,25 : 2,5$

$x = 12,5$

**Câu 3.** 2,25 giờ = 135 phút ; $\frac{3}{4}$ giờ = 45 phút ; 1,9 giờ = 114 phút ;

366 giây = 6 phút 6 giây ; 490 giây = 8 phút 10 giây

**Câu 4.** 2 giờ 30 phút = 2,5 giờ

Vận tốc ca nô khi ngược dòng sông từ B đến A là : 22,5 – 2,1 = 20,4 (km/giờ)

Độ dài quãng sông AB : 20,4 × 2,5 = 51 (km)

Đáp số : 51 km.

# ĐỀ 37

## Phần I. TRẮC NGHIỆM

**Câu 1.** a) Khoanh D. b) Khoanh B. c) Khoanh A. d) Khoanh B.

**Câu 2.**

a) $3\frac{1}{2}$ giờ > 3,05 giờ

b) 2 giờ 15 phút = 2,25 giờ

c) 2,85 $dm^3$ > 2 $dm^3$ 85 $cm^3$

d) 3 $m^3$ 7 $dm^3$ < 3,7 $m^3$

**Câu 3.** Khoanh B.

**Câu 4.**

a) 1 thế kỉ = 100 năm
1 năm = 12 tháng
1 tháng = 4 tuần
1 tuần = 7 ngày

b) 1 năm nhuận có 366 ngày
Tháng hai có 28 hoặc 29 ngày

## Phần II. TỰ LUẬN

**Câu 1.**

a) 9,42 kg + 9,42 kg + 9,42 kg = 9,42 × 3 = 28,26 kg

b) 8,5 $m^2$ + 8,5 $m^2$ + 8,5 $m^2$ × 4 = 8,5 × (1 + 1 + 4) = 51 $m^2$

c) 6,3 ha + 6,3 ha × 9 = 6,3 × (1 + 9) = 6,3 × 10 = 63 ha

**Câu 2.** Tính :

a) (7 giờ 4 phút + 6 giờ 35 phút) : 3
= 13 giờ 39 phút : 3 = 4 giờ 33 phút

b) (4 phút 17 giây + 12 phút 38 giây) × 5
= 16 phút 55 giây × 5 = 80 phút 275 giây = 84 phút 35 giây

c) (7 giờ – 6 giờ 15 phút) × 6
= 45 phút × 6 = 270 phút = 4 giờ 30 phút

**Câu 3.**

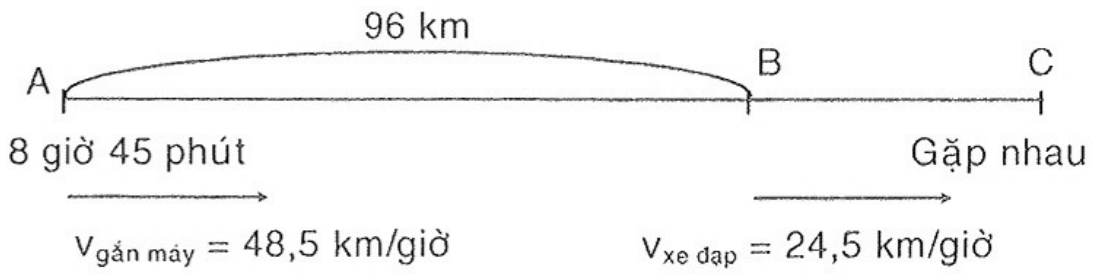

Hiệu vận tốc xe gắn máy và xe đạp : 48,5 – 24,5 = 24 (km/giờ)

Thời gian xe gắn máy đuổi kịp xe đạp : 96 : 24 = 4 (giờ)

Xe gắn máy đuổi kịp xe đạp vào lúc :

8 giờ 45 phút + 4 giờ = 12 giờ 45 phút

Đáp số : 12 giờ 45 phút.

**Câu 4.**

a) Diện tích hình tam giác ABC là : $5,5 \times 6 : 2 = 16,5$ ($cm^2$)

Diện tích hình tam giác IBC là : $2,5 \times 6 : 2 = 7,5$ ($cm^2$)

Diện tích hình có gạch chéo : $16,5 - 7,5 = 9$ ($cm^2$)

b) Diện tích hình có gạch chéo lớn hơn diện tích hình tam giác IBC.

**Câu 5.** $24,24 + 28,28 + 48,48$

$= 1,01 \times 24 + 1,01 \times 28 + 1,01 + 48$

$= 1,01 \times (24 + 28 + 48) = 1,01 \times 100 = 101$

# ĐỀ 38

## Phần I. TRẮC NGHIỆM

**Câu 1.** a) Khoanh C. b) Khoanh B.

**Câu 2.** Khoanh C.

**Câu 3.** Khoanh A.

**Câu 4.** Khoanh C.

## Phần II. TỰ LUẬN

**Câu 1.** a) 16,63 b) 51,912 c) 2,05 d) 5,203

**Câu 2.**

a) $x \times 5 = 3 - 1,85$

$x \times 5 = 1,15$

$x = 1,15 : 5$

$x = 0,23$

b) $x - 4,2 = 6,3 - 3,49$

$x - 4,2 = 2,81$

$x = 2,81 + 4,2$

$x = 7,01$

**Câu 3.** Chu vi hình tròn có đường kính 3 cm là : $3 \times 3,14 = 9,42$ (cm)

Nửa chu vi của hình tròn đó là : $9,42 : 2 = 4,71$ (cm)

Độ dài của sợi dây thép dùng để uốn bông hoa trên là :

$4,71 \times 4 = 18,84$ (cm)

Đáp số : 18,84 cm.

**Câu 4.** Ta có sơ đồ :

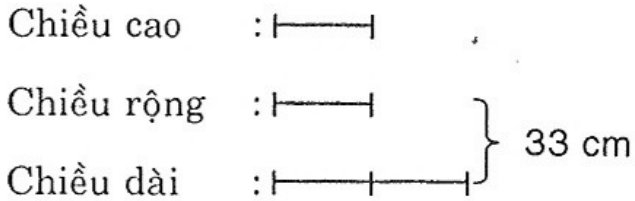


Chiều rộng hay chiều cao của viên gạch là : 33 : 3 = 11 (cm)

Chiều dài của viên gạch là : 11 × 2 = 22 (cm)

Thể tích của viên gạch là : 11 × 11 × 22 = 2662 $cm^3$

Đáp số : 2662 $cm^3$.

**Câu 5.** $1,75 = \frac{175}{100} = \frac{7}{4}$

Ta có sơ đồ :

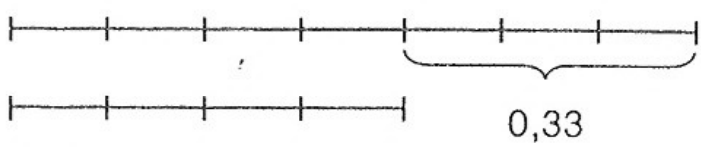


Hiệu số phần bằng nhau : 7 – 4 = 3 (phần)

Số thứ hai 0,33 : 3 × 4 = 0,44

Số thứ nhất 0,44 + 0,33 = 0,77

Thử lại : 0,77 : 0,44 = 1,75

Đáp số : 0,77 và 0,44.

# ĐỀ 39

## Phần I. TRẮC NGHIỆM

**Câu 1.** a) Khoanh D. b) Khoanh B

**Câu 2.** a) Khoanh B. b) Khoanh A.

**Câu 3.** Khoanh B.

**Câu 4.** Khoanh C.

## Phần II. TỰ LUẬN

**Câu 1.** a) 27,59 b) 51,66 c) 178,284 d) 3,54

**Câu 2.**

a) 3 giờ = 180 phút

3 giờ rưỡi = 210 phút

$\frac{3}{4}$ giờ = 45 phút

1,4 giờ = 84 phút

b) 120 phút = 2 giờ

366 phút = 6 giờ 6 phút

240 giây = 4 phút

3600 giây = 1 giờ

**Câu 3.** Diện tích xung quanh của thùng tôn là :

$(9 + 6) \times 2 \times 5 = 150$ ($dm^2$)

Diện tích được sơn chính là diện tích toàn phần của thùng tôn đó :

$150 + (9 \times 6 \times 2) = 258$ ($dm^2$)

Đáp số : 258 $dm^2$.

**Câu 4.** 1% số học sinh của trưởng là : 800 : 100 = 8 (em)

Số học sinh lớp 5A : 8 × 5 = 40 (em)

Số học sinh nam của lớp 5A là : 40 × 40 : 100 = 16 (em)

Số học sinh nữ của lớp 5A là : 40 – 16 = 24 (em)

Đáp số : 16 học sinh nam ; 24 học sinh nữ.

**Câu 5.** $x \times \frac{1}{2} + x \times \frac{1}{4} + x \times \frac{1}{8} = \frac{21}{24}$

$x \times \left(\frac{1}{2} + \frac{1}{4} + \frac{1}{8}\right) = \frac{21}{24}$

$x \times \frac{7}{8} = \frac{21}{24}$

$x = \frac{21}{24} \times \frac{8}{7}$

$x = \frac{168}{168} = 1$

# ĐỀ 40

## Phần I. TRẮC NGHIỆM

**Câu 1.** Khoanh C.

**Câu 2.** Khoanh B.

**Câu 3.** Khoanh C.

**Câu 4.** Khoanh C.

## Phần II. TỰ LUẬN

**Câu 1.**

a) $2\frac{1}{3} \times 5\frac{1}{2} = \frac{7}{3} \times \frac{11}{2} = \frac{77}{6}$

b) $3\frac{1}{2} : 2\frac{1}{4} = \frac{7}{2} : \frac{9}{4} = \frac{7}{2} \times \frac{4}{9} = \frac{28}{18} = \frac{14}{9}$

**Câu 2.**

a) 7 $cm^2$ 65 $mm^2$ = 7,65 $cm^2$

b) 5 tấn 62 kg = 5062 kg

c) 7 m 9 cm = 7,09 m

d) 2011 m = 2,011 km

**Câu 3.**

a) Diện tích xung quanh của hình hộp chữ nhật là :

$(0,7 + 0,4) \times 2 \times 1,1 = 2,42$ ($m^2$)

Thể tích của hình hộp chữ nhật : $0,7 \times 0,4 \times 1,1 = 0,308$ ($m^3$)

b) Diện tích xung quanh của hình hộp chữ nhật là :

$$\left(\frac{4}{5} + \frac{2}{3}\right) \times 2 \times \frac{3}{4} = \frac{11}{5} \text{ (m}^2\text{)}$$

Thể tích của hình hộp chữ nhật : $\frac{4}{5} \times \frac{2}{3} \times \frac{3}{4} = \frac{2}{5}$ ($m^3$)

Đáp số : a) 2,42 $m^2$; 0,308 $m^3$; b) $\frac{11}{5}$ $m^2$; $\frac{2}{5}$ $m^3$

**Câu 4.** Thời gian xe đi từ thành phố A đến thành phố B kể cả nghỉ là :

11 giờ 50 phút – 8 giờ 35 phút = 3 giờ 15 phút

Thời gian xe máy chạy thực sự trên đường là :

3 giờ 15 phút – 27 phút = 2 giờ 48 phút = 2,8 giờ

Vận tốc của xe máy là : 98 : 2,8 = 35 (km/giờ)

Đáp số : 35 km/giờ.

**Câu 5.** Nếu thế vào số thứ nhất 5,4 đơn vị và bớt số thứ hai 6,7 đơn vị được hai số mới có tổng : 88,8 + 5,4 – 6,7 = 87,5

Khi đó ta có sơ đồ : Số thứ nhất : } 87,5

Số thứ hai :

Tổng số phần bằng nhau : 4 + 1 = 5 (phần)

Số thứ hai khi đã bớt 6,7 đơn vị : 87,5 : 5 = 17,5

Số thứ hai cần tìm : 17,5 + 6,7 = 24,2

Số thứ nhất cần tìm : 88,8 – 24,2 = 64,6

Đáp số : 24,2; 64,6

# ĐỀ 41

## Phần I. TRẮC NGHIỆM

**Câu 1.** Khoanh C.

**Câu 2.** Khoanh B.

**Câu 3.** Khoanh C.

**Câu 4.** Khoanh D.

## Phần II. TỰ LUẬN

**Câu 1.** a) 4,3 giờ × 4 = 17,2 giờ

b) 3 phút 5 giây × 6 = 18 phút 30 giây

c) 21 phút 39 giây : 3 = 7 phút 13 giây

d) 78 phút 42 giây : 6 = 13 phút 7 giây

**Câu 2.**

a) 3 tấn 4 yến $\boxed{<}$ 3400 kg  b) 20 km 37 m $\boxed{>}$ 2 km 307 m

c) 15 m 965 mm $\boxed{>}$ 132 dm 75 mm  d) 4 $dm^2$ 8 $cm^2$ $\boxed{=}$ 4,08 $dm^2$

**Câu 3.** Cạnh tấm bìa hình vuông : 240 : 4 = 60 (cm)

Diện tích tấm bìa hình vuông : 60 × 60 = 3600 ($cm^2$)

Diện tích tấm bìa hình vuông cũng chính là diện tích tấm bìa hình tam giác. Vậy chiều cao của hình tam giác là : 3600 × 2 : 90 = 80 (cm)

Đáp số : 80 cm.

**Câu 4.**

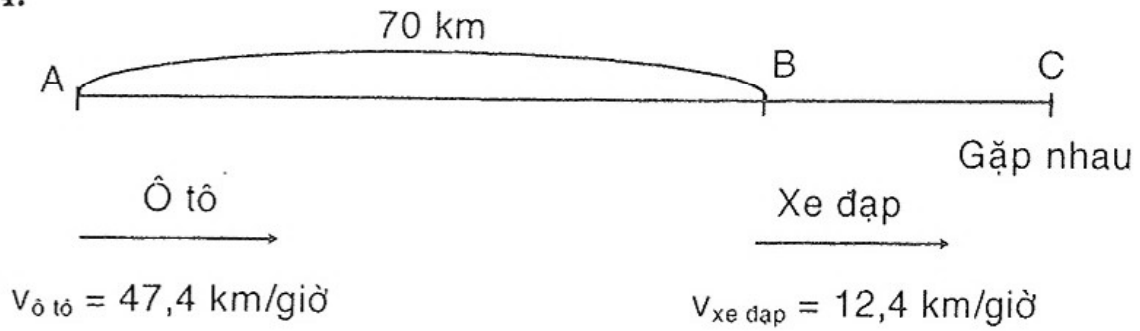


Hiệu vận tốc hai xe : 47,4 – 12,4 = 35 (km/giờ)

Thời gian ô tô đuổi kịp người đi xe đạp : 70 : 35 = 2 (giờ)

Ô tô đuổi kịp vào lúc : 6 giờ 40 phút + 2 giờ = 8 giờ 40 phút

Đáp số : 8 giờ 40 phút.

**Câu 5.** Ta có sơ đồ :

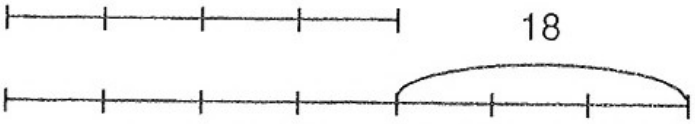


Hiệu số phần bằng nhau là : 7 – 4 = 3 (phần)

Số a là : (18 : 3) × 4 = 24

Số b là : 24 + 18 = 42

Đáp số : Số a là 24; Số b là 42.

# ĐỀ 42

## Phần I. TRẮC NGHIỆM

**Câu 1.** Khoanh D.  **Câu 2.** Khoanh C.  **Câu 3.** Khoanh B.

**Câu 4.** a) Khoanh A.  b) Khoanh D.

## Phần II. TỰ LUẬN

**Câu 1.** Tính giá trị của biểu thức :

a) $18 - 0,5 \times (13 - 11,7) = 18 - 0,5 \times 1,3 = 18 - 0,65 = 17,35$

b) $(131,4 - 80,8) : 2,3 - 17,284 = 50,6 : 2,3 - 17,284$

$= 22 - 17,284 = 4,716$

**Câu 2.**

a) 25 giờ 120 phút (27 giờ)

b) 3 giờ 16 phút

c) 52,5 phút

d) 5,16 giây

**Câu 3.**

a) $29,3\ dm^3 = 29300\ cm^3$

b) $8,5\ cm^3 = 0,0085\ dm^3$

c) $0,2\ m^3 = 200\ dm^3$

d) $18,25\ dm^3 = 0,01825\ m^3$

**Câu 4.** Vận tốc ô tô thứ nhất là : 180 : 2,5 = 72 (km/giờ)

Vận tốc ô tô thứ hai là : 72 : 2 = 36 (km/giờ)

Thời gian ô tô thứ hai đi từ tỉnh A đến tỉnh B là : 180 : 36 = 5 (giờ)

Thời gian ô tô thứ nhất đến tỉnh B trước ô tô thứ hai là :

5 – 2,5 = 2,5 (giờ)

Đáp số : 2,5 giờ.

**Câu 5.**

a) Cách 1 : $\left(\frac{5}{7}+\frac{2}{3}\right)\times\frac{7}{11} = \frac{29}{21}\times\frac{7}{11} = \frac{29}{33}$

Cách 2 : $\left(\frac{5}{7}+\frac{2}{3}\right)\times\frac{7}{11} = \frac{5}{7}\times\frac{7}{11}+\frac{2}{3}\times\frac{7}{11} = \frac{5}{11}+\frac{14}{33} = \frac{29}{33}$

b) Cách 1 : $\left(\frac{1}{5}+\frac{3}{9}\right)\times\frac{2}{3} = \frac{8}{15}\times\frac{2}{3} = \frac{16}{45}$

Cách 2 : $\left(\frac{1}{5}+\frac{3}{9}\right)\times\frac{2}{3} = \frac{1}{5}\times\frac{2}{3}+\frac{3}{9}\times\frac{2}{3} = \frac{2}{15}+\frac{2}{9} = \frac{16}{45}$

# ĐỀ 43

## Phần I. TRẮC NGHIỆM

**Câu 1.** a) Khoanh B.

b) Khoanh A.

**Câu 2.** Đúng ghi Đ, sai ghi S vào ô trống :

a) $25,8\ m^3 = 258\ dm^3$ [S]

b) $5,008\ dm^3 = 5008\ cm^3$ [Đ]

c) $416,7\ cm^3 = 0,4167\ dm^3$ [Đ]

d) $1596,4\ cm^3 = 15,964\ dm^3$ [S]

**Câu 3.** Điền dấu × vào ô trống sau kết quả đúng :

Lãi suất tiết kiệm là 1,2% một tháng, một người gửi tiết kiệm 50000000 đồng thì sau một tháng thu được số tiền lãi là :

a) 600000 đồng ☒ b) 60000000 đồng ☐ c) 60000 đồng ☐

**Câu 4.** 7,065 $cm^2$.

## Phần II. TỰ LUẬN

**Câu 1.** Tính giá trị của biểu thức

a) $\frac{3}{4} \times 3,8 + 6,2 \times 1\frac{1}{2} = \frac{3}{4} \times 3,8 + 6,2 \times \frac{3}{2} = 2,85 + 9,3 = 12,15$

b) $1\frac{1}{3} \times \frac{3}{5} + 32,9 \times 0,8 = \frac{4}{3} \times \frac{3}{5} + 32,9 \times 0,8 = \frac{4}{5} + 26,32 = 27,12$

**Câu 2.** Đặt tính rồi tính :

a) 10 năm 11 tháng b) 21 ngày 18 giờ

c) 51 phút 85 giây (52 phút 25 giây) d) 15 giờ 8 phút.

**Câu 3.** Lúc 11 giờ, mực nước trong bể cao : 2 – 0,2 = 1,8 (m)

Thể tích nước trong hồ lúc 11 giờ :

$4 \times 2,7 \times 1,8 = 19,44\ m^3 = 19440\ dm^3 = 19440\ l$

Thời gian mở nước chảy vào bể :

11 giờ – 8 giờ 20 phút = 2 giờ 40 phút = 160 phút

Mỗi phút cả hai vòi chảy được : 19440 : 160 = 121,5 ($l$)

Mỗi phút vòi thứ hai chảy vào bể được : 121,5 – 80 = 41,5 ($l$)

Đáp số : 41,5 $l$

**Câu 4.** Chiều cao của hình thang đó là : 94,5 × 2 : (13,6 + 7,4) = 9 (dm)

Nếu đáy lớn tăng thêm 4,2 cm thì phần diện tích tăng thêm chính là diện tích hình tam giác có đáy 4,2 cm và chiều cao là chiều cao của hình thang.

Vậy diện tích hình thang tăng thêm là : 4,2 × 9 : 2 = 18,9 ($dm^2$)

Đáp số : 18,9 $dm^2$.

# ĐỀ 44

## Phần I. TRẮC NGHIỆM

**Câu 1.** a) Khoanh B. b) Khoanh D.

**Câu 2.** a) Khoanh C. b) Khoanh A.

**Câu 3.** Khoanh C.

**Câu 4.** Khoanh B.

## Phần II. TỰ LUẬN

**Câu 1.** Đặt tính rồi tính :

a) 1284,42 b) 288,34 c) 609,375 d) 800

**Câu 2.** Độ dài đáy của hình tam giác : $96 \times 2 : 15 = 12,8$ (cm)

Đáp số : 12,8 cm.

**Câu 3.** a) $528 : 100 \times 30 = 158,4$ (kg)

b) Số M cần tìm là : $18 : 60 \times 100 = 30$

**Câu 4.** 1 giờ 30 phút = 1,5 giờ

Tổng vận tốc của ô tô và xe máy : $60,5 + 30,5 = 91$ (km/giờ)

Độ dài quãng đường AB là : $91 \times 1,5 = 136,5$ (km)

Đáp số : 136,5 km.

**Câu 5.** Chiều cao của hình thang đó là : $111,3 \times 2 : (13,7 + 7,5) = 10,5$ (dm)

Nếu đáy lớn tăng thêm 4,5 dm thì phần diện tích tăng thêm chính là diện tích hình tam giác có đáy là 4,5 dm và chiều cao là chiều cao của hình thang. Vậy diện tích hình thang tăng thêm là : $4,5 \times 10,5 : 2 = 23,625$ ($dm^2$)

Đáp số : 23,625 $dm^2$.

# ĐỀ 45

## Phần I. TRẮC NGHIỆM

**Câu 1.** a) Khoanh C. b) Khoanh A. c) Khoanh C. d) Khoanh C.

**Câu 2.** a) Khoanh C. b) Khoanh A.

**Câu 3.** Khoanh B.

## Phần II. TỰ LUẬN

**Câu 1.** Tính giá trị biểu thức :

a) $72,41 + 36,2 \times 2 = 72,41 + 72,4 = 144,81$

b) $98,24 - 15,36 : 3 = 98,24 - 5,12 = 93,12$

c) $24,36 : 0,6 \times 1,5 = 40,6 \times 1,5 = 60,9$

d) $75,52 : (14 + 18) = 75,52 : 32 = 2,36$

**Câu 2.** Đặt tính rồi tính :

a) 6 năm 8 tháng + 4 năm 7 tháng = 10 năm 15 tháng = 11 năm 3 tháng

b) 41 giờ 32 phút – 22 giờ 35 phút

= 40 giờ 92 phút – 22 giờ 35 phút = 18 giờ 57 phút

c) 17 phút 8 giây × 8 = 136 phút 64 giây = 137 phút 4 giây

d) 2 giờ 25 phút : 5 = 145 phút : 5 = 29 phút

**Câu 3.** Ta có : 1800 $l$ = 1800 $dm^3$ = 1,8 $m^3$

Diện tích đáy : 3 × 2 = 6 ($m^2$)

Chiều cao mực nước : 1,8 : 3 = 0,6 (m)

Chiều cao bể nước : 0,6 : 3 × 4 = 0,8 (m)

Đáp số : 0,8 m.

**Câu 4.**

a) Hiệu vận tốc của người đi xe đạp và của người đi bộ là :

13 − 6 = 7 (km/giờ)

Người đi xe đạp đuổi kịp người đi bộ sau số giờ là : 14 : 7 = 2 (giờ)

Người đi xe đạp đuổi kịp người đi bộ lúc :

5 giờ 30 phút + 2 giờ = 7 giờ 30 phút

b) Chỗ gặp nhau cách A là : 13 × 2 = 26 (km)

Đáp số : a) 7 giờ 30 phút. b) 26 km.

# ĐỀ 46

## Phần I. TRẮC NGHIỆM

**Câu 1.** a) Khoanh C. b) Khoanh A. c) Khoanh D. d) Khoanh D.

**Câu 2.** Khoanh A.

**Câu 3.** a) Khoanh B. b) Khoanh C.

**Câu 4.** Khoanh A.

## Phần II. TỰ LUẬN

**Câu 1.**

a) 3 ngày 21 giờ b) 1 phút 57 giây

c) 42 phút 336 giây (47 phút 36 giây) d) 3,75 phút.

**Câu 2.**

a) 8 $m^2$ 2 $dm^2$ = 8,02 $m^2$

19 $m^2$ 5 $dm^2$ > 19,005 $m^2$

37 $m^2$ 9 $dm^2$ < 37,9 $m^2$

b) 23 $m^3$ 11 $dm^3$ < 23,11 $m^3$

23 $m^3$ 11 $dm^3$ = 23,011 $m^3$

2,98 $dm^3$ > 2 $dm^3$ 98 $cm^3$

**Câu 3.** Vận tốc của ô tô thứ nhất : 240 : 4 = 60 (km/giờ)

Vận tốc của ô tô thứ hai : 60 : 1,5 = 40 (km/giờ)

Thời gian ô tô thứ hai đi từ A → B là : 240 : 40 = 6 (giờ)

Ô tô thứ nhất đến B trước ô tô thứ hai : 6 − 4 = 2 (giờ)

Đáp số : 2 giờ.

**Câu 4.** Cạnh của hình vuông là : 2,5 + 2,5 = 5 (cm)

Diện tích hình vuông ABCD là : 5 × 5 = 25 ($cm^2$)

Diện tích hai nữa hình tròn : 2,5 × 2,5 × 3,14 = 19,625 ($cm^2$)

Diện tích phần gạch chéo là : 25 – 19,625 = 5,375 ($cm^2$)

Đáp số : 5,375 $cm^2$.

# ĐỀ 47

## Phần I. TRẮC NGHIỆM

**Câu 1.** a) Khoanh B. b) Khoanh C.

**Câu 2.** Khoanh A. **Câu 3.** Khoanh C. **Câu 4.** Khoanh D.

## Phần II. TỰ LUẬN

**Câu 1.** Viết các số đo sau dưới dạng số đo có đơn vị là giờ :

a) 144 phút = 2,4 giờ b) 3600 giây = 1 giờ c) 2 giờ 18 phút = 2,3 giờ

624 phút = 10,4 giờ 720 giây = 0,2 giờ 1 giờ 36 phút = 1,6 giờ

**Câu 2.** a) 2290,15 b) 4983,52 c) 54,88 d) 0,056.

**Câu 3.** Số phần trăm số cây táo là : 100% – 25% – 15% = 60%

Tổng số cây trong vườn : 60 × 100 : 60 = 100 (cây)

Số cây cam có là : 100 × 25 : 100 = 25 (cây)

Số cây ổi có là : 100 × 15 : 100 = 15 (cây)

Đáp số : 25 cây cam và 15 cây ổi

**Câu 4.** Diện tích hình chữ nhật ABCD : 8 × 4 = 32 ($cm^2$)

Diện tích hình tam giác EDC là : 4 × 2 : 2 = 4 ($cm^2$)

Diện tích phần gạch chéo là : 32 – 4 = 28 ($cm^2$)

Đáp số : 28 $cm^2$.

# ĐỀ 48

## Phần I. TRẮC NGHIỆM

**Câu 1.** a) Khoanh A. b) Khoanh C.

**Câu 2.** Đúng ghi Đ, sai ghi S vào ô trống :

a) 0,45 = 45% [Đ]

0,45 = 450% [S]

b) 65% = 6,5 [S]

65% = 0,65 [Đ]

**Câu 3.** 87,5 km.

**Câu 4.** 6 $cm^2$ [☒] 12 $cm^2$ [ ] 24 $cm^2$ [ ]

## Phần II. TỰ LUẬN

**Câu 1.**

a) 6931 m = 6,931 km
812 m = 0,812 km
39 m = 0,039 km

b) 36,115 $m^3$ = 36 $m^3$ 115 $dm^3$
22,098 $m^3$ = 22 $m^3$ 98 $dm^3$

**Câu 2.**

a) x : 4,82 = 2,36
x = 2,36 × 4,82
x = 11,3752

b) x × 0,25 = 0,9
x = 0,9 : 0,25
x = 3,6

**Câu 3.** Diện tích một mặt của cái hộp là : 180 : 5 = 36 ($cm^2$)
Diện tích xung quanh của cái hộp là : 36 × 4 = 144 ($cm^2$)
Đáp số : 144 $cm^2$.

**Câu 4.** Quãng đường người đi xe đạp đã đi : 20 × 4 = 80 (km)
Thời gian người đó đi bằng xe máy đến địa điểm hẹn : 80 : 40 = 2 (giờ)
Đáp số : 2 giờ.

# ĐỀ 49

## Phần I. TRẮC NGHIỆM

**Câu 1.** a) Khoanh B.
b) Khoanh D.

**Câu 2.** 9 $m^2$ 21 $dm^2$ = 921 $dm^2$
$\frac{3}{4}$ $dm^3$ = 750 $cm^3$
6,4 $dm^3$ = 0,0064 $m^3$
8 $m^3$ 7 $dm^3$ = 8,007 $m^3$

**Câu 3.** 78,5

**Câu 4.** 135 giờ = 5 ngày 15 giờ [Đ]
148 giây = 3 giờ 28 phút [S]
195 phút = 3 giờ 15 phút [Đ]
2 giờ = 7200 giây [Đ]

## Phần II. TỰ LUẬN

**Câu 1.**

a) 11 năm 21 tháng (12 năm 9 tháng)
b) 10 ngày 15 giờ
c) 18 giờ 90 phút (19 giờ 30 phút)
d) 3 phút 13 giây.

**Câu 2.** Thời gian ô tô đi hết quãng đường là : 38,4 : 50 = 0,768 (giờ)
Đáp số : 0,768 giờ.

**Câu 3.** Thể tích bể nước là : 6 × 4 × 2,5 = 60 ($dm^3$)
Ta có : 60 $dm^3$ = 60 $l$
Số lít nước hiện có : $60 \times \frac{1}{4} = 15$ ($l$)
Số lít nước cần phải đổ thêm để đầy bể là : 60 – 15 = 45 ($l$)
Đáp số : 45 $l$.

**Câu 4.**

a) $5,7 \times (179 - 130) + (3,4 + 2,3) \times (32 + 18) + (7,2 - 1,5)$

$= 5,7 \times 49 \times 5,7 \times 50 + 5,7$

$= 5,7 \times \underbrace{(49 + 50 + 1)}_{100} = 5,7 \times 100 = 570$

b) $4 \times 25 \times 0,25 \times \frac{1}{5} \times \frac{1}{2} \times 2 = (4 \times 0,25) \times (25 \times \frac{1}{5}) \times (\frac{1}{2} \times 2)$

$= 1 \times 5 \times 1 = 5$

# ĐỀ 50

## Phần I. TRẮC NGHIỆM

**Câu 1.** a) Khoanh A. b) Khoanh B.

**Câu 2.** a) Khoanh B. b) Khoanh A.

**Câu 3.** Khoanh A. **Câu 4.** Khoanh D.

## Phần II. TỰ LUẬN

**Câu 1.** Tính giá trị biểu thức :

a) $3\frac{1}{4} + 2\frac{3}{5} + 5\frac{1}{4} + 4\frac{2}{5} = \frac{13}{4} + \frac{13}{5} + \frac{21}{4} + \frac{22}{5}$

$= \left(\frac{13}{4} + \frac{21}{4}\right) + \left(\frac{13}{5} + \frac{22}{5}\right) = \frac{34}{4} + 7 = \frac{31}{2}$

b) $15,9 + 2,5 \times 4,3 + 18,24 : 3 - 2,15 = 15,9 + 107,5 + 6,08 - 2,15 = 127,33$

**Câu 2.**

a) Tỉ số phần trăm của 72 và 90 là : $72 : 90 = 0,8 = 80\%$

b) Tỉ số phần trăm của 6,9 và 15 là : $6,9 : 15 = 0,46 = 46\%$

**Câu 3.**

a) 11 km 215 m = 11215m

23 km 89 m = 23089m

b) 28500 $cm^3$ = 0,0285$m^3$

18 $m^3$ 437 $dm^3$ = 18,437$m^3$

**Câu 4.**

a) Tổng vận tốc của ô tô và xe máy là : $63 + 32 = 95$ (km/giờ)

Thời gian để hai xe gặp nhau : $665 : 95 = 7$ (giờ)

b) Chỗ gặp nhau cách A là : $63 \times 7 = 441$ (km)

Đáp số : a) 7 giờ.

b) 441 km.

# 10 BỘ ĐỀ TỰ LUYỆN

## ĐỀ 1

### (Kiểm tra giữa học kì I)

### Phần I. TRẮC NGHIỆM

**Bài 1.** Điền dấu (>; <; =) thích hợp vào chỗ chấm :

a) $\frac{7}{9}$ ... 1 b) $\frac{5}{3}$ ... 1 c) 1 ... $\frac{12}{7}$ d) 1 ... $\frac{21}{22}$.

**Bài 2.** Viết phân số thích hợp vào chỗ chấm :

7 dm = ... m 7 phút = ... giờ

9 g = ... kg 1300 giây = ... phút

**Bài 3.** Khoanh vào chữ cái đặt trước câu trả lời đúng :

a) Phân số nào dưới đây là phân số thập phân ?

A. $\frac{2}{30}$ B. $\frac{5}{100}$ C. $\frac{7}{300}$ D. $\frac{9}{2000}$.

b) $\frac{5}{125} = \frac{1}{\square}$. Số thích hợp viết vào ô trống là :

A. 5 B. 15 C. 20 D. 25.

c) Phép tính 3 : $\frac{1}{2}$ có kết quả là :

A. $\frac{2}{3}$ B. $\frac{3}{2}$ D. $\frac{1}{6}$ D. 6.

d) 5 $dm^2$ 9 $cm^2$ ... 590 $cm^2$. Dấu thích hợp viết vào chỗ chấm là :

A. > B. < D. =

**Bài 4.**

a) 7 tấn 9 kg = ..... kg. Số thích hợp để viết vào chỗ chấm là :

A. 79 kg B. 709 kg D. 7009 kg.

b) 120 phút = ..... giờ. Phân số viết vào chỗ chấm là :

A. $\frac{120}{24}$ B. $\frac{60}{120}$ C. $\frac{12}{6}$ D. $\frac{6}{12}$.

## Phần II. TỰ LUẬN

**Bài 1.** Tìm x :

a) $x + \frac{3}{4} = \frac{5}{6}$

x = .....

x = .....

b) $\frac{12}{9} - x = \frac{7}{11}$

x = .....

x = .....

**Bài 2.** Trong can có 1 lít dầu. Lần thứ nhất lấy ra $\frac{1}{3}$ lít, lần thứ hai lấy ra $\frac{1}{4}$ lít. Tìm phân số chỉ số dầu còn lại.

*Bài giải*

.....

.....

.....

.....

.....

.....

**Bài 3.** Một thửa ruộng hình chữ nhật có chu vi 500 m, chiều rộng ít hơn chiều dài 100 m.

a) Tính diện tích thửa ruộng đó.

b) Tính số thóc thu hoạch trên thửa ruộng, biết rằng cứ 1 $m^2$ thu hoạch được 5 kg thóc.

*Bài giải*

.....

.....

.....

.....

.....

.....

.....

.....

.....

.....

# ĐỀ 2

## (Kiểm tra giữa học kì I)

### Phần I. TRẮC NGHIỆM

**Bài 1.** a) Phân số nào đã tối giản ?

A. $\frac{2}{8}$ B. $\frac{12}{45}$ C. $\frac{12}{47}$ D. $\frac{12}{50}$.

b) Phân số nào có thể chuyển thành phân số thập phân ?

A. $\frac{2}{3}$ B. $\frac{2}{25}$ C. $\frac{2}{35}$ D. $\frac{2}{39}$.

**Bài 2.** a) Phân số $\frac{62}{9}$ viết dưới dạng hỗn số là :

A. $6\frac{2}{9}$ B. $7\frac{2}{9}$ C. $6\frac{8}{9}$ D. $6\frac{7}{9}$.

b) $8\frac{5}{7}$ viết dưới dạng phân số là :

A. $\frac{56}{7}$ B. $\frac{61}{7}$ C. $\frac{72}{7}$ D. $\frac{89}{7}$.

**Bài 3.** Cho $\frac{a}{b} + \frac{2}{3} = \frac{4}{5}$. Giá trị của $\frac{a}{b}$ là :

A. $\frac{3}{15}$ B. $\frac{2}{15}$ C. $\frac{8}{15}$ D. $\frac{11}{15}$.

**Bài 4.** Tổng $25 + 4 + \frac{3}{10} + \frac{1}{1000}$ là :

A. 29,301 B. 29,31 C. 29,13 D. 29,103.

### Phần II. TỰ LUẬN

**Bài 1.** Đặt tính và tính :

a) 28,167 + 4,05

.....

.....

.....

b) 321,7 – 123,2

.....

.....

.....

**Bài 2.** Tìm x :

a) $x + \frac{1}{2} \times \frac{1}{5} = \frac{3}{4}$

.....

.....

.....

b) $\frac{3}{2} \times \frac{7}{9} - x = \frac{3}{18}$

.....

.....

.....

**Bài 3.** Một mảnh đất hình vuông có chu vi 248 m. Tính diện tích mảnh đất.

*Bài giải*

.....

.....

.....

.....

.....

**Bài 4.** Các khối lớp quyên góp sách cũ để giúp đỡ các bạn nghèo vượt khó. Khối lớp Năm quyên góp được 135 quyển vở, khối lớp Bốn quyên góp bằng $\frac{1}{5}$ số vở của khối Năm và thêm 17 quyển. Khối lớp Ba quyên góp ít hơn khối lớp Bốn 12 quyển vở. Hỏi các khối lớp quyên góp được bao nhiêu quyển vở ?

*Bài giải*

.....

.....

.....

.....

.....

.....

.....

**Bài 5.** Tính nhanh :

a) $\frac{6\times7\times8\times9\times10}{20\times18\times16\times14\times12}$

b) $\frac{1}{10.000}+\frac{13}{10.000}+\frac{25}{10.000}+...+\frac{97}{10000}+\frac{109}{10.000}$

.....

.....

.....

.....

.....

.....

.....

.....

.....

.....

# ĐỀ 3

## (Đề kiểm tra cuối học kì I)

### Phần I. TRẮC NGHIỆM

**Bài 1.** Khoanh tròn vào chữ cái đặt trước câu trả lời đúng

1. Trong số thập phân 78,521 chữ số 2 có giá trị là :

A. $\frac{2}{10}$ B. $\frac{2}{100}$ C. $\frac{2}{1000}$.

2. Hỗn số $3\frac{28}{100}$ được viết thành số thập phân là :

A. 3,28 B. 32,8 C. 3,028.

3. Lớp 5A có 30 học sinh trong đó có 12 học sinh nữ. Hỏi số học sinh nữ chiếm bao nhiêu phần trăm số học sinh của lớp 5A ?

A. 20% B. 30% D. 40%.

4. Diện tích phần gạch chéo trong hình dưới đây là :

A. 52 $cm^2$

B. 24 $cm^2$

C. 60 $cm^2$.

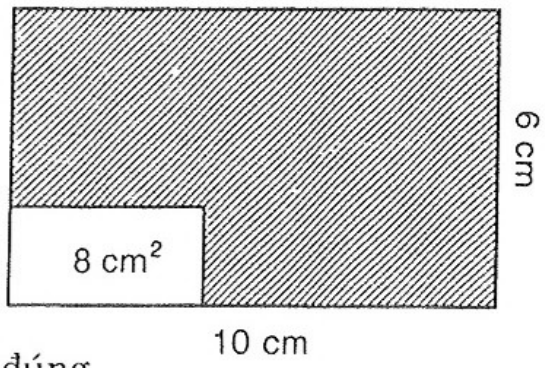


**Bài 2.** Nối các phép tính với kết quả đúng

| | | |
|---|---|---|
| 7,4 × 10 | 7,4 : 10 | 7,4 : 0,1 |
| 74 | 740 | 0,74 |

**Bài 3.** Đúng ghi Đ, sai ghi S.

A. 7,15 + 2,1 − 1,3 = 7,95 ☐

B. 168,72 − 21,005 = 147,66 ☐

C. (128,7 − 18,3) : 3 × 0,5 = 18,5 ☐

D. 20,15 + 8,72 + 15,96 = 44,83 ☐

### Phần II. TỰ LUẬN

**Bài 1.** Đặt tính rồi tính :

a) 28,5 × 3,05

.....

.....

.....

b) 45,15 : 8,6

.....

.....

.....

**Bài 2.** Cho hình chữ nhật như hình vẽ bên.

Có AB = 12 cm và BC = 7 cm.

Trên cạnh DC có DM = MN = NC.

Tính diện tích tam giác AMN.

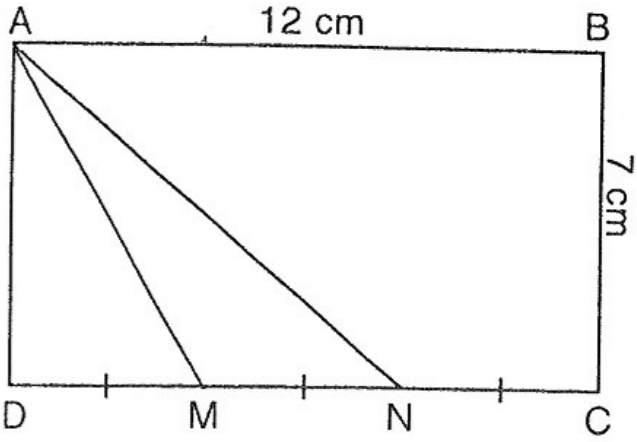


*Bài giải*

.....

.....

.....

.....

.....

.....

**Bài 3.** Một cửa hàng nhận về 300 m vải trắng, xanh và hoa. Số vải trắng chiếm 25% của cả số vải đó. Số vải xanh chiếm 60% của số vải còn lại. Hỏi cửa hàng nhận bao nhiêu mét vải hoa ?

*Bài giải*

.....

.....

.....

.....

.....

.....

# ĐỀ 4

## (Đề kiểm tra cuối học kì I)

### Phần I. TRẮC NGHIỆM

**Bài 1.**

a) Chữ số 9 trong số 427,098 có giá trị là :

A. 9 B. $\frac{9}{10}$ C. $\frac{9}{100}$ D. $\frac{9}{1000}$.

b) Phép tính 1286,35 + 534,85 có kết quả là :

A. 1821,2 B. 3821,2 C. 1781,1 D. 1820,2.

c) Phép tính 516,47 – 356,29 có kết quả là :

A. 160,29 B. 160,18 C. 160,09 D. 160,28.

d) Phép tính 483,216 × 2,05 có kết quả là :

A. 990,5928 B. 99,05928 C. 9905,928 D. 99059,28.

**Bài 2.** Tỉ số phần trăm của 18 và 72 là :

A. 35% B. 25% C. 15% D. 20%.

**Bài 3.** 15% của 320m là :

A. 50 m B. 72 m C. 38 m D. 48 m.

**Bài 4.** Một khoảnh đất hình chữ nhật có chiều dài 15,6 m, chiều rộng 8,4 m. Chu vi và diện tích khoảnh đất đó là :

A. 48 m và 1310,4 m B. 24 m và 131,04 $m^2$

C. 48 m và 131,04 $m^2$ D. 48 m và 1310,4 $m^2$.

## Phần II. TỰ LUẬN

**Bài 1.** Đặt tính và tính :

a) 278 × 3,05

.....

.....

.....

.....

b) 482,25 × 1,34

.....

.....

.....

.....

c) 45,15 : 8,6

.....

.....

.....

.....

d) 57,75 × 2,5

.....

.....

.....

.....

**Bài 2.** Tính giá trị biểu thức :

a) 8 – 0,5 × (12 – 11,7)

.....

.....

.....

.....

b) $\frac{8}{5} : (\frac{5}{6} + 1) - \frac{8}{55}$

.....

.....

.....

.....

**Bài 3.** Một đội cần gặt 3,5 ha lúa. Ngày đầu gặt được 30% diện tích đó, ngày thứ hai gặt được 60% diện tích còn lại. Hỏi mỗi ngày đội đó đã gặt bao nhiêu diện tích lúa? (Tính theo đơn vị mét vuông).

*Bài giải*

.....

.....

.....

.....

.....

.....

.....

.....

.....

.....

# ĐỀ 5

## (Đề kiểm tra cuối học kì I)

### Phần I. TRẮC NGHIỆM

**Bài 1.** Viết tiếp vào chỗ chấm :

a) $9\frac{3}{100}$ đọc là .....

b) 507,009 đọc là .....

**Bài 2.** Viết số thập phân thích hợp vào chỗ chấm :

a) 3 $cm^2$ 5 $mm^2$ = ..... $cm^2$ b) 7 tấn 483 kg = ..... tấn

**Bài 3.** Khoanh tròn vào chữ cái trước câu trả lời đúng :

a) Số 39,04 được viết thành hỗn số có chứa phân số thập phần là :

A. $39\frac{4}{10}$ B. $39\frac{4}{100}$ C. $39\frac{4}{1000}$.

b) Bốn đơn vị một phần nghìn được viết là :

A. 0,1000 B. 4,010 C. 4,001.

c) 4 phút 36 giây = ... giây

Số thích hợp viết vào chỗ chấm là :

A. 276 B. 267 D. 40.

d) 40% của 86 là :

A. 3,44 B. 34,4 D. 344.

e) Xay một tạ thóc thì được 74 kg gạo. Một người xay lần thứ nhất 30 tạ thóc, lần thứ hai 28,5 tạ thóc. Cả hai lần người đó xay được :

A. 4329 tạ gạo  B. 43,29 tạ gạo  D. 432,9 tạ gạo.

## Phần II. TỰ LUẬN

**Bài 1.** Đặt tính rồi tính :

a) 59,37 + 24,16

.....

.....

.....

b) 69,42 – 15,34

.....

.....

.....

c) 25,09 × 3,24

.....

.....

.....

d) 45,54 : 18

.....

.....

.....

**Bài 2.** Một tổ sản xuất dự kiến trong một tháng làm được 180 sản phẩm. Do có cố gắng làm nên sau một tháng tổ đó đã làm được 207 sản phẩm. Hỏi :

a) Tổ sản xuất đã đạt được bao nhiêu phần trăm kế hoạch ?

b) Tổ sản xuất đó đã vượt mức bao nhiêu phần trăm kế hoạch ?

*Bài giải*

.....

.....

.....

.....

.....

.....

.....

.....

.....

**Bài 3.** Hai khoảnh đất có diện tích bằng nhau. Khoảnh đất thứ nhất là một hình vuông có chu vi là 240 m. Khoảnh đất thứ hai là một hình tam giác có độ dài cạnh đáy là 90 m. Tính chiều cao của khoảnh đất hình tam giác.

*Bài giải*

.....

.....

.....

.....

.....

.....

.....

.....

.....

**Bài 4.** Tính bằng cách thuận tiện nhất :

a) $19,65 \times 62 + 38 \times 19,65 =$

.....

.....

b) $\frac{4}{3} \times 2011 \times 0,75$

.....

.....

# ĐỀ 6

## (Đề kiểm tra giữa học kì II)

### Phần I. TRẮC NGHIỆM

☞ ***Khoanh vào chữ cái trước câu trả lời đúng :***

**Bài 1.** Chữ số 7 trong số 58,679 thuộc hàng nào ?

a) Hàng chục b) Hàng phần trăm c) Hàng phần mười.

**Bài 2.** $9\ m^3\ 7\ dm^3 = ...\ m^3$. Số thích hợp để viết vào chỗ chấm là :

a) 97 b) 9,007 c) 9,0007.

**Bài 3.** Thể tích của hình lập phương có cạnh 9 cm là :

a) $81\ cm^3$ b) $729\ cm^3$ c) $999\ cm^3$.

**Bài 4.** Chu vi của hình tròn có bán kính r = 6,5 cm là :

a) 20,41 cm b) 132,665 cm c) 40,82 cm.

**Bài 5.** Một hộp có 32 quả bóng màu xanh và 40 quả bóng màu đỏ. Tỉ số phần trăm giữa số bóng màu đỏ so với số bóng màu xanh là :

a) 125% b) 80% c) 150%.

## Phần II. TỰ LUẬN

**Bài 1.** Đặt tính rồi tính :

a) 83,296 – 4,625

.....

.....

.....

b) 265,9 + 394,7

.....

.....

.....

c) 92,056 × 0,05

.....

.....

.....

d) 0,486 : 0,36

.....

.....

.....

**Bài 2.** Một hình hộp chữ nhật có chiều dài 2,2 dm, chiều rộng 0,8 dm, chiều cao 0,6 dm và một hình lập phương có cạnh bằng trung bình cộng của chiều dài, chiều rộng, chiều cao của hình hộp chữ nhật đó.

a) Tính thể tích của mỗi hình.

b) Hình nào có thể tích lớn hơn và lớn hơn bao nhiêu đề-xi-mét khối ?

*Bài giải*

.....

.....

.....

.....

.....

.....

.....

.....

.....

.....

**Bài 3.** Một hình chữ nhật có chiều dài 32 m, chiều rộng 20 m. Nếu chiều dài tăng thêm 4 m thì diện tích của thửa đất sẽ tăng lên bao nhiêu phần trăm ?

*Bài giải*

.....

.....

.....

.....

.....

.....

.....

.....

.....

.....

.....

.....

**Bài 4.** Tìm x biết :

a) 300 : x + 128 = 188

.....

.....

.....

.....

b) x : 5 – 4,82 = 1,18

.....

.....

.....

.....

# ĐỀ 7

## (Đề kiểm tra giữa học kì II)

### Phần I. TRẮC NGHIỆM

**Bài 1.** Khoanh tròn vào chữ cái trước câu trả lời đúng :

1. Chữ số 7 trong số thập phân 89,792 thuộc hàng nào ?

a. Hàng trăm b. Hàng phần mười c. Hàng phần trăm.

2. Phân số $\frac{3}{5}$ viết dưới dạng số thập phân là :

a. 3,5 b. $\frac{6}{100}$ c. 0,6.

3. 32 $m^2$ 9 $dm^2$ = ... $m^2$. Số thích hợp để viết vào chỗ chấm là :

a. 32,09 b. 32,9 c. 329.

**Bài 2.** Nối phép tính ở cột A với kết quả ở cột B cho phù hợp :

| A | B |
|---|---|
| $10 - x = 46,8 : 6,5$ | $\frac{4}{3}$ |
| $7 + x = \frac{25}{3}$ | 2,8 |
| $x - 8,7 = 6 : 1,2$ | $\frac{7}{3}$ |
| $x - \frac{1}{3} = 5 \times \frac{2}{5}$ | 13,7 |

**Bài 3.** Đánh dấu × vào ô trống trước kết quả đúng :

Diện tích hình tròn có đường kính d = 8,4 dm là :

A. ☐ 1175 $dm^2$ B. ☐ 55,3896 $dm^2$ C. ☐ 55,3898 $dm^2$.

**Bài 4.** Đánh dấu × vào ô trống trước kết quả đúng :

Kết quả điều tra về sở thích đối với một số môn học tự chọn của 200 học sinh khối lớp 5 được thể hiện trên biểu đồ hình quạt. Trong 200 học sinh đó, số học sinh thích học môn Tiếng Anh là :

A. ☐ 55 em B. ☐ 90 em

C. ☐ 110 em.

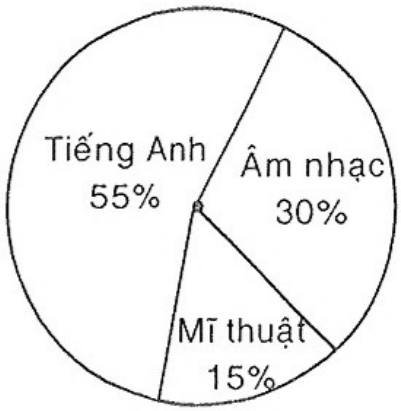


## Phần II. TỰ LUẬN

**Bài 1.** Đặt tính rồi tính :

a) 200,4 + 3,110

.....

.....

.....

b) 163,05 – 94,6

.....

.....

.....

c) 283,15 × 8,07

.....

.....

.....

.....

d) 1884,8 : 24,8

.....

.....

.....

.....

**Bài 2.** Một cái sân hình vuông có cạnh 30 m. Một mảnh đất hình tam giác có diện tích bằng $\frac{4}{5}$ diện tích cái sân đó và có chiều cao là 36 m. Tính độ dài cạnh đáy của mảnh đất hình tam giác.

*Bài giải*

.....

.....

.....

.....

.....

.....

.....

.....

**Bài 3.** Trên hình bên, diện tích mảnh đất hình tam giác MNP bé hơn diện tích mảnh đất hình tứ giác NPQI là 50 $m^2$. Tỉ số diện tích của hai mảnh đất đó là $\frac{3}{5}$. Tính diện tích khu đất.

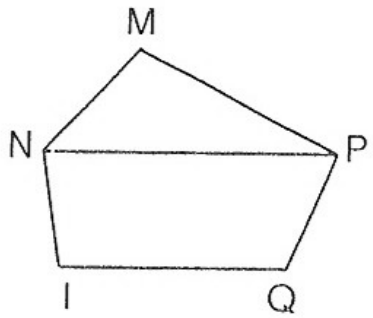


*Bài giải*

.....

.....

.....

.....

.....

.....

.....

.....

# ĐỀ 8

## (Đề kiểm tra giữa học kì II)

### Phần I. TRẮC NGHIỆM

☞ ***Hãy khoanh tròn vào chữ cái đặt trước câu trả lời đúng :***

**Bài 1.** Số cần điền vào chỗ chấm là :

a) 8400 $cm^3$ = ... $dm^3$

A. 84 B. 8,4 C. 0,84.

b) $\frac{2}{3}$ phút = ... giây

A. 40 B. 30 C. 20.

c) Tháng Ba có bao nhiêu ngày ...

A. 28 ngày B. 30 ngày C. 31 ngày.

d) Năm 1547 thuộc thế kỉ thứ mấy ?

A. Thế kỉ thứ 14 B. Thế kỉ thứ 15 C. Thế kỉ thứ 16.

**Bài 2.** Người ta làm một cái hộp không có nắp bằng bìa cứng dạng hình lập phương có cạnh 1,8 dm. Hỏi diện tích bìa cứng cần dùng để làm hộp là bao nhiêu đề-xi-mét vuông ? (không tính mép dán) (1 điểm)

A. 16,2 $dm^2$ B. 162 $dm^2$ C. 1,62 $dm^2$.

**Bài 3.** Chu vi hình tròn có bán kính r = 1,6 dm là :

A. 10,408 dm B. 10,048 dm D. 100,48 dm.

**Bài 4.** Điền số thích hợp vào ô trống của biểu đồ hình quạt bên.

Cho biết kết quả khảo sát 40 học sinh về số học sinh có sở thích đọc truyện

a. Số người thích đọc truyện lịch sử là : .....

b. Số người thích đọc truyện cười là : .....

c. Số người thích đọc truyện nhi đồng là : .....

d. Số người thích đọc truyện khám phá là : .....

**Bài 5.** Đúng ghi chữ Đ vào ô vuông

a. Quả trứng gà có dạng hình cầu ☐

b. Quả bóng đá có dạng hình cầu ☐

c. Bánh xe đạp có dạng hình cầu ☐

d. Lon sữa có dạng hình tru ☐

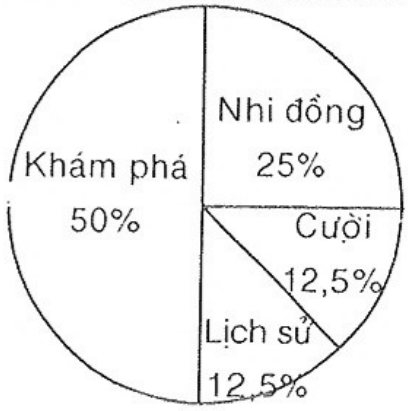

Phần II: TỰ LUẬN

**Bài 1.** Đặt tính và thực hiện phép tính :

a) 17 giờ 31 phút – 14 giờ 51 phút  b) 13 giờ 28 phút : 4

.....  .....

.....  .....

.....  .....

**Bài 2.** Một hình hộp chữ nhật có chiều dài 9 dm, chiều rộng 7 dm, và chiều cao 5 dm. Một hình lập phương có cạnh bằng trung bình cộng của ba kích thước của hình hộp chữ nhật trên. Tính :

a) Thể tích hình hộp chữ nhật.

b) Thể tích hình lập phương.

## Bài giải

.....

.....

.....

.....

.....

.....

.....

.....

# ĐỀ 9

## (Kiểm tra cuối học kì II)

Phần I. TRẮC NGHIỆM

☞ *Khoanh tròn vào chữ cái trước câu trả lời đúng :*

**Bài 1.** Hỗn số $8\frac{25}{100}$ được viết thành số thập phân là :

A. 8,25  B. 82,5  C. 8,025.

**Bài 2.** Số 275,356 sẽ tăng lên bao nhiêu lần nếu ta dịch chuyển dấu phẩy sang bên phải 2 chữ số ?

A. 2 lần B. 10 lần C. 100 lần.

**Bài 3.** 17 $dam^2$ 25 $m^2$ = ... $dam^2$

A. 17,25 $dam^2$ B. $17\frac{250}{100}$ $dam^2$ D. 17025 $dam^2$.

**Bài 4.** Một cửa hàng buổi sáng bán được 320 kg gạo. Buổi chiều bán được bằng $\frac{3}{5}$ buổi sáng. Hỏi cả ngày bán được bao nhiêu tấn gạo ?

A. 0,512 tấn B. 5,12 tấn C. 51,2 tấn.

**Bài 5.** Một hình lập phương có diện tích xung quanh là 10 $cm^2$. Diện tích toàn phần của hình lập phương đó là :

A. 20 $cm^2$ B. 25 $cm^2$ C. 15 $cm^2$.

**Bài 6.** Hình tam giác ABC có diện tích là 36 $cm^2$, chiều cao là 8 cm, độ dài đáy BC sẽ là :

A. 8 cm B. 9 cm C. 10 cm.

## Phần II. TỰ LUẬN

**Bài 1.** Đặt tính rồi tính :

a) 57,6 × 4,06

.....

.....

.....

.....

b) 150,5 : 3,5

.....

.....

.....

.....

**Bài 2.** Tìm x biết : x – 22,5 = 6,216

.....

.....

**Bài 3.** Tính nhanh : 8,3 + 8,5 + 8,7 + 1,3 + 1,5 + 1,7

.....

**Bài 4.** Một người đi xe máy khởi hành tại A lúc 5 giờ 15 phút với vận tốc 30 km/giờ. Đến 7 giờ 15 phút một ôtô cũng bắt đầu đi từ A đuổi theo xe máy với vận tốc 45 km/giờ. Hỏi ô tô đuổi kịp xe máy lúc mấy giờ ?

*Bài giải*

.....

.....

.....

.....

.....

.....

.....

.....

.....

# ĐỀ 10

## (Kiểm tra cuối học kì II)

### Phần I. TRẮC NGHIỆM

☞ ***Khoanh tròn vào chữ cái trước câu trả lời đúng :***

**Bài 1.** Phân số $\frac{303}{10000}$ viết dưới dạng số thập phân là :

A. 3,03 B. 30,3 C. 0,303 D. 0,0303.

**Bài 2.** Phân số $\frac{3}{4}$ viết dưới dạng tỉ số phần trăm là :

A. 7,5% B. 75% C. 5,7% D. 0,75%.

**Bài 3.** Chữ số 9 trong số 57,935 có giá trị là :

A. $\frac{9}{10}$ B. $\frac{9}{100}$ C. $\frac{9}{1000}$ D. $\frac{9}{10000}$.

**Bài 4.** Hình hộp chữ nhật có thể tích 120 $m^3$, đáy là hình chữ nhật chiều dài 6 m, rộng 5 m. Tìm chiều cao hình chữ nhật đó là :

A. 4 m B. 8 m C. 6 m D. 5 m.

**Bài 5.** 1684 $cm^3$ = ... $m^3$

A. 16,84 $m^3$ B. 1,684 $m^3$ C. 0,001684 $m^3$ D. 16,84 $m^3$.

### Phần II. TỰ LUẬN

**Bài 1.** Đặt tính rồi tính :

a) 12 phút 40 giây – 58 giây

.....

.....

.....

b) 16 ngày 8 giờ : 7

.....

.....

.....

**Bài 2.** Lúc 8 giờ 45 phút một xe gắn máy đi từ A và một người đi xe đạp đi từ B, xe gắn máy và xe đạp đi cùng chiều. Vận tốc xe gắn máy là 48,5 km/giờ, của người đi xe đạp là 24,5 km/giờ. Quãng đường AB dài 96 km. Hỏi xe gắn máy đuổi kịp người đi xe đạp lúc mấy giờ ?

*Bài giải*

.....

.....

.....

.....

.....

.....

.....

.....

.....

.....

**Bài 3.** Một bể nước hình hộp chữ nhật có chiều dài 4 m, chiều rộng 2,7 m và chiều cao 2 m. Lúc 8 giờ 20 phút người ta mở hai vòi nước vào bể. Đến 11 giờ thì cùng đóng nước cả hai vòi lại thì phần bể trống cao 0,2 m. Cứ mỗi phút vòi thứ nhất chảy vào bể được 80 lít nước. Hỏi vòi thứ hai mỗi phút chảy vào bể được bao nhiêu lít nước ?

*Bài giải*

.....

.....

.....

.....

.....

.....

.....

.....

.....

.....

**Bài 4.** Tính nhanh : 30,9 – 28,2 + 25,5 – 22,8 + ... + 3,9 – 1,2

.....

# Mục lục

## *Phần thứ nhất.* CÁC BỘ ĐỀ KIỂM TRA VÀ ĐỀ THI


10 ĐỀ KIỂM TRA GIỮA HỌC KÌ I

- ĐỀ 1 ..... 5
- ĐỀ 2 ..... 7
- ĐỀ 3 ..... 9
- ĐỀ 4 ..... 11
- ĐỀ 5 ..... 14
- ĐỀ 6 ..... 16
- ĐỀ 7 ..... 18
- ĐỀ 8 ..... 20
- ĐỀ 9 ..... 21
- ĐỀ 10 ..... 23

15 ĐỀ KIỂM TRA CUỐI HỌC KÌ I

- ĐỀ 11 ..... 25
- ĐỀ 12 ..... 27
- ĐỀ 13 ..... 30
- ĐỀ 14 ..... 31
- ĐỀ 15 ..... 34
- ĐỀ 16 ..... 36
- ĐỀ 17 ..... 39
- ĐỀ 18 ..... 42
- ĐỀ 19 ..... 44
- ĐỀ 20 ..... 46
- ĐỀ 21 ..... 47
- ĐỀ 22 ..... 50
- ĐỀ 23 ..... 52
- ĐỀ 24 ..... 54
- ĐỀ 25 ..... 55

5 ĐỀ KIỂM TRA GIỮA HỌC KÌ II

- ĐỀ 26 ..... 58
- ĐỀ 27 ..... 60
- ĐỀ 28 ..... 62
- ĐỀ 29 ..... 64
- ĐỀ 30 ..... 66

20 ĐỀ KIỂM TRA CUỐI HỌC KÌ II

- ĐỀ 31 ..... 68
- ĐỀ 32 ..... 70
- ĐỀ 33 ..... 72
- ĐỀ 34 ..... 74
- ĐỀ 35 ..... 76
- ĐỀ 36 ..... 78
- ĐỀ 37 ..... 80
- ĐỀ 38 ..... 82
- ĐỀ 39 ..... 84
- ĐỀ 40 ..... 86
- ĐỀ 41 ..... 88
- ĐỀ 42 ..... 90
- ĐỀ 43 ..... 92
- ĐỀ 44 ..... 93
- ĐỀ 45 ..... 95
- ĐỀ 46 ..... 97
- ĐỀ 47 ..... 99
- ĐỀ 48 ..... 100
- ĐỀ 49 ..... 102
- ĐỀ 50 ..... 103

*Phần thứ hai.* **ĐÁP ÁN – BÀI GIẢI**


10 ĐỀ KIỂM TRA GIỮA HỌC KÌ I

- ĐỀ 1 ..... 105
- ĐỀ 2 ..... 106
- ĐỀ 3 ..... 108
- ĐỀ 4 ..... 110
- ĐỀ 5 ..... 111
- ĐỀ 6 ..... 112
- ĐỀ 7 ..... 114
- ĐỀ 8 ..... 115
- ĐỀ 9 ..... 116
- ĐỀ 10 ..... 118

15 ĐỀ KIỂM TRA CUỐI HỌC KÌ I

- ĐỀ 11 ..... 119
- ĐỀ 12 ..... 120
- ĐỀ 13 ..... 121
- ĐỀ 14 ..... 122
- ĐỀ 15 ..... 124
- ĐỀ 16 ..... 125
- ĐỀ 17 ..... 126
- ĐỀ 18 ..... 127
- ĐỀ 19 ..... 128
- ĐỀ 20 ..... 129
- ĐỀ 21 ..... 130
- ĐỀ 22 ..... 132
- ĐỀ 23 ..... 133
- ĐỀ 24 ..... 134
- ĐỀ 25 ..... 135

5 ĐỀ KIỂM TRA GIỮA HỌC KÌ II

- ĐỀ 26 ..... 137
- ĐỀ 27 ..... 138
- ĐỀ 28 ..... 139
- ĐỀ 29 ..... 141
- ĐỀ 30 ..... 142

20 ĐỀ KIỂM TRA CUỐI HỌC KÌ II

- ĐỀ 31 ..... 144
- ĐỀ 32 ..... 145
- ĐỀ 33 ..... 146
- ĐỀ 34 ..... 147
- ĐỀ 35 ..... 149
- ĐỀ 36 ..... 150
- ĐỀ 37 ..... 151
- ĐỀ 38 ..... 152
- ĐỀ 39 ..... 153
- ĐỀ 40 ..... 154
- ĐỀ 41 ..... 155
- ĐỀ 42 ..... 156
- ĐỀ 43 ..... 157
- ĐỀ 44 ..... 158
- ĐỀ 45 ..... 159
- ĐỀ 46 ..... 160
- ĐỀ 47 ..... 161
- ĐỀ 48 ..... 161
- ĐỀ 49 ..... 162
- ĐỀ 50 ..... 163

*Phần thứ ba.* 10 BỘ ĐỀ TỰ LUYỆN ..... 164

## SÁCH CÓ BÁN TẠI HỆ THỐNG NHÀ SÁCH FAHASA TRÊN TOÀN QUỐC

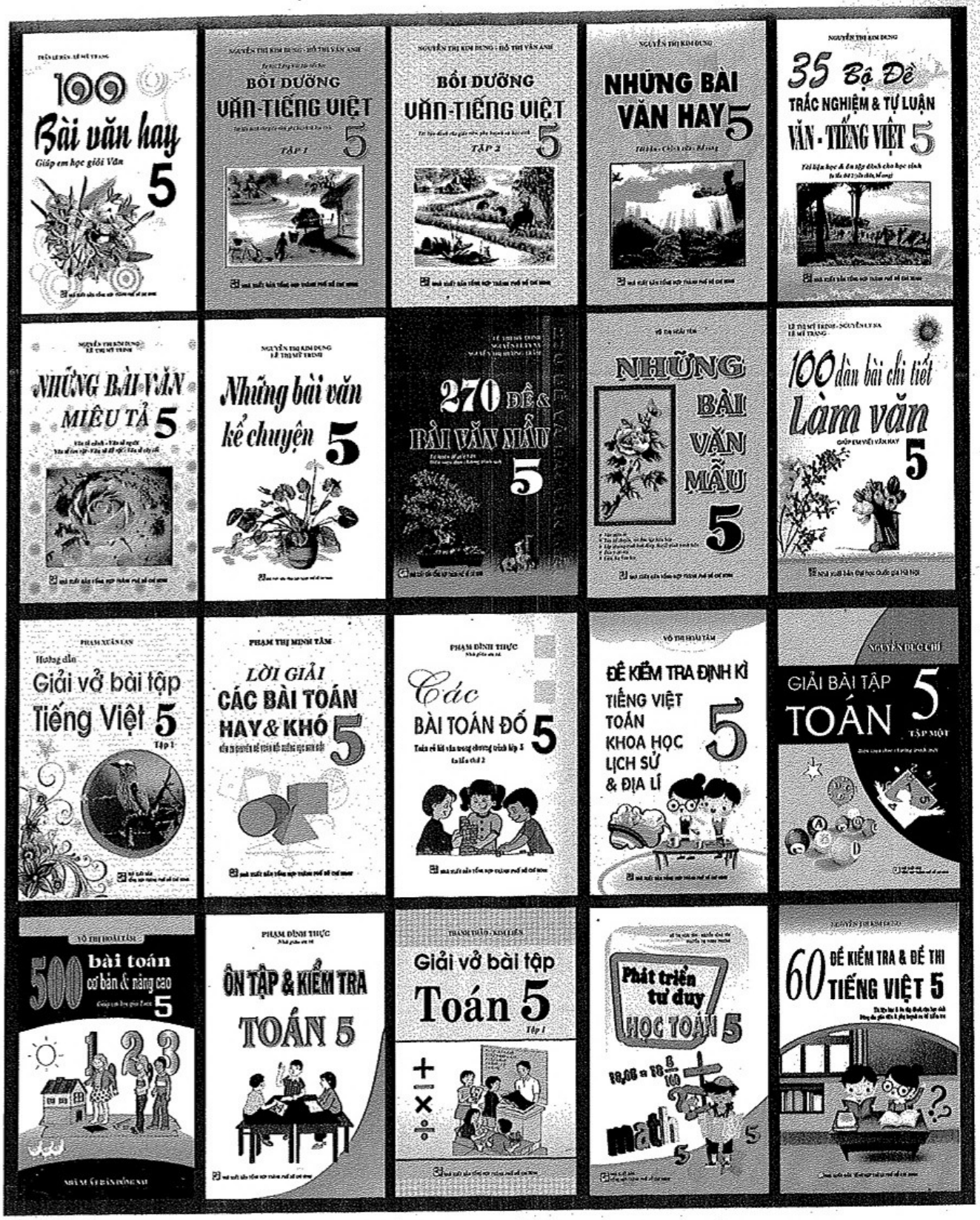



***Phát hành tại:*** *Website:* **www.nhasachsaomai.vn**

**Nhà sách SAO MAI**

**284 Bà Hạt - P.9 - Q.10 - TP.HCM**

**Điện Thoại: (08) 3927 1553 - 0903 823 701**

**Fax: (08) 3927 3281**

**Email: saomaibookstore@yahoo.com**

***Xin liên hệ trực tiếp với chúng tôi***

8 936083 209509

**Giá: 55.000đ**



VÕ THỊ HOÀI TÂM

60 ĐỀ KIỂM TRA & ĐỀ THI TOÁN 5